SONY

Wireless Stereo Headset

Reference Guide	GB
Guide de référence	FR
Guía de referencia	ES
Referenzanleitung	DE
Referentiegids	NL
Guida di riferimento	IT
Felhasználói útmutató	HU
Przewodnik	PL

Made for iPod iPhone

h.ear on 2
Mini Wireless

* 4 6 9 8 0 9 0 4 1 * (1)

WH-H800

A

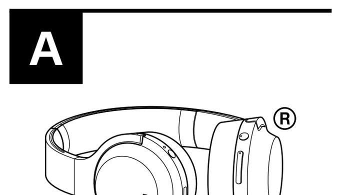

B

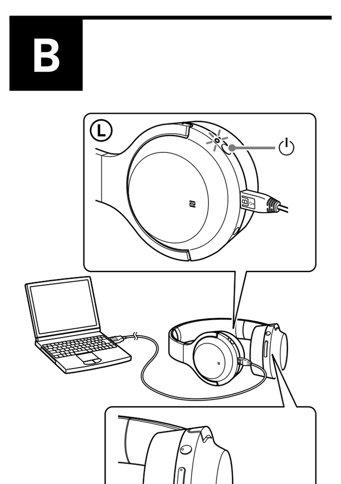

C

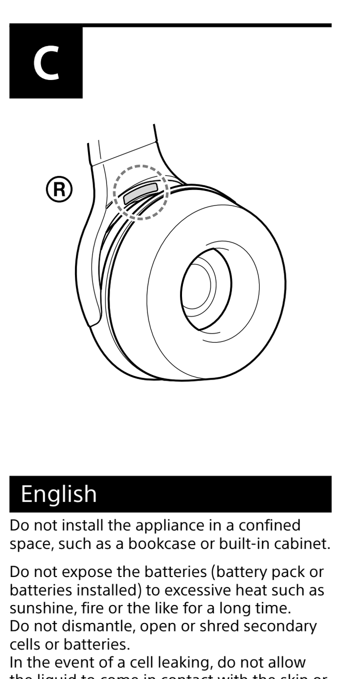

English

Do not install the appliance in a confined space, such as a bookcase or built-in cabinet.

Do not expose the batteries (battery pack or batteries installed) to excessive heat such as sunshine, fire or the like for a long time.
Do not dismantle, open or shred secondary cells or batteries.
In the event of a cell leaking, do not allow the liquid to come in contact with the skin or eyes. If contact has been made, wash the affected area with copious amounts of water and seek medical advice.
Secondary cells and batteries need to be charged before use. Always refer to the manufacturer's instructions or equipment manual for proper charging instructions.
After extended periods of storage, it may be necessary to charge and discharge the cells or batteries several times to obtain maximum performance.
Dispose of properly.

Notice for customers: the following information is only applicable to equipment sold in countries applying EU directives
This product has been manufactured by or on behalf of Sony Corporation, 1-7-1 Konan Minato-ku Tokyo, 108-0075 Japan. Inquiries related to product compliance based on European Union legislation shall be addressed to the authorized representative, Sony Belgium, bijkantoor van Sony Europe Limited, Da Vincilaan 7-D1, 1935 Zaventem, Belgium. For any service or guarantee matters, please refer to the addresses provided in the separate service or guarantee documents.

Hereby, Sony Corporation declares that this equipment is in compliance with Directive 2014/53/EU.
The full text of the EU declaration of conformity is available at the following internet address:
http://www.compliance.sony.de/

Disposal of waste batteries and electrical and electronic equipment (applicable in the European Union and other European countries with separate collection systems)
This symbol on the product, the battery or on the packaging indicates that the product and the battery shall not be treated as household waste. On certain batteries this symbol might be used in combination with a chemical symbol. The chemical symbols for mercury (Hg) or lead (Pb) are added if the battery contains more than 0.0005% mercury or 0.004% lead. By ensuring these products and batteries are disposed of correctly, you will help prevent potentially negative consequences for the environment and human health which could otherwise be caused by inappropriate waste handling. The recycling of the materials will help to conserve natural resources.
In case of products that for safety, performance or data integrity reasons require a permanent connection with an incorporated battery, this battery should be replaced by qualified service staff only. To ensure that the battery and the electrical and electronic equipment will be treated properly, hand over these products at end-of-life to the applicable collection point for the recycling of electrical and electronic equipment. For all other batteries, please view the section on how to remove the battery from the product safely. Hand the battery over to the applicable collection point for the recycling of waste batteries. For more detailed information about recycling of this product or battery, please contact your local Civic Office, your household waste disposal service or the shop where you purchased the product or battery.

The validity of the CE marking is restricted to only those countries where it is legally enforced, mainly in the countries EEA (European Economic Area).

The LDAC™ name and logo is a trademark of Sony Corporation.

The Bluetooth® word mark and logos are registered trademarks owned by the Bluetooth SIG, Inc. and any use of such marks by Sony Corporation is under license.

The N-Mark is a trademark or registered trademark of NFC Forum, Inc. in the United States and in other countries.

Windows is a registered trademark or trademark of Microsoft Corporation in the United States and/or other countries.

Mac, OS X, iPhone and iPod touch are trademarks of Apple Inc., registered in the U.S. and other countries.

"Made for iPod" and "Made for iPhone" mean that an electronic accessory has been designed to connect specifically to iPod or iPhone, respectively, and has been certified by the developer to meet Apple performance standards. Apple is not responsible for the operation of this device or its compliance with safety and regulatory standards. Please note that the use of this accessory with iPod or iPhone may affect wireless performance.

Qualcomm® is a trademark of Qualcomm Incorporated, registered in the United States and other countries, used with permission. Qualcomm aptX™ audio is a trademark of Qualcomm Technologies International, Ltd., registered in the United States and other countries, used with permission.

Android is a trademark of Google Inc.

Other trademarks and trade names are those of their respective owners.

Precautions

On BLUETOOTH communications
- BLUETOOTH wireless technology operates within a range of about 10 m. Maximum communication range may vary depending on obstacles (human body, metal, wall, etc.) or electromagnetic environment.
- The aerial is built into the unit as illustrated in the dotted line (Fig. A). The sensitivity of the BLUETOOTH communications will improve by turning the direction of the built-in aerial to the connected BLUETOOTH device. When obstacles are between the aerial of the connected device and the built-in aerial of this unit, noise or audio dropout may occur, or communications may be disabled.
- BLUETOOTH communications may be disabled, or noise or audio dropout may occur under the following conditions.
  - There is a human body between the unit and the BLUETOOTH device. This situation may be improved by placing the BLUETOOTH device facing the aerial of the unit.
  - There is an obstacle, such as metal or wall, between the unit and the BLUETOOTH device.
  - A device using 2.4 GHz frequency, such as a Wi-Fi device, cordless telephone, or microwave oven, is in use near this unit.
- Because BLUETOOTH devices and Wi-Fi (IEEE802.11b/g/n) use the same frequency (2.4 GHz), microwave interference may occur resulting in noise or audio dropout or communications being disabled if this unit is used near a Wi-Fi device. In such a case, perform the following.
  - Use this unit at least 10 m away from the Wi-Fi device.
  - If this unit is used within 10 m of a Wi-Fi device, turn off the Wi-Fi device.
  - Install this unit and the BLUETOOTH device as near to each other as possible.
- Microwaves emitting from a BLUETOOTH device may affect the operation of electronic medical devices. Turn off this unit and other BLUETOOTH devices in the following locations, as it may cause an accident:
  - where inflammable gas is present, in a hospital, or a petrol station
  - near automatic doors or a fire alarm.
- Do not use the unit on an airplane. Radio waves may affect instruments, causing an accident due to malfunction.
- Due to the characteristic of the wireless technology, the sound played on this unit is delayed from the sound and music played on the sending device. Therefore, the image and sound may be misaligned when viewing a movie or playing a game.
- This unit supports security capabilities that comply with the BLUETOOTH standard to provide a secure connection when the BLUETOOTH wireless technology is used, but security may not be enough depending on the setting. Be careful when communicating using BLUETOOTH wireless technology.
- We do not take any responsibility for the leakage of information during BLUETOOTH communications.
- Connection with all BLUETOOTH devices cannot be guaranteed.
  - A device featuring BLUETOOTH function is required to conform to the BLUETOOTH standard specified by Bluetooth SIG, Inc. and be authenticated.
  - Even if the connected device conforms to the above mentioned BLUETOOTH standard, some devices may not be connected or work correctly, depending on the features or specifications of the device.
  - While talking on the phone hands free, noise may occur, depending on the device or communication environment.
- Depending on the device to be connected, it may require some time to start communications.

If sound skips frequently during playback
- The situation may be improved by setting the sound quality mode to "priority on stable connection." For details, refer to the Help Guide.
- The situation may be improved by changing the wireless playback quality settings or fixing the wireless playback mode to SBC on the transmitting device. For details, refer to the operating instructions supplied with the transmitting device.
- If you are using a smartphone, the situation may be improved by shutting down unnecessary applications or rebooting the smartphone.

On the use of calling apps for smartphones and computers
- This unit supports normal incoming calls only. Calling apps for smartphones and computers are not supported.

On charging the unit
- This unit can be charged using USB only. Personal computer with USB port is required for charging.
- This unit cannot be turned on, nor can the BLUETOOTH function be used, during charging.
- You can use the unit by connecting the supplied headphone cable, even while charging the unit.
- If you do not use the unit for a long time, the rechargeable battery may not be able to keep sufficient charge. The battery will be able to keep a charge properly after repeatedly discharging and charging several times.
- If you store the unit for a long time, charge the battery once every half year to prevent over-discharge.
- If the length of time you can use the unit became extremely short, the rechargeable battery should be replaced with a new one. Please contact your nearest Sony dealer for a battery replacement.

Note on static electricity
- Static electricity accumulated in the body may cause mild tingling in your ears. To minimise the effect, wear clothes made from natural materials.

If the unit does not operate properly
- Reset the unit (Fig. B).
  Press the ⏻ and — buttons simultaneously while charging. The unit will be reset. Pairing information is not deleted.
- If the problem persists even after the resetting operation above, initialize the unit as follows.
  Disconnect the micro-USB cable from the micro-USB port, turn off the unit, then hold down the ⏻ and ►II buttons simultaneously for more than 7 seconds. The indicator (blue) flashes 4 times, and the unit is reset to the factory settings. All pairing information is deleted.
- After the unit is initialized, it may not connect to your iPhone or computer. In this case, delete the pairing information of the unit from the iPhone or computer, and then pair them again.

Others
- Be careful not to catch your finger in the unit when folding.
- When you use the unit as wired headphones, use the supplied headphone cable only. Make sure that the headphone cable is firmly inserted.
- Do not place this unit in a place exposed to humidity, dust, soot or steam, or subject to direct sunlight. Do not leave the unit in a car for a long time. It may cause a malfunction.
- Using the BLUETOOTH device may not function on mobile phones, depending on radio wave conditions and location where the equipment is being used.
- High volume may affect your hearing.
- For traffic safety, do not use while driving or cycling.
- Do not use the unit in places where it would be dangerous if you are unable to hear ambient sound, such as at railroad crossings, train station platforms, and construction sites.
- Do not put weight or pressure on this unit as it may cause the unit to deform during long storage.
- Do not subject the unit to excessive shock.
- Clean the unit with a soft dry cloth.
- Do not expose the unit to water. The unit is not waterproof.
  Remember to follow the precautions below.
  - Be careful not to drop the unit into a sink or other container filled with water.
  - Do not use the unit in humid locations or bad weather, such as in the rain or snow.
  - Do not get the unit wet.
    If you touch the unit with wet hands, or put the unit in a damp article of clothing, the unit may get wet and this may cause a malfunction of the unit.
- If you experience discomfort after using the unit, stop using the unit immediately.
- The earpads may deteriorate due to longterm storage or use.
- If you have any questions or problems concerning this unit that are not covered in this manual, please consult your nearest Sony dealer.

> Optional replacement earpads can be ordered from your nearest Sony dealer.

Location of the serial number label (Fig. C).

Compatible iPhone/iPod models

You can use the unit with only the following models. Update your iPhone or iPod to the latest software before use.
- iPhone 7 Plus
- iPhone 7
- iPhone SE
- iPhone 6s Plus
- iPhone 6s
- iPhone 6 Plus
- iPhone 6
- iPhone 5s
- iPhone 5c
- iPhone 5
- iPod touch (6th generation)

(As of August 2017)

Specifications

General

Communication system: BLUETOOTH Specification version 4.1
Output: BLUETOOTH Specification Power Class 2
Maximum communication range: Line of sight approx. 10 m[1]
Frequency band: 2.4 GHz band (2.4000 GHz - 2.4835 GHz)
Operating frequency:
BLUETOOTH 2,400 MHz - 2,483.5 MHz
NFC 13.56 MHz
Maximum output power:
BLUETOOTH < 20.0 dBm
NFC < 60 dBμA/m at 10 m
Compatible BLUETOOTH profiles[2]:
A2DP (Advanced Audio Distribution Profile)
AVRCP (Audio Video Remote Control Profile)
HFP (Hands-free Profile)
HSP (Headset Profile)
Supported Codec[3]: SBC[4], AAC[5], LDAC, aptX, aptX HD
Supported content protection method: SCMS-T
Transmission range (A2DP):
20 Hz - 20,000 Hz (Sampling frequency 44.1 kHz)
20 Hz - 40,000 Hz (Sampling frequency LDAC 96 kHz, 990 kbps)
Included items:
Wireless stereo headset (1)
Micro-USB cable (approx. 50 cm) (1)
Headphone cable (approx. 1.2 m) (1)
Carrying pouch (1)
Reference Guide (this sheet) (1)
Operating Instructions (1)
Other documents (1 set)

1) The actual range will vary depending on factors such as obstacles between devices, magnetic fields around a microwave oven, static electricity, reception sensitivity, aerial's performance, operating system, software application, etc.
2) BLUETOOTH standard profiles indicate the purpose of BLUETOOTH communications between devices.
3) Codec: Audio signal compression and conversion format
4) Subband Codec
5) Advanced Audio Coding

Wireless stereo headset

Power source:
DC 3.7 V: Built-in lithium-ion rechargeable battery
DC 5 V: When charged using USB
Mass: Approx. 180 g
Operating temperature: 0 °C to 40 °C
Rated power consumption: 1.2 W
Usage hours:
When connecting via the BLUETOOTH device
Music playback time: Max. 24 hours
Communication time: Max. 20 hours
Standby time: Max. 250 hours
Note: Usage hours may be shorter depending on the Codec and the conditions of use.
Charging time:
Approx. 4 hours
(About 90 minutes of music playback is possible after 10 minutes charging.)
Note: Charging hours may be different depending on the conditions of use.
Charging temperature: 5 °C to 35 °C

Receiver

Type: Closed, Dynamic
Driver unit: 40 mm
Frequency response: 5 Hz - 40,000 Hz (JEITA)
Impedance:
18 Ω (1 kHz) (when connecting via the headphone cable)
Sensitivity:
98 dB/mW (when connecting via the headphone cable)

Microphone

Type: Electret condenser
Directivity: Omni directional
Effective frequency range: 50 Hz - 8,000 Hz

System requirements for battery charge using USB

(As of August 2017)
Personal Computer with pre-installed with any of the following operating systems and USB port:

Operating Systems
(when using Windows)
Windows® 10 Home / Windows® 10 Pro
Windows® 8.1 / Windows® 8.1 Pro
Windows® 8 / Windows® 8 Pro
Windows® 7
Home Basic / Home Premium / Professional / Ultimate

(when using Mac)
Mac OS X (version 10.9 or later)

Design and specifications are subject to change without notice.

Français

N'installez pas l'appareil dans un espace restreint, comme une bibliothèque ou un meuble encastré.

N'exposez pas les piles (piles rechargeables ou installées) à une chaleur excessive comme à la lumière du soleil, au feu ou à d'autres sources de chaleur pendant une période prolongée.
Ne pas désassembler, ouvrir ou déchiqueter les piles ou les batteries.
En cas de fuite d'une pile, évitez que le liquide n'entre en contact avec la peau ou les yeux. Le cas échéant, lavez abondamment à l'eau la zone concernée et consultez un médecin.
Les piles et batterie de rechange doivent être chargées avant utilisation. Référez-vous au instructions du fabricant ou au manuel de l'appareil pour connaître la procédure à suivre pour procéder à un chargement correct.
Après une période de stockage prolongé, il peut être nécessaire de charger ou de décharger les piles ou les batteries à plusieurs reprises afin d'en optimiser les performances.
Mettre au rebut de façon appropriée.

Avis à l'intention des clients : les informations suivantes s'appliquent uniquement aux appareils vendus dans des pays qui appliquent les directives de l'Union Européenne
Ce produit a été fabriqué par ou pour le compte de Sony Corporation, 1-7-1 Konan Minato-ku Tokyo, 108-0075 Japon. Toutes les questions relatives à la conformité des produits basées sur la législation européenne doivent être adressées à son représentant, Sony Belgium, bijkantoor van Sony Europe Limited, Da Vincilaan 7-D1, 1935 Zaventem, Belgique. Pour toute question relative au Service Après-Vente ou à la Garantie, merci de bien vouloir vous référer aux coordonnées qui vous sont communiquées dans les documents « Service (SAV) » ou Garantie.

Le soussigné, Sony Corporation, déclare que cet équipement est conforme à la Directive 2014/53/UE.
Le texte complet de la déclaration UE de conformité est disponible à l'adresse internet suivante : http://www.compliance.sony.de/

Elimination des piles et accumulateurs et des Equipements Electriques et Electroniques usagés (Applicable dans les pays de l'Union Européenne et aux autres pays européens disposant de systèmes de collecte sélective)
Ce symbole apposé sur le produit, la pile ou l'accumulateur ou sur l'emballage, indique que le produit et les piles et accumulateurs fournis avec ce produit ne doivent pas être traités comme de simples déchets ménagers.
Sur certains types de piles, ce symbole apparaît parfois combiné avec un symbole chimique. Les symboles pour le mercure (Hg) ou le plomb (Pb) sont rajoutés lorsque ces piles contiennent plus de 0,0005% de mercure ou 0,004% de plomb.
En vous assurant que les produits, piles et accumulateurs sont mis au rebut de façon appropriée, vous participez activement à la prévention des conséquences négatives que leur mauvais traitement pourrait provoquer sur l'environnement et sur la santé humaine. Le recyclage des matériaux contribue par ailleurs à la préservation des ressources naturelles.
Pour les produits qui pour des raisons de sécurité, de performance ou d'intégrité de données nécessitent une connexion permanente à une pile ou à un accumulateur, il conviendra de vous rapprocher d'un Service Technique qualifié pour effectuer son remplacement.
En rapportant votre appareil électrique, les piles et accumulateurs en fin de vie à un point de collecte approprié vous vous assurez que le produit, la pile ou l'accumulateur incorporé sera traité correctement.
Pour tous les autres cas de figure et afin d'enlever les piles ou accumulateurs en toute sécurité de votre appareil, reportez-vous au manuel d'utilisation. Rapportez les piles et accumulateurs, et les équipements électriques et électroniques usagés au point de collecte approprié pour le recyclage.
Pour toute information complémentaire au sujet du recyclage de ce produit ou des piles et accumulateurs, vous pouvez contacter votre municipalité, votre déchetterie locale ou le point de vente où vous avez acheté ce produit.

La validité du marquage CE est limitée uniquement aux pays dans lesquels il fait force de loi, c'est-à-dire principalement dans les pays de l'EEE (Espace Économique Européen).

Le nom et le logo LDAC™ sont une marque commerciale de Sony Corporation.

Le mot et les logos Bluetooth® sont des marques déposées de Bluetooth SIG, Inc. qui sont utilisés sous licence par Sony Corporation.

Le repère N est une marque commerciale ou une marque déposée de NFC Forum, Inc. aux États-Unis et dans d'autres pays.

Windows est une marque déposée ou une marque de commerce de Microsoft Corporation aux États-Unis et/ou dans les autres pays.

Mac, OS X, iPhone et iPod touch sont des marques commerciales de Apple Inc., déposées aux États-Unis et dans d'autres pays.

« Made for iPod » et « Made for iPhone » signifient qu'un accessoire électronique a été conçu pour être connecté spécifiquement à un iPod ou un iPhone, et qu'il a été certifié par le développeur comme étant conforme aux normes de performances Apple. Apple n'est pas responsable du bon fonctionnement de cet appareil ni de sa conformité aux normes réglementaires et de sécurité. Veuillez noter que l'utilisation de cet accessoire avec un iPod ou un iPhone peut affecter les performances des transmissions sans fil.

Qualcomm® est une marque commerciale de Qualcomm Incorporated, déposée aux États-Unis et dans d'autres pays, qui est utilisée avec son autorisation. Qualcomm aptX™ audio est une marque commerciale de Qualcomm Technologies International, Ltd., déposée aux États-Unis et dans d'autres pays, qui est utilisée avec son autorisation.

Android est une marque commerciale de Google Inc.

Les autres marques commerciales ou noms de marques appartiennent à leurs propriétaires respectifs.

Précautions

À propos des communications BLUETOOTH
- La technologie sans fil BLUETOOTH fonctionne dans un rayon d'environ 10 m. La portée de communication maximale peut varier en fonction des obstacles (corps humain, objet métallique, mur, etc.) ou de l'environnement électromagnétique.
- Sur l'illustration, les pointillés indiquent l'emplacement de l'antenne intégrée à l'appareil (Fig. A). La sensibilité des communications BLUETOOTH pourra être améliorée en orientant l'antenne intégrée vers le périphérique BLUETOOTH connecté. La présence d'obstacles entre l'antenne du périphérique connecté et l'antenne intégrée à cet appareil peut engendrer des parasites ou des pertes de niveau sonore, voire la désactivation des communications.
- Les communications BLUETOOTH peuvent être désactivées, ou des parasites ou des pertes de niveau sonore peuvent apparaître dans les conditions suivantes.
  - Une personne se trouve entre l'appareil et le périphérique BLUETOOTH. Cette situation peut être améliorée en plaçant le périphérique BLUETOOTH face à l'antenne de l'appareil.
  - Un obstacle, par exemple un objet métallique ou un mur, se trouve entre l'appareil et le périphérique BLUETOOTH.
  - Un appareil opérant à une fréquence de 2,4 GHz, par exemple un périphérique Wi-Fi, un téléphone sans fil ou un four à micro-ondes, est utilisé à proximité de cet appareil.
- Comme les périphériques BLUETOOTH et Wi-Fi (IEEE802.11b/g/n) utilisent la même fréquence (2,4 GHz), des interférences de micro-ondes peuvent se produire et entraîner des parasites, des pertes de niveau sonore ou la désactivation des communications si cet appareil est utilisé à proximité d'un périphérique Wi-Fi. En pareil cas, prenez les mesures suivantes.
  - Utilisez cet appareil à 10 m minimum du périphérique Wi-Fi.
  - Si cet appareil est utilisé dans un rayon de 10 m d'un périphérique Wi-Fi, mettez ce dernier hors tension.
  - Installez cet appareil et le périphérique BLUETOOTH aussi près que possible l'un de l'autre.
- Les micro-ondes émises par un périphérique BLUETOOTH peuvent perturber le fonctionnement des appareils médicaux électroniques. Pour éviter tout accident, mettez cet appareil et les autres périphériques BLUETOOTH hors tension s'ils sont situés dans les endroits suivants :
  - en présence de gaz inflammable, dans un hôpital ou une station essence
  - à proximité de portes automatiques ou d'alarmes incendie.
- N'utilisez pas l'appareil dans un avion. Les ondes radio risquent de perturber les instruments, entraver leur bon fonctionnement et provoquer un accident.
- En raison des caractéristiques de la technologie sans fil, le son reproduit sur cet appareil est décalé par rapport au son et à la musique en cours de lecture sur le périphérique émetteur. Par conséquent, l'image et le son peuvent être décalés lorsque vous visionnez un film ou utilisez un jeu vidéo.
- Cet appareil prend en charge les caractéristiques de sécurité conformes à la norme BLUETOOTH pour offrir une connexion sécurisée lors de l'utilisation de la technologie sans fil BLUETOOTH. Cependant, la sécurité peut être insuffisante, selon le réglage. Soyez prudent lorsque vous communiquez au moyen de la technologie sans fil BLUETOOTH.
- Nous ne pouvons pas être tenus responsables de la fuite d'informations au cours des communications BLUETOOTH.
- La connexion ne peut pas être garantie avec tous les périphériques BLUETOOTH.
  - Un périphérique doté de la fonction BLUETOOTH doit être conforme à la norme BLUETOOTH spécifiée par Bluetooth SIG, Inc. et doit être authentifié.
  - Même si le périphérique connecté est conforme à la norme BLUETOOTH mentionnée plus haut, il est possible que certains périphériques ne se connectent pas ou ne fonctionnent pas correctement, selon leurs caractéristiques ou spécifications.
  - Les communications téléphoniques mains libres peuvent s'accompagner de parasites, selon le périphérique ou l'environnement de communication.
- Selon le périphérique à connecter, un certain temps peut s'écouler avant le début des communications.

En cas de sauts fréquents du son pendant la lecture
- Cette situation peut être améliorée en réglant le mode de qualité du son sur « priorité à la connexion stable ». Pour plus de détails, reportez-vous au Guide d'aide.
- La situation peut être améliorée en modifiant les paramètres de qualité de la lecture sans fil ou en réglant sur SBC le mode de lecture sans fil du périphérique émetteur. Pour plus de détails, reportez-vous au mode d'emploi fourni avec le périphérique émetteur.
- Si vous utilisez un smartphone, la situation peut être améliorée en arrêtant les applications inutiles ou en redémarrant le smartphone.

À propos de l'utilisation d'applications d'appel pour smartphones et ordinateurs
- Cet appareil ne prend en charge que les appels entrants normaux. Les applications d'appel pour smartphones et ordinateurs ne sont pas prises en charge.

À propos du chargement de l'appareil
- Cet appareil peut seulement être chargé via USB. Un ordinateur équipé d'un port USB est nécessaire pour effectuer le chargement.
- Pendant le chargement, il n'est pas possible de mettre cet appareil sous tension ou d'utiliser la fonction BLUETOOTH.
- En connectant le câble pour casque fourni, vous pouvez utiliser l'appareil, même pendant son chargement.
- Si vous n'utilisez pas l'appareil pendant une période prolongée, la batterie rechargeable risque de ne pas garder une charge suffisante. La batterie pourra garder correctement sa charge après avoir été déchargée et rechargée à plusieurs reprises.
- Si vous rangez l'appareil pendant une période prolongée, chargez la batterie deux fois par an pour éviter la décharge totale.
- Si l'autonomie de l'appareil diminue considérablement, vous devez remplacer la batterie rechargeable par une neuve. Contactez votre revendeur Sony le plus proche pour vous procurer une batterie de rechange.

Remarque sur l'électricité statique
- L'électricité statique accumulée dans le corps peut entraîner de légers picotements dans les oreilles. Pour en réduire les effets, portez des vêtements en fibres naturelles.

Si l'appareil ne fonctionne pas correctement
- Réinitialisez l'appareil (Fig. B).
  Appuyez simultanément sur les touches ⏻ et — pendant le chargement. L'appareil est réinitialisé. Les informations de jumelage ne sont pas supprimées.
- Si le problème persiste même après avoir effectué la réinitialisation ci-dessus, initialisez l'appareil comme suit.
  Déconnectez le câble micro-USB du port micro-USB, mettez l'appareil hors tension, puis maintenez les touches ⏻ et ►II enfoncées simultanément pendant plus de 7 secondes. Le témoin (bleu) clignote 4 fois et l'appareil est réinitialisé selon les paramètres définis en usine. Toutes les informations de jumelage sont supprimées.
- Après avoir initialisé l'appareil, il est possible qu'il ne se connecte pas à votre iPhone ou à votre ordinateur. Dans ce cas, supprimez les informations de jumelage de l'appareil sur l'iPhone ou l'ordinateur, puis jumelez-les à nouveau.

Autres
- Prenez garde de coincer les doigts dans l'appareil lorsque vous le repliez.
- Quand vous utilisez l'appareil comme casque filaire, utilisez exclusivement le câble pour casque fourni. Assurez-vous que le câble pour casque est fermement inséré.
- Ne placez pas cet appareil dans un endroit exposé à l'humidité, la poussière, la suie ou la vapeur. Ne le laissez pas non plus en plein soleil. N'abandonnez pas l'appareil dans un véhicule pendant une période prolongée. Il risquerait de tomber en panne.
- Il est possible que l'appareil BLUETOOTH ne fonctionne pas avec des téléphones portables, selon l'état des ondes radio et le lieu d'utilisation.
- Vous risquez de subir des lésions auditives si vous utilisez cet appareil à un volume trop élevé.
- Pour des raisons de sécurité, ne l'utilisez pas en voiture ou à vélo.
- N'utilisez pas l'appareil dans des endroits où il peut être dangereux de ne pas entendre les bruits ambiants, notamment à proximité d'un passage à niveau, sur un quai de gare ou sur un chantier.
- Ne posez aucun poids sur l'appareil et n'exercez aucune pression sur celui-ci, car il risque de se déformer si vous le rangez ainsi pendant une période prolongée.
- Ne soumettez pas l'appareil à un choc excessif.
- Nettoyez l'appareil avec un chiffon doux et sec.
- N'exposez pas l'appareil à l'eau. L'appareil n'est pas étanche à l'eau.
  Veillez à respecter les précautions ci-dessous.
  - Veillez à ne pas laisser tomber l'appareil dans un évier ou tout autre récipient rempli d'eau.
  - N'utilisez pas l'appareil dans des endroits humides ou par mauvais temps, notamment sous la pluie ou la neige.
  - Évitez tout contact de l'appareil avec l'eau.
    Si vous touchez l'appareil avec les mains mouillées ou si vous le glissez dans un vêtement mouillé, de l'eau risque de pénétrer à l'intérieur l'appareil et de provoquer une panne.
- Cessez immédiatement d'utiliser l'appareil si vous éprouvez la moindre gêne.
- Une utilisation ou un rangement prolongé peut entraîner la détérioration des oreillettes.
- Pour toute question ou tout problème concernant l'appareil, qui ne serait pas abordé dans ce manuel, consultez votre revendeur Sony le plus proche.

> Des oreillettes de rechange en option peuvent être commandées auprès de votre revendeur Sony le plus proche.

Emplacement de l'étiquette du numéro de série (Fig. C).

Modèles d'iPhone/iPod compatibles

Vous pouvez seulement utiliser l'appareil avec les modèles suivants. Avant de l'utiliser, procédez à la mise à jour de votre iPhone ou iPod en installant la version la plus récente du logiciel.
- iPhone 7 Plus
- iPhone 7
- iPhone SE
- iPhone 6s Plus
- iPhone 6s
- iPhone 6 Plus
- iPhone 6
- iPhone 5s
- iPhone 5c
- iPhone 5
- iPod touch (6ème génération)

(À partir d'août 2017)

Spécifications

Généralités

Système de communication : spécification BLUETOOTH version 4.1
Sortie : spécification BLUETOOTH Power Class 2
Portée de communication maximale : environ 10 m en ligne directe[1]
Gamme de fréquences : gamme des 2,4 GHz (2,4000 GHz - 2,4835 GHz)
Fréquence de fonctionnement :
BLUETOOTH 2 400 MHz - 2 483,5 MHz
NFC 13,56 MHz
Puissance de sortie maximale :
BLUETOOTH < 20,0 dBm
NFC < 60 dBμA/m à 10 m
Profils BLUETOOTH compatibles[2] :
A2DP (Advanced Audio Distribution Profile)
AVRCP (Audio Video Remote Control Profile)
HFP (Hands-free Profile)
HSP (Headset Profile)
Codecs pris en charge[3] : SBC[4], AAC[5], LDAC, aptX, aptX HD
Méthode de protection du contenu prise en charge : SCMS-T
Plage de transmission (A2DP) :
20 Hz - 20 000 Hz (fréquence d'échantillonnage 44,1 kHz)
20 Hz - 40 000 Hz (fréquence d'échantillonnage LDAC 96 kHz, 990 kbits/s)
Éléments fournis :
Casque stéréo sans fil (1)
Câble micro-USB (environ 50 cm) (1)
Câble pour casque (environ 1,2 m) (1)
Housse de transport (1)
Guide de référence (ce feuillet) (1)
Mode d'emploi (1)
Autres documents (1 jeu)

1) La portée réelle varie en fonction de nombreux facteurs, tels que la présence d'obstacles entre les périphériques, les champs magnétiques autour des fours à micro-ondes, l'électricité statique, la sensibilité de la réception, les performances de l'antenne, le système d'exploitation, les logiciels, etc.
2) Les profils standard BLUETOOTH indiquent l'objet des communications BLUETOOTH entre périphériques.
3) Codec : format de conversion et de compression du signal audio
4) Codec sous-bande
5) Encodage audio avancé

Casque stéréo sans fil

Source d'alimentation :
3,7 V CC : batterie rechargeable lithium-ion intégrée
5 V CC : en cas de chargement USB
Masse : environ 180 g
Température de fonctionnement : 0 °C à 40 °C
Consommation électrique à la puissance nominale : 1,2 W
Durée d'utilisation :
En cas de connexion via le périphérique BLUETOOTH
Durée de lecture de musique : 24 heures max.
Durée de communication : 20 heures max.
Durée de veille : 250 heures max.
Remarque : le nombre d'heures d'utilisation peut être inférieur à celui indiqué, selon le codec et les conditions d'utilisation.
Durée de chargement :
Environ 4 heures
(Possibilité d'écouter environ 90 minutes de musique après 10 minutes de chargement.)
Remarque : le nombre d'heures de chargement peut être différent, selon les conditions d'utilisation.
Température de chargement : 5 °C à 35 °C

Récepteur

Type : fermé, dynamique
Transducteur : 40 mm
Réponse en fréquence : 5 Hz - 40 000 Hz (JEITA)
Impédance :
18 Ω (1 kHz) (en cas de connexion via le câble pour casque)
Sensibilité :
98 dB/mW (en cas de connexion via le câble pour casque)

Micro

Type : condensateur à électret
Directivité : omnidirectionnel
Plage de fréquences efficace : 50 Hz - 8 000 Hz

Configuration système requise pour charger la batterie via USB

(À partir d'août 2017)
Ordinateur personnel équipé d'un port USB et sur lequel est préinstallé un des systèmes d'exploitation suivants :

Systèmes d'exploitation
(en cas d'utilisation de Windows)
Windows® 10 Home / Windows® 10 Pro
Windows® 8.1 / Windows® 8.1 Pro
Windows® 8 / Windows® 8 Pro
Windows® 7
Home Basic / Home Premium / Professional / Ultimate

(en cas d'utilisation d'un Mac)
Mac OS X (version 10.9 ou ultérieure)

Conception et spécifications susceptibles d'être modifiées sans avis préalable.

Español

No sitúe el aparato en un espacio cerrado, como una estantería o un armario empotrado.

No exponga las pilas (la batería o las pilas instaladas) a fuentes de calor excesivo como luz solar, fuego o similar durante un período prolongado.
No desmonte, abra ni corte pilas ni baterías secundarias.
En caso de fuga en una pila o batería, evite el contacto del líquido con la piel o los ojos. En caso de contacto, lave la zona afectada con agua abundante y acuda a un médico.
Las pilas y baterías secundarias deben cargarse antes de usarse. Consulte siempre las instrucciones del fabricante o el manual de instrucciones para obtener instrucciones sobre la carga.
Después de un almacenamiento prolongado, tal vez deba cargar y descargar las pilas o baterías varias veces para conseguir que funcionen a su máximo rendimiento.
Deseche correctamente estos componentes.

Aviso para los clientes: la información siguiente resulta de aplicación solo a los equipos comercializados en países afectados por las directivas de la UE
Este producto ha sido fabricado por, o en nombre de Sony Corporation, 1-7-1 Konan Minato-ku Tokyo, 108-0075 Japón. Las consultas relacionadas con la conformidad del producto basadas en la legislación de la Unión Europea deben dirigirse al representante autorizado, Sony Belgium, bijkantoor van Sony Europe Limited, Da Vincilaan 7-D1, 1935 Zaventem, Bélgica. Para cualquier asunto relacionado con el servicio o la garantía, por favor diríjase a la dirección indicada en los documentos de servicio o garantía adjuntados con el producto.

Por la presente, Sony Corporation declara que este equipo es conforme con la Directiva 2014/53/UE.
El texto completo de la declaración UE de conformidad está disponible en la dirección Internet siguiente:
http://www.compliance.sony.de/

Tratamiento de las baterías y equipos eléctricos y electrónicos al final de su vida útil (aplicable en la Unión Europea y en países europeos con sistemas de tratamiento selectivo de residuos)
Este símbolo en el producto, en la batería o en el embalaje indica que el producto y la batería no pueden ser tratados como un residuo doméstico normal. En algunas baterías este símbolo puede utilizarse en combinación con un símbolo químico. El símbolo químico del mercurio (Hg) o del plomo (Pb) se añadirá si la batería contiene más del 0,0005% de mercurio o del 0,004% de plomo. Al asegurarse de que estos productos y baterías se desechan correctamente, usted ayuda a prevenir las consecuencias potencialmente negativas para el medio ambiente y la salud humana que podrían derivarse de la incorrecta manipulación. El reciclaje de materiales ayuda a conservar los recursos naturales.
En el caso de productos que por razones de seguridad, rendimiento o mantenimiento de datos sea necesaria una conexión permanente con la batería incorporada, esta batería solo deberá ser reemplazada por personal técnico cualificado para ello. Para asegurarse de que la batería será tratada correctamente, entregue estos productos al final de su vida útil en un punto de recogida para el reciclado de aparatos eléctricos y electrónicos. Para las demás baterías, consulte la sección donde se indica cómo extraer la batería del producto de forma segura. Deposite la batería en el correspondiente punto de recogida para el reciclado de baterías. Para recibir información detallada sobre el reciclaje de este producto o de la batería, póngase en contacto con el ayuntamiento, el punto de recogida más cercano o el establecimiento donde ha adquirido el producto o la batería.

La validez de la marca CE se limita únicamente a aquellos países en los que la legislación la impone, especialmente los países de la EEE (Espacio Económico Europeo).

El nombre y el logotipo de LDAC™ son marcas comerciales de Sony Corporation.

La palabra y los logotipos de Bluetooth® son marcas comerciales registradas propiedad de Bluetooth SIG, Inc. y Sony Corporation las utiliza con licencia.

La marca N es una marca comercial o una marca comercial registrada de NFC Forum, Inc. en Estados Unidos y en otros países.

Windows es una marca comercial registrada o una marca comercial de Microsoft Corporation en Estados Unidos y/u otros países.

Mac, OS X, iPhone y iPod touch son marcas comerciales de Apple Inc., registradas en Estados Unidos y en otros países.

"Made for iPod" y "Made for iPhone" significa que un accesorio electrónico ha sido diseñado específicamente para conectarse con el iPod y el iPhone, respectivamente, y que su desarrollador ha obtenido la certificación que acredita el cumplimiento de los estándares de rendimiento de Apple. En ningún caso, Apple se hace responsable del funcionamiento de este dispositivo ni de su cumplimiento de los estándares normativos y de seguridad. Tenga en cuenta que el uso de este accesorio con el iPod o el iPhone puede afectar al rendimiento inalámbrico.

Qualcomm® es una marca comercial de Qualcomm Incorporated, registrada en Estados Unidos y otros países, y se utiliza con autorización. Qualcomm aptX™ audio es una marca comercial de Qualcomm Technologies International, Ltd., registrada en Estados Unidos y otros países, y se utiliza con autorización.

Android es una marca comercial de Google Inc.

Las demás marcas y nombres comerciales son propiedad de sus respectivos propietarios.

Precauciones

Sobre las comunicaciones BLUETOOTH
- La tecnología inalámbrica BLUETOOTH funciona dentro de un radio de aproximadamente 10 m. El radio máximo de comunicación puede variar en función de los obstáculos (personas, metales, paredes, etc.) o el entorno electromagnético.
- La antena está integrada en la unidad, tal y como ilustra la línea de puntos (fig. A). La sensibilidad de la comunicación BLUETOOTH mejorará si se gira la antena integrada en dirección al dispositivo BLUETOOTH conectado. Si hay obstáculos entre la antena del dispositivo conectado y la antena integrada de esta unidad, es posible que se produzca ruido o una pérdida del audio o que se corte la comunicación.
- En las siguientes condiciones, es posible que se corte la comunicación BLUETOOTH o que se produzca ruido o una pérdida del audio.
  - Presencia de un cuerpo humano entre la unidad y el dispositivo BLUETOOTH. La situación puede mejorar si coloca el dispositivo BLUETOOTH mirando hacia la antena de la unidad.
  - Presencia de un obstáculo, como un objeto de metal o una pared, entre la unidad y el dispositivo BLUETOOTH.
  - Se está utilizando un dispositivo que funciona a una frecuencia de 2,4 GHz, como un dispositivo Wi-Fi, un teléfono inalámbrico o un horno microondas, cerca de esta unidad.
- Como los dispositivos BLUETOOTH y Wi-Fi (IEEE802.11b/g/n) funcionan a la misma frecuencia (2,4 GHz), pueden producirse interferencias por microondas y la posibilidad de ruido, pérdida del audio o corte de las comunicaciones si se utiliza esta unidad cerca de un dispositivo Wi-Fi. En estos casos, realice una de las acciones siguientes.
  - Utilice esta unidad a por lo menos 10 m de distancia del dispositivo Wi-Fi.
  - Si utiliza esta unidad dentro de un radio de 10 m de un dispositivo Wi-Fi, apague el dispositivo Wi-Fi.
  - Instale esta unidad y el dispositivo BLUETOOTH tan cerca como sea posible uno del otro.
- Las microondas emitidas por un dispositivo BLUETOOTH pueden influir en el funcionamiento de dispositivos médicos electrónicos. Apague esta unidad y los demás dispositivos BLUETOOTH en los siguientes lugares, ya que podrían provocar un accidente:
  - lugares con presencia de gas inflamable, un hospital o una gasolinera
  - cerca de puertas automáticas o una alarma de incendios.
- No utilice la unidad dentro de un avión. Las ondas de radio podrían interferir con los instrumentos e impedir su correcto funcionamiento, con el consiguiente riesgo de accidente.
- A causa de las características de la tecnología inalámbrica, el sonido reproducido en esta unidad presenta un desfase con respecto al sonido y la música que se reproduce en el dispositivo emisor. Por este motivo, puede producirse una falta de sincronización entre la imagen y el sonido al ver una película o jugar a un juego.
- Esta unidad es compatible con prestaciones de seguridad conformes con la norma BLUETOOTH, para disponer de una conexión segura cuando se utiliza la tecnología inalámbrica BLUETOOTH, aunque en función del entorno es posible que la seguridad no sea suficiente. Extreme las precauciones durante la comunicación mediante la tecnología inalámbrica BLUETOOTH.
- No asumimos responsabilidad alguna por la pérdida de información durante una comunicación BLUETOOTH.
- No se garantiza la conexión con todos los dispositivos BLUETOOTH.
  - Un dispositivo con la función BLUETOOTH debe cumplir con la norma BLUETOOTH definida por Bluetooth SIG, Inc. y debe estar autenticado.
  - Aunque el dispositivo conectado cumpla con la norma BLUETOOTH anteriormente mencionada, es posible que algunos dispositivos no puedan conectarse o no funcionen correctamente, en función de sus prestaciones o especificaciones.
  - Durante una conversación manos libres con el teléfono, es posible que se produzca ruido, en función del dispositivo o del entorno de comunicación.
- En función del dispositivo que deba conectarse, es posible que tarde un tiempo en establecer la comunicación.

Si se producen saltos frecuentes en el sonido durante la reproducción
- La situación puede corregirse ajustando el modo de calidad del sonido en "prioridad a la conexión estable". Para obtener más información, consulte la Guía de ayuda.
- La situación puede corregirse modificando los ajustes de calidad de la reproducción inalámbrica o ajustando el modo de la reproducción inalámbrica en SBC en el dispositivo transmisor. Para obtener más información, consulte las instrucciones suministradas con el dispositivo transmisor.
- Si usa un smartphone, la situación puede mejorar si cierra aplicaciones que no necesita o reinicia el teléfono.

Utilización de apps de llamadas para smartphones y ordenadores
- Esta unidad solo admite las llamadas entrantes normales. La unidad no es compatible con las apps de llamadas para smartphones y ordenadores.

Carga de la unidad
- Esta unidad funciona únicamente con carga USB. No es necesario un ordenador personal con puerto USB para la carga.
- Durante la carga, esta unidad no puede encenderse ni puede usarse la función BLUETOOTH.
- Puede utilizar la unidad conectando el cable de auriculares suministrado, incluso durante la carga de la unidad.
- Si no utiliza la unidad durante un período prolongado, es posible que la pila recargable no conserve una carga suficiente. La pila podrá conservar una carga suficiente después de varios ciclos seguidos de descarga y carga.
- Si almacena la unidad durante un período prolongado, cargue la pila una vez cada medio año para evitar una descarga excesiva.
- Si la autonomía de la unidad se reduce notablemente, sustituya la pila recargable por otra nueva. Póngase en contacto con su distribuidor Sony para sustituirla.

Nota sobre la electricidad estática
- La electricidad estática acumulada en el cuerpo puede provocarle un suave cosquilleo en las orejas. Para minimizar el efecto, intente vestir con prendas de materiales naturales.

Si la unidad no funciona correctamente
- Reinicie la unidad (fig. B).
  Pulse los botones ⏻ y — al mismo tiempo durante la carga. La unidad se reiniciará. La información de emparejamiento no se elimina.
- Si el problema continúa incluso después de reiniciar la unidad, inicialice la unidad de la forma descrita a continuación.
  Desconecte el cable micro USB del puerto micro USB, apague la unidad y mantenga pulsados los botones ⏻ y ►II al mismo tiempo durante más de 7 segundos. El indicador (azul) parpadea 4 veces y se restablece la configuración de fábrica de la unidad. Toda la información de emparejamiento se elimina.
- Después de inicializar la unidad, es posible que no se conecte a su iPhone o su ordenador. En este caso, elimine la información de emparejamiento de la unidad del iPhone o el ordenador y vuelva a emparejarlos.

Otros
- Al cerrar la unidad, vigile no pillarse los dedos.
- Si utiliza la unidad como unos auriculares con cable, utilice únicamente el cable de auriculares suministrado. Asegúrese de que el cable de auriculares está correctamente conectado.
- No deje la unidad en un lugar con presencia de humedad, polvo, hollín o vapor o expuesto a la luz solar directa. No deje la unidad en el interior de un vehículo durante un período prolongado. Podría averiarse.
- Es posible que el dispositivo BLUETOOTH no pueda utilizarse con teléfonos móviles, en función de las condiciones de las ondas de radio y el lugar en el que se utilice el equipo.
- Si utiliza los auriculares a un volumen alto, puede dañar sus oídos.
- Por razones de seguridad viaria, no los utilice mientras conduzca o vaya en bicicleta.
- No utilice la unidad en lugares en los que no escuchar el sonido ambiente pueda resultar peligroso, como pasos a nivel, andenes de ferrocarril u obras.
- No aplique presión ni coloque pesos sobre esta unidad, ya que podría deformarse en caso de almacenamiento prolongado.
- No exponga la unidad a impactos fuertes.
- Limpie la unidad con un paño suave y seco.
- No exponga la unidad al contacto con el agua. La unidad no es estanca al agua. Siga siempre las precauciones indicadas a continuación.
  - No deje caer la unidad en un fregadero ni en recipientes llenos de agua.
  - No utilice la unidad en lugares húmedos o con malas condiciones meteorológicas, como lluvia o nieve.
  - No deje que la unidad se moje.
    Si toca la unidad con las manos mojadas o coloca la unidad dentro de una prenda de ropa mojada, es posible que la unidad se moje y deje de funcionar correctamente.
- Si nota molestias después de usar la unidad, deje de usarla de inmediato.
- Las almohadillas pueden deteriorarse por un uso o un almacenamiento prolongados.
- Si tiene dudas o preguntas en relación con esta unidad y no encuentra soluciones en este manual, póngase en contacto con su distribuidor Sony más cercano.

> En su distribuidor Sony más cercano puede solicitar almohadillas opcionales de recambio.

Posición de la etiqueta del número de serie (fig. C).

Modelos de iPhone/iPod compatibles

Puede usar la unidad únicamente con los siguientes modelos. Instale la última actualización de software en su iPhone o iPod antes de utilizarlo.
- iPhone 7 Plus
- iPhone 7
- iPhone SE
- iPhone 6s Plus
- iPhone 6s
- iPhone 6 Plus
- iPhone 6
- iPhone 5s
- iPhone 5c
- iPhone 5
- iPod touch (6.ª generación)

(A fecha de agosto de 2017)

Especificaciones

General

Sistema de comunicación: especificación BLUETOOTH, versión 4.1
Salida: especificación BLUETOOTH, clase de alimentación 2
Alcance máximo de comunicación: línea visual de aprox. 10 m[1]
Banda de frecuencia: banda de 2,4 GHz (2,4000 GHz - 2,4835 GHz)
Frecuencia de funcionamiento:
BLUETOOTH 2.400 MHz - 2.483,5 MHz
NFC 13,56 MHz
Potencia de salida máxima:
BLUETOOTH < 20,0 dBm
NFC < 60 dBμA/m a 10 m
Perfiles BLUETOOTH compatibles[2]:
A2DP (Perfil de distribución de audio avanzado)
AVRCP (Perfil de control remoto de audio/vídeo)
HFP (Perfil manos libres)
HSP (Perfil de auriculares)
Códecs compatibles[3]: SBC[4], AAC[5], LDAC, aptX, aptX HD
Método de protección de contenidos compatible: SCMS-T
Intervalo de transmisión (A2DP):
20 Hz - 20.000 Hz (frecuencia de muestreo: 44,1 kHz)
20 Hz - 40.000 Hz (frecuencia de muestreo LDAC: 96 kHz, 990 kbps)
Artículos incluidos:
Auriculares estéreo inalámbricos (1)
Cable micro USB (aprox. 50 cm) (1)
Cable de auriculares (aprox. 1,2 m) (1)
Bolsa de transporte (1)
Guía de referencia (este documento) (1)
Manual de instrucciones (1)
Otros documentos (1 copia)

1) El intervalo real puede variar en función de factores como la presencia de obstáculos entre los dispositivos, los campos magnéticos cerca de un horno microondas, la electricidad estática, la sensibilidad de recepción, el funcionamiento de la antena, el sistema operativo, la aplicación de software, etc.
2) Los perfiles estándar de BLUETOOTH indican la finalidad de las comunicaciones BLUETOOTH entre los dispositivos.
3) Códec: formato de conversión y compresión de señal de audio
4) Códec de subbanda
5) Codificación de audio avanzada

Auriculares estéreo inalámbricos

Alimentación:
CC 3,7 V: pila recargable de iones de litio integrada
CC 5 V: carga mediante USB
Masa: aprox. 180 g
Temperatura de funcionamiento: de 0 °C a 40 °C
Consumo nominal: 1,2 W
Horas de utilización:
Conexión mediante el dispositivo BLUETOOTH
Tiempo de reproducción de música: máx. 24 horas
Tiempo de comunicación: máx. 20 horas
Tiempo en espera: máx. 250 horas
Nota: el tiempo de utilización puede ser inferior, en función del códec y de las condiciones de uso.
Tiempo de carga:
Aprox. 4 horas
(Con 10 minutos de carga es posible reproducir música durante aproximadamente 90 minutos.)
Nota: el tiempo de carga puede ser diferente, en función de las condiciones de uso.
Temperatura de carga: de 5 °C a 35 °C

Receptor

Tipo: cerrado, dinámico
Unidad auricular: 40 mm
Respuesta en frecuencia: 5 Hz - 40.000 Hz (JEITA)
Impedancia:
18 Ω (1 kHz) (al realizar la conexión mediante el cable de auriculares)
Sensibilidad:
98 dB/mW (al realizar la conexión mediante el cable de auriculares)

Micrófono

Tipo: condensador de electreto
Directividad: omnidireccional
Gama de frecuencias efectivas: 50 Hz - 8.000 Hz

Requisitos del sistema para la carga de la pila mediante USB

(A fecha de agosto de 2017)
Ordenador personal con alguno de los siguientes sistemas operativos preinstalado y puerto USB:

Sistemas operativos
(Si se utiliza Windows)
Windows® 10 Home / Windows® 10 Pro
Windows® 8.1 / Windows® 8.1 Pro
Windows® 8 / Windows® 8 Pro
Windows® 7
Home Basic / Home Premium / Professional / Ultimate

(Si se utiliza Mac)
Mac OS X (versión 10.9 o posterior)

El diseño y las especificaciones están sujetos a cambios sin previo aviso.

Deutsch

Stellen Sie das Gerät nicht in einem geschlossenen Bücherregal, einem Einbauschrank u. ä. auf, wo eine ausreichende Belüftung nicht gegeben ist.

Setzen Sie installierte Batterien bzw. Akkus nicht über längere Zeit übermäßiger Hitze, wie z. B. direktem Sonnenlicht, Feuer o. Ä., aus.
Die Sekundärzellen oder Batterien nicht zerlegen, öffnen oder schreddern.
Falls Flüssigkeit aus einer Zelle austritt, darf die Flüssigkeit nicht in Kontakt mit Haut oder Augen gelangen. Sollte es doch zu Kontakt kommen, waschen Sie den betroffenen Bereich mit reichlich Wasser und ziehen Sie einen Arzt hinzu.
Sekundärzellen und Batterien müssen vor dem Gebrauch aufgeladen werden. Lesen Sie zur sachgerechten Aufladung stets die Anweisungen des Herstellers oder die Geräteanleitung.
Nach längerer Lagerungsdauer kann es notwendig sein, die Zellen oder Batterie mehrmals aufzuladen und zu entladen, um eine maximale Leistung zu erreichen.
Entsorgen Sie sich ordnungsgemäß.

Hinweis für Kunden: Die folgenden Informationen gelten nur für Geräte, die in Ländern verkauft werden, in denen EU-Richtlinien gelten
Dieses Produkt wurde von oder für Sony Corporation, 1-7-1 Konan Minato-ku Tokio, 108-0075 Japan hergestellt.
Bei Fragen zur Produktkonformität auf Grundlage der Gesetzgebung der Europäischen Union kontaktieren Sie bitte den Bevollmächtigten Sony Belgium, bijkantoor van Sony Europe Limited, Da Vincilaan 7-D1, 1935 Zaventem, Belgien. Für Kundendienst oder Garantieangelegenheiten wenden Sie sich bitte an die in den Kundendienst- oder Garantiedokumenten genannten Adressen.

Hiermit erklärt Sony Corporation, dass diese Funkanlage der Richtlinie 2014/53/EU entspricht.
Der vollständige Text der EU-Konformitätserklärung ist unter der folgenden Internetadresse verfügbar:
http://www.compliance.sony.de/

Entsorgung von gebrauchten Batterien und Akkus und gebrauchten elektrischen und elektronischen Geräten (anzuwenden in den Ländern der Europäischen Union und anderen europäischen Ländern mit einem separaten Sammelsystem für diese Produkte)
Das Symbol auf der Batterie/dem Akku, dem Produkt oder der Verpackung weist darauf hin, dass das Produkt oder die Batterie/der Akku nicht als normaler Haushaltsabfall zu behandeln sind.
Ein zusätzliches chemisches Symbol Pb (Blei) oder Hg (Quecksilber) unter der durchgestrichenen Mülltonne bedeutet, dass die Batterie/der Akku einen Anteil von mehr als 0,0005% Quecksilber oder 0,004% Blei enthält.
Durch Ihren Beitrag zum korrekten Entsorgen des Produktes und der Batterie schützen Sie die Umwelt und die Gesundheit Ihrer Mitmenschen. Umwelt und Gesundheit werden durch falsches Entsorgen gefährdet. Materialrecycling hilft, den Verbrauch von Rohstoffen zu verringern.
Bei Produkten, die auf Grund ihrer Sicherheit, der Funktionalität oder als Sicherung vor Datenverlust eine ständige Verbindung zur eingebauten Batterie benötigen, sollte die Batterie nur durch qualifiziertes Servicepersonal ausgetauscht werden.
Um sicherzustellen, dass das Produkt und die Batterie korrekt entsorgt werden, geben Sie das Produkt zwecks Entsorgung an einer Annahmestelle für das Recycling von elektrischen und elektronischen Geräten ab.
Für alle anderen Batterien entnehmen Sie die Batterie bitte entsprechend dem Kapitel über die sichere Entfernung der Batterie. Geben Sie die Batterie an einer Annahmestelle für das Recycling von Batterien/Akkus ab.
Weitere Informationen über das Recycling dieses Produkts oder der Batterie erhalten Sie von Ihrer Gemeinde, den kommunalen Entsorgungsbetrieben oder dem Geschäft, in dem Sie das Produkt gekauft haben.
Hinweis für Lithiumbatterien: Bitte geben Sie nur entladene Batterien an den Sammelstellen ab. Wegen Kurzschlussgefahr überkleben Sie bitte die Pole der Batterie mit Klebestreifen. Sie erkennen Lithiumbatterien an den Abkürzungen Li oder CR.

Die Gültigkeit des CE-Zeichens beschränkt sich ausschließlich auf die Länder, in denen es gesetzlich erforderlich ist, vor allem im EWR (Europäischer Wirtschaftsraum).

Der Name und das Logo LDAC™ sind ein Markenzeichen von Sony Corporation.

Der Bluetooth®-Schriftzug und die Logos sind eingetragene Markenzeichen und Eigentum von Bluetooth SIG, Inc., und ihre Verwendung durch die Sony Corporation erfolgt in Lizenz.

Die N-Markierung ist in den USA und in anderen Ländern ein Markenzeichen oder ein eingetragenes Markenzeichen von NFC Forum, Inc.

Windows ist ein eingetragenes Markenzeichen oder ein Markenzeichen der Microsoft Corporation in den Vereinigten Staaten und/oder anderen Ländern.

Mac, OS X, iPhone und iPod touch sind in den USA und in anderen Ländern eingetragene Markenzeichen von Apple Inc.

„Made for iPod" und „Made for iPhone" bedeutet, dass elektronisches Zubehör speziell für den Anschluss an einen iPod bzw. ein iPhone konzipiert und vom Entwickler entsprechend den Leistungsstandards von Apple getestet wurde. Apple übernimmt keine Garantie für die Funktionsfähigkeit dieses Geräts bzw. der Einhaltung von Sicherheitsstandards. Bitte beachten Sie, dass die Verwendung dieses Zubehörs mit einem iPod oder iPhone die Qualität der Funkverbindung beeinträchtigen kann.

Qualcomm® ist ein Markenzeichen von Qualcomm Incorporated, eingetragen in den Vereinigten Staaten und anderen Ländern. Die Verwendung erfolgt mit Genehmigung. Qualcomm aptX™ audio ist ein Markenzeichen von Qualcomm Technologies International, Ltd., eingetragen in den Vereinigten Staaten und anderen Ländern. Die Verwendung erfolgt mit Genehmigung.

Android ist ein Markenzeichen von Google Inc.

Andere Markenzeichen und Produktnamen sind Eigentum der jeweiligen Rechteinhaber.

Sicherheitsmaßnahmen

BLUETOOTH-Kommunikation
- Die Reichweite der BLUETOOTH-Funktechnologie beträgt ca. 10 m. Die maximale Kommunikationsreichweite kann je nach Hindernissen (Personen, Metall, Wände usw.) oder der elektromagnetischen Umgebung variieren.
- Die Antenne ist wie mit der gepunkteten Linie dargestellt in das Gerät integriert (Abb. A). Sie können die Empfangsqualität bei der BLUETOOTH-Kommunikation verbessern, indem Sie die integrierte Antenne in Richtung des verbundenen BLUETOOTH-Geräts drehen. Wenn sich Hindernisse zwischen der Antenne des verbundenen Geräts und der integrierten Antenne dieses Geräts befinden, können Störrauschen bzw. Tonaussetzer auftreten oder es ist keine Kommunikation möglich.
- Unter den folgenden Bedingungen ist keine BLUETOOTH-Kommunikation möglich oder Störrauschen bzw. Tonaussetzer können auftreten.
  - Es befindet sich eine Person zwischen dem Gerät und dem BLUETOOTH-Gerät. In dieser Situation kann der Empfang eventuell verbessert werden, indem Sie das BLUETOOTH-Gerät auf die Seite dieses Geräts stellen, an der sich die Antenne befindet.
  - Zwischen diesem Gerät und dem BLUETOOTH-Gerät befindet sich ein Hindernis, wie z. B. Metall oder eine Wand.
  - Ein Gerät mit 2,4-GHz-Frequenz, wie z. B. ein Wi-Fi-Gerät, ein schnurloses Telefon oder ein Mikrowellenherd, wird in der Nähe dieses Geräts verwendet.
- Da BLUETOOTH- und Wi-Fi-Geräte (IEEE802.11b/g/n) mit derselben Frequenz (2,4 GHz) arbeiten, kann es zu Interferenzen im Mikrowellenbereich und zu Störrauschen oder Tonaussetzern kommen oder es ist keine Kommunikation möglich, wenn dieses Gerät in der Nähe von Wi-Fi-Geräten verwendet wird. Gehen Sie in einem solchen Fall folgendermaßen vor.
  - Verwenden Sie dieses Gerät in einem Abstand von mindestens 10 m vom Wi-Fi-Gerät.
  - Wenn dieses Gerät innerhalb von 10 m Entfernung von einem Wi-Fi-Gerät verwendet wird, schalten Sie das Wi-Fi-Gerät aus.
  - Stellen Sie dieses Gerät und das BLUETOOTH-Gerät möglichst nahe beieinander auf.
- Von einem BLUETOOTH-Gerät ausgehende Mikrowellen können den Betrieb von medizinischen Geräten beeinflussen. Schalten Sie dieses Gerät und andere BLUETOOTH-Geräte an folgenden Orten aus. Andernfalls besteht Unfallgefahr:
  - an Orten mit entzündlichen Gasen, in einem Krankenhaus oder an einer Tankstelle
  - in der Nähe von automatischen Türen oder Feuermeldern.
- Verwenden Sie dieses Gerät nicht im Flugzeug. Funkwellen können Geräte in ihrer Funktion beeinträchtigen, was zu Fehlfunktionen und Unfällen führen kann.
- Aufgrund der Merkmale der Funktechnologie wird der Ton von diesem Gerät gegenüber dem Ton oder der Musik vom sendenden Gerät verzögert ausgegeben. Daher sind Bild und Ton bei der Filmwiedergabe oder beim Spielen unter Umständen nicht synchron.
- Dieses Gerät unterstützt dem BLUETOOTH-Standard entsprechende Sicherheitsfunktionen, um die Verbindungssicherheit bei BLUETOOTH-Funkverbindungen zu gewährleisten. Je nach Einstellung bieten diese jedoch möglicherweise keinen ausreichenden Schutz. Seien Sie bei der Kommunikation mit BLUETOOTH-Funktechnologie also vorsichtig.
- Für Sicherheitslücken bei der Übertragung von Informationen während der BLUETOOTH-Kommunikation kann keine Haftung übernommen werden.
- Eine Verbindung mit allen BLUETOOTH-Geräten kann nicht garantiert werden.
  - Für die Authentifizierung benötigen Sie ein Gerät mit BLUETOOTH-Funktion, das dem von Bluetooth SIG, Inc., spezifizierten BLUETOOTH-Standard entspricht.
  - Auch bei Geräten, die dem oben erwähnten BLUETOOTH-Standard entsprechen, kann es vorkommen, dass je nach Funktionen oder technischen Daten der Geräte keine Verbindung hergestellt werden kann oder sie nicht einwandfrei funktionieren.
  - Wenn Sie freihändig telefonieren, kann je nach Gerät oder Kommunikationsumgebung Störrauschen zu hören sein.
- Je nach dem Gerät, zu dem eine Verbindung hergestellt werden soll, kann es eine Weile dauern, bis die Kommunikation beginnt.

Bei häufigen Tonaussetzern während der Wiedergabe
- Die Empfangsqualität lässt sich eventuell verbessern, indem Sie „Priorität auf stabiler Verbindung" als den Tonqualitätsmodus einstellen. Näheres dazu finden Sie in der Hilfe.
- Die Empfangsqualität lässt sich eventuell verbessern, indem Sie die Qualitätseinstellungen für die drahtlose Wiedergabe ändern oder den drahtlosen Wiedergabemodus am Sendegerät fest auf SBC einstellen. Näheres dazu finden Sie in der Bedienungsanleitung zum Sendegerät.
- Bei einem Smartphone können Sie eventuell eine Verbesserung erzielen, indem Sie nicht benötigte Apps schließen oder das Smartphone neu starten.

Hinweis zu Telefon-Apps für Smartphones und Computer
- Dieses Gerät unterstützt nur normal eingehende Anrufe. Telefon-Apps für Smartphones und Computer werden nicht unterstützt.

Laden des Geräts
- Dieses Gerät kann nur über USB geladen werden. Zum Laden ist ein PC mit USB-Anschluss erforderlich.
- Während des Ladens können Sie dieses Gerät nicht einschalten und auch die BLUETOOTH-Funktion kann nicht verwendet werden.
- Sie können das Gerät auch beim Laden verwenden, indem Sie das mitgelieferte Kopfhörerkabel anschließen.
- Falls Sie das Gerät längere Zeit nicht verwenden, hält der Akku nach dem Laden möglicherweise nicht sehr lange. Der Akku hält die Ladung wieder länger, nachdem Sie ihn einige Male entladen und wieder aufgeladen haben.
- Falls Sie das Gerät lange Zeit nicht verwenden, laden Sie den Akku halbjährlich auf, um ihn vor einer Tiefentladung zu schützen.
- Wenn sich die Betriebsdauer des Akkus stark verkürzt, müssen Sie den Akku durch einen neuen ersetzen. Wenden Sie sich für einen Ersatzakku bitte an Ihren Sony-Händler.

Hinweis zur statischen Aufladung
- Wenn sich im Körper statische Aufladung bildet, führt dies möglicherweise zu einem leichten Kribbeln in den Ohren. Der Effekt lässt sich minimieren, indem Sie Kleidungsstücke aus Naturfasern tragen.

Wenn das Gerät nicht richtig funktioniert
- Setzen Sie das Gerät zurück (Abb. B).
  Drücken Sie beim Laden gleichzeitig die Tasten ⏻ und —. Das Gerät wird zurückgesetzt. Die Pairing-Informationen werden nicht gelöscht.
- Wenn das Problem auch nach dem oben beschriebenen Zurücksetzen bestehen bleibt, initialisieren Sie das Gerät wie folgt.
  Trennen Sie das Micro-USB-Kabel vom Micro-USB-Anschluss, schalten Sie das Gerät aus und halten Sie dann die Tasten ⏻ und ►II gleichzeitig mehr als 7 Sekunden gedrückt. Die (blaue) Anzeige blinkt 4-mal und das Gerät wird auf die Werkseinstellungen zurückgesetzt. Alle Pairing-Informationen werden gelöscht.
- Nach der Initialisierung des Geräts kann sich das Gerät eventuell nicht mehr mit Ihrem iPhone oder Computer verbinden. Löschen Sie in diesem Fall die Pairing-Informationen des Geräts von Ihrem iPhone oder Computer und führen Sie das Pairing dann erneut durch.

Sonstiges
- Achten Sie darauf, sich nicht die Finger einzuklemmen, wenn Sie das Gerät zusammenklappen.
- Verwenden Sie ausschließlich das mitgelieferte Kopfhörerkabel, wenn Sie das Gerät als Kabelkopfhörer verwenden. Schließen Sie das Kopfhörerkabel unbedingt fest an.
- Legen Sie dieses Gerät nicht an einen Ort, an dem es Feuchtigkeit, Staub, Ruß, Dampf oder direktem Sonnenlicht ausgesetzt ist. Lassen Sie das Gerät nicht längere Zeit in einem Auto liegen. Andernfalls kann es zu Fehlfunktionen kommen.
- Je nach dem Zustand der Funkwellen und dem Ort, an dem die Geräte verwendet werden, funktioniert das BLUETOOTH-Gerät u. U. nicht mit Mobiltelefonen.
- Eine zu hohe Lautstärke kann zu Gehörschäden führen.
- Verwenden Sie Kopfhörer aus Gründen der Verkehrssicherheit nicht beim Fahren von Kraftfahrzeugen oder beim Fahrradfahren.
- Verwenden Sie das Gerät nicht an Orten, an denen es gefährlich wäre, keine Umgebungsgeräusche mehr wahrnehmen zu können, wie z. B. an Bahnübergängen, auf Bahnsteigen und auf Baustellen.
- Achten Sie darauf, dass auf diesem Gerät kein Gewicht oder Druck lastet, da es sich andernfalls bei langer Aufbewahrung verformen kann.
- Schützen Sie das Gerät vor starken Stößen.
- Reinigen Sie das Gerät mit einem weichen, trockenen Tuch.
- Schützen Sie das Gerät vor Wasser. Das Gerät ist nicht wasserfest.
  Befolgen Sie stets die folgenden Vorsichtsmaßnahmen.
  - Lassen Sie das Gerät auf keinen Fall in ein Waschbecken oder einen anderen mit Wasser gefüllten Behälter fallen.
  - Verwenden Sie das Gerät nicht an feuchten Orten oder bei schlechten Witterungsbedingungen wie Regen oder Schnee.
  - Lassen Sie kein Wasser auf das Gerät gelangen.
    Wenn Sie das Gerät mit feuchten Händen berühren oder auf feuchtem Stoff (z. B. einem Handtuch) ablegen, kann es nass werden. Dies kann zu Fehlfunktionen führen.
- Wenn Sie sich nach dem Verwenden des Geräts nicht wohl fühlen, verwenden Sie das Gerät auf keinen Fall weiter.
- Die Ohrpolster können sich nach langer Aufbewahrung oder Verwendung abnutzen.
- Sollten an dem Gerät Probleme auftreten oder sollten Sie Fragen haben, auf die in dieser Anleitung nicht eingegangen wird, wenden Sie sich bitte an Ihren Sony-Händler.

> Optionale Ersatzohrpolster können Sie bei Ihrem Sony-Händler bestellen.

Position des Aufklebers mit der Seriennummer (Abb. C).

Kompatible iPhone-/iPod-Modelle

Sie können dieses Gerät nur mit den folgenden Modellen einsetzen. Aktualisieren Sie Ihr iPhone bzw. Ihren iPod vor dem Gebrauch anhand der neuesten Software.
- iPhone 7 Plus
- iPhone 7
- iPhone SE
- iPhone 6s Plus
- iPhone 6s
- iPhone 6 Plus
- iPhone 6
- iPhone 5s
- iPhone 5c
- iPhone 5
- iPod touch (6. Generation)

(Stand: August 2017)

Technische Daten

Allgemeines

Kommunikationssystem: BLUETOOTH-Spezifikation Version 4.1
Ausgangsleistung: BLUETOOTH-Spezifikation Leistungsklasse 2
Maximale Kommunikationsreichweite: Sichtlinie ca. 10 m[1]
Frequenzband: 2,4-GHz-Frequenzband (2,4000 GHz - 2,4835 GHz)
Betriebsfrequenz:
BLUETOOTH 2.400 MHz - 2.483,5 MHz
NFC 13,56 MHz
Maximale Ausgangsleistung:
BLUETOOTH < 20,0 dBm
NFC < 60 dBμA/m bei 10 m
Kompatible BLUETOOTH-Profile[2]:
A2DP (Advanced Audio Distribution Profile)
AVRCP (Audio Video Remote Control Profile)
HFP (Hands-free Profile)
HSP (Headset Profile)
Unterstützter Codec[3]: SBC[4], AAC[5], LDAC, aptX, aptX HD
Unterstütztes Inhaltsschutzverfahren: SCMS-T
Übertragungsbereich (A2DP):
20 Hz - 20.000 Hz (Abtastfrequenz 44,1 kHz)
20 Hz - 40.000 Hz (Abtastfrequenz LDAC 96 kHz, 990 kbps)
Mitgelieferte Teile:
Funk-Stereo-Headset (1)
Micro-USB-Kabel (ca. 50 cm) (1)
Kopfhörerkabel (ca. 1,2 m) (1)
Tragebeutel (1)
Referenzanleitung (dieses Blatt) (1)
Bedienungsanleitung (1)
Sonstige Dokumente (1 Satz)

1) Die tatsächliche Reichweite hängt von verschiedenen Faktoren ab, wie z. B. Hindernissen zwischen Geräten, Magnetfeldern um einen Mikrowellenherd, statischer Elektrizität, Empfangsempfindlichkeit, Leistung der Antenne, Betriebssystem, Softwareanwendung usw.
2) BLUETOOTH-Standardprofile geben den Zweck der BLUETOOTH-Kommunikation zwischen den Geräten an.
3) Codec: Format für die Audiosignalkomprimierung und -konvertierung
4) Subband Codec
5) Advanced Audio Coding

Funk-Stereo-Headset

Stromversorgung:
3,7 V Gleichstrom: Integrierter Lithium-Ionen-Akku
5 V Gleichstrom: Beim Laden über USB
Masse: ca. 180 g
Betriebstemperatur: 0 °C bis 40 °C
Nennleistungsaufnahme: 1,2 W
Betriebsdauer:
Bei Verbindung mit BLUETOOTH-Gerät
Musikwiedergabedauer: max. 24 Stunden
Kommunikationsdauer: max. 20 Stunden
Bereitschaftsdauer: max. 250 Stunden
Hinweis: Die Betriebsdauer ist je nach verwendetem Codec und den Betriebsbedingungen möglicherweise kürzer.
Ladedauer:
ca. 4 Stunden
(Nach einer Ladedauer von 10 Minuten kann etwa 90 Minuten lang Musik wiedergegeben werden.)
Hinweis: Die Ladedauer kann je nach den Betriebsbedingungen von diesen Angaben abweichen.
Ladetemperatur: 5 °C bis 35 °C

Hörkapsel

Typ: Geschlossen, dynamisch
Treibereinheit: 40 mm
Frequenzantwort: 5 Hz - 40.000 Hz (JEITA)
Impedanz:
18 Ω (1 kHz) (bei Anschluss über das Kopfhörerkabel)
Empfindlichkeit:
98 dB/mW (bei Anschluss über das Kopfhörerkabel)

Mikrofon

Typ: Elektret-Kondensatormikrofon
Richtcharakteristik: Kugel
Effektiver Frequenzbereich: 50 Hz - 8.000 Hz

Systemvoraussetzungen für das Laden des Akkus über USB

(Stand: August 2017)
PC mit USB-Anschluss, auf dem eines der folgenden Betriebssysteme vorinstalliert ist:

Betriebssysteme
(bei einem Windows-System)
Windows® 10 Home / Windows® 10 Pro
Windows® 8.1 / Windows® 8.1 Pro
Windows® 8 / Windows® 8 Pro
Windows® 7
Home Basic / Home Premium / Professional / Ultimate

(bei einem Mac)
Mac OS X (Version 10.9 oder höher)

Änderungen, die dem technischen Fortschritt dienen, bleiben vorbehalten.

©2017 Sony Corporation
Printed in Malaysia
4-698-090-41(1)
http://www.sony.net/

A

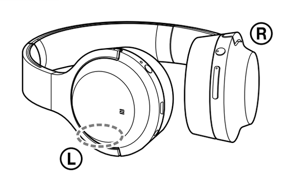

B

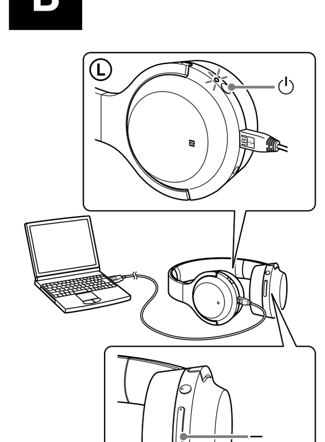

C

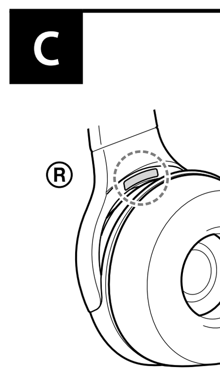

Nederlands

Installeer de apparatuur niet in een beperkte ruimte zoals een boekenrek of inbouwkast.

Stel de batterij (geïnstalleerde accu of batterijen) niet langdurig bloot aan extreem hoge temperaturen, zoals zonlicht, vuur, enzovoort.
De secundaire cellen of batterijen mogen niet uit elkaar worden gehaald, geopend of gescheurd.
Bij een lekkende cel moet u vermijden dat de vloeistof in aanraking komt met de huid of de ogen. In geval van aanraking, wast u het getroffen gebied met veel water en raadpleegt u een arts.
Secundaire cellen of batterijen moet u vóór gebruik opladen. Raadpleeg steeds de gebruiksaanwijzing of de apparaathandleiding van de fabrikant voor correcte oplaadinstructies.
Na langdurige opberging moeten de cellen of de batterijen voor een optimale werking mogelijk meerdere malen worden opgeladen en ontladen.
Ontdoe u van deze materialen volgens de geldende voorschriften.

Opmerking voor klanten: de volgende informatie geldt enkel voor apparatuur verkocht in landen waar de EU-richtlijnen van kracht zijn
Dit product werd geproduceerd door of in opdracht van Sony Corporation, 1-7-1 Konan Minato-ku Tokyo, 108-0075 Japan. Vragen met betrekking tot product conformiteit gebaseerd op EU-wetgeving kunnen worden gericht aan de gemachtigde vertegenwoordiger, Sony Belgium, bijkantoor van Sony Europe Limited, Da Vincilaan 7-D1, 1935 Zaventem, België. Voor service- of garantiezaken verwijzen wij u door naar de adressen in de afzonderlijke service of garantie documenten.

CE

Hierbij verklaart Sony Corporation dat deze radioapparatuur conform is met Richtlijn 2014/53/EU.
De volledige tekst van de EU-conformiteitsverklaring kan worden geraadpleegd op het volgende internetadres:
http://www.compliance.sony.de/

Verwijdering van oude batterijen, elektrische en elektronische apparaten (van toepassing in de Europese Unie en andere Europese landen met afzonderlijke inzamelingssystemen)
Dit symbool op het product, de batterij of op de verpakking wijst erop dat het product en de batterij, niet als huishoudelijk afval behandeld mag worden.
Op sommige batterijen kan dit symbool gebruikt worden in combinatie met een chemisch symbool. Het chemisch symbool voor kwik (Hg) of lood (Pb) wordt toegevoegd wanneer de batterij meer dan 0,0005 % kwik of 0,004 % lood bevat.
Door deze producten en batterijen op juiste wijze af te voeren, vermijdt u mogelijke negatieve gevolgen voor mens en milieu die zouden kunnen veroorzaakt worden in geval van verkeerde afvalbehandeling. Het recycleren van materialen draagt bij tot het behoud van natuurlijke bronnen.
In het geval dat de producten om redenen van veiligheid, prestaties dan wel in verband met data-integriteit een permanente verbinding met een ingebouwde batterij vereisen, mag deze batterij enkel door gekwalificeerd servicepersoneel vervangen worden. Om ervoor te zorgen dat de batterij, het elektrisch en het elektronische apparaat op een juiste wijze zal worden behandeld, dienen deze producten aan het eind van zijn levenscyclus overhandigd te worden aan het desbetreffende inzamelingspunt voor de recyclage van elektrisch en elektronisch materiaal.
Voor alle andere batterijen verwijzen we u naar het hoofdstuk over hoe de batterij veilig uit het product te verwijderen. Overhandig de batterij aan het desbetreffende inzamelingspunt voor de recyclage van batterijen.
Voor meer details in verband met het recycleren van dit product of batterij, kan u contact opnemen met de gemeentelijke instanties, de organisatie belast met de verwijdering van huishoudelijk afval of de winkel waar u het product of batterij hebt gekocht.

De CE-markering geldt alleen in landen waar deze wettelijk van kracht is. Dit is vooral het geval in landen die deel uitmaken van de EER (Europese Economische Ruimte).

De naam LDAC™ en het logo is een handelsmerk van Sony Corporation.

Het woordmerk Bluetooth® en de bijbehorende logo's zijn gedeponeerde handelsmerken die het eigendom zijn van Bluetooth SIG, Inc. en Sony Corporation gebruikt deze merken onder licentie.

De N-markering is een handelsmerk of een gedeponeerd handelsmerk van NFC Forum, Inc. in de Verenigde Staten en andere landen.

Windows is een gedeponeerd handelsmerk of handelsmerk van Microsoft Corporation in de Verenigde Staten en/of andere landen.

Mac, OS X, iPhone en iPod touch zijn handelsmerken van Apple Inc., gedeponeerd in de VS en andere landen.

De aanduidingen "Made for iPod" en "Made for iPhone" betekenen dat een elektronisch accessoire specifiek ontworpen is voor aansluiting op een iPod of iPhone en volgens de certificering van de ontwikkelaar voldoet aan de prestatienormen van Apple. Apple is niet verantwoordelijk voor het functioneren van dit apparaat of de naleving van veiligheidsnormen en wettelijke voorschriften. Houd er rekening mee dat het gebruik van dit accessoire met een iPod of iPhone invloed kan hebben op draadloze prestaties.

Qualcomm® is een handelsmerk van Qualcomm Incorporated, gedeponeerd in de Verenigde Staten en andere landen, en wordt gebruikt met toestemming.
Qualcomm aptX™ audio is een handelsmerk van Qualcomm Technologies International, Ltd., gedeponeerd in de Verenigde Staten en andere landen, en wordt gebruikt met toestemming.

Android is een handelsmerk van Google Inc.

Andere handelsmerken en handelsnamen zijn het eigendom van hun respectieve eigenaren.

Voorzorgsmaatregelen

Over BLUETOOTH-communicatie
- De draadloze BLUETOOTH-technologie werkt binnen een bereik van ongeveer 10 m. Het maximale bereik van de communicatie kan variëren afhankelijk van obstakels (personen, metalen, wanden enz.) of de elektromagnetische omgeving.
- De antenne is ingebouwd in het toestel zoals aangegeven met de stippellijn (afb. A). U kunt de gevoeligheid van de BLUETOOTH-communicatie verbeteren door de ingebouwde antenne te richten naar het aangesloten BLUETOOTH-apparaat. Wanneer er zich obstakels bevinden tussen de antenne van het aangesloten apparaat en de ingebouwde antenne van dit toestel, kan er ruis hoorbaar zijn, het geluid wegvallen of de communicatie verstoord raken.
- In de volgende omstandigheden kan de BLUETOOTH-communicatie verstoord raken, kan er ruis hoorbaar zijn of kan het geluid wegvallen.
  - Er bevindt zich iemand tussen het toestel en het BLUETOOTH-apparaat. U kunt deze situatie verhelpen door het BLUETOOTH-apparaat naar de antenne van het toestel te richten.
  - Er bevindt zich een obstakel zoals een metalen voorwerp of muur tussen het toestel en het BLUETOOTH-apparaat.
  - Er is een apparaat dat de 2,4 GHz-frequentie gebruikt, zoals een Wi-Fi-apparaat, een draadloze telefoon of een magnetron, in gebruik in de buurt van dit toestel.
- Omdat BLUETOOTH-apparaten en Wi-Fi (IEEE802.11b/g/n) dezelfde frequentie gebruiken (2,4 GHz), kan er zich microgolfinterferentie voordoen. Als dit toestel in de buurt van een Wi-Fi-apparaat wordt gebruikt, kan dit ertoe leiden dat er ruis hoorbaar is, het geluid wegvalt of de communicatie verstoord raakt. Ga in dergelijke gevallen als volgt te werk.
  - Gebruik dit toestel op een afstand van minstens 10 m van het Wi-Fi-apparaat.
  - Als dit toestel op minder dan 10 m van een Wi-Fi-apparaat wordt gebruikt, schakelt u het Wi-Fi-apparaat uit.
  - Installeer dit toestel en het BLUETOOTH-apparaat zo dicht mogelijk bij elkaar.
- Microgolven die worden uitgestraald door een BLUETOOTH-apparaat kunnen de werking van elektronische medische apparaten beïnvloeden. Schakel dit toestel en andere BLUETOOTH-apparaten uit op de volgende plaatsen, omdat dit ongelukken kan veroorzaken:
  - in de buurt van ontvlambare gassen, in ziekenhuizen of benzinestations
  - in de buurt van automatische deuren of brandalarmen.
- Gebruik het toestel niet in een vliegtuig. Radiogolven kunnen instrumenten beïnvloeden, wat kan leiden tot een ongeval wegens storingen.
- Vanwege de aard van draadloze technologie is het geluid dat wordt afgespeeld op dit apparaat vertraagd ten opzichte van het geluid en de muziek op het zendende apparaat. Het is mogelijk dat hierdoor het beeld en het geluid niet synchroon lopen bij het bekijken van een film of het spelen van een game.
- Dit toestel ondersteunt veiligheidsvoorzieningen die voldoen aan de BLUETOOTH-norm voor een beveiligde verbinding wanneer de draadloze BLUETOOTH-technologie wordt gebruikt, maar deze beveiliging zal afhankelijk van de omstandigheden mogelijk niet voldoende zijn. Wees voorzichtig wanneer u communiceert via de draadloze BLUETOOTH-technologie.
- We zijn niet verantwoordelijk voor het lekken van informatie tijdens BLUETOOTH-communicatie.
- Wij kunnen niet garanderen dat er een verbinding tot stand kan worden gebracht met alle BLUETOOTH-apparaten.
  - Een apparaat met BLUETOOTH-functie moet voldoen aan de BLUETOOTH-norm die opgesteld werd door Bluetooth SIG, Inc. en moet geverifieerd zijn.
  - Zelfs als het verbonden apparaat voldoet aan de hierboven vermelde BLUETOOTH-norm, kan met sommige apparaten mogelijk geen verbinding worden gemaakt of functioneert het apparaat niet correct, afhankelijk van de kenmerken of technische gegevens van het apparaat.
  - Wanneer u handenvrij belt, kan er afhankelijk van het apparaat of de communicatieomgeving ruis optreden.
- Afhankelijk van het apparaat waarmee de verbinding tot stand wordt gebracht, kan het even duren voordat de communicatie van start gaat.

Als het geluid regelmatig hapert tijdens het afspelen
- Het probleem kan mogelijk verholpen worden door de geluidskwaliteitsstand in te stellen op "prioriteit voor stabiele verbinding". Raadpleeg de Helpgids voor meer informatie.
- Het probleem kan mogelijk verholpen worden door op het verzendende apparaat de instellingen voor de kwaliteit van het draadloos afspelen te veranderen of de stand voor het draadloos afspelen in te stellen op SBC. Raadpleeg voor meer informatie de meegeleverde gebruiksaanwijzing van het verzendende apparaat.
- Als u een smartphone gebruikt, kan het probleem mogelijk verholpen worden door onnodige toepassingen te sluiten of door de smartphone opnieuw op te starten.

Over het gebruik van bel-apps voor smartphones en computers
- Dit apparaat ondersteunt enkel normale inkomende oproepen. Bel-apps voor smartphones en computers worden niet ondersteund.

Het toestel opladen
- Dit toestel kan alleen opgeladen worden via USB. Voor het opladen hebt u een pc met een USB-poort nodig.
- Tijdens het opladen kunt u dit toestel niet inschakelen en kunt u evenmin de BLUETOOTH-functie gebruiken.
- U kunt het toestel gebruiken door de bijgeleverde hoofdtelefoonkabel aan te sluiten, zelfs tijdens het opladen van het toestel.
- Als u het toestel langdurig niet gebruikt, lukt het mogelijk niet om de batterij tot de normale capaciteit op te laden. Na de batterij verschillende keren na elkaar te hebben opgeladen en geleegd, zult u deze opnieuw volledig kunnen opladen.
- Als u het toestel ergens langdurig opbergt, dient u de batterij minstens elke zes maanden op te laden om overmatige ontlading te voorkomen.
- Als u het toestel beduidend minder lang kunt gebruiken, moet u de oplaadbare batterij vervangen door een nieuwe. Neem hiervoor contact op met uw dichtstbijzijnde Sony-verdeler.

Opmerking over statische elektriciteit
- Door toenemende statische elektriciteit in uw lichaam kunt u prikkelingen in uw oren voelen. Dit effect kan worden beperkt door kleren te dragen die gemaakt zijn van natuurlijke materialen.

Als het toestel niet correct werkt
- Reset het toestel (afb. B).
  Druk tijdens het opladen tegelijk op de knoppen ⏻ en –. Het toestel wordt gereset. De koppelingsinformatie wordt niet gewist.
- Als het probleem blijft aanhouden, zelfs na het toestel te hebben gereset, initialiseert u het toestel als volgt.
  Koppel de micro-USB-kabel los van de micro-USB-poort, schakel het toestel uit en houd de knoppen ⏻ en ►II langer dan 7 seconden tegelijk ingedrukt. De indicator (blauw) knippert 4 keer en de fabrieksinstellingen van het toestel worden hersteld. Alle koppelingsinformatie wordt gewist.
- Na het initialiseren van het toestel kan het mogelijk geen verbinding maken met uw iPhone of computer. Wis in dat geval de koppelingsinformatie van de iPhone of computer en voer vervolgens de koppelingsprocedure opnieuw uit.

Overige
- Zorg ervoor dat uw vingers tijdens het opvouwen niet geklemd raken in het toestel.
- Wanneer u het toestel als een bekabelde hoofdtelefoon gebruikt, mag u alleen de bijgeleverde hoofdtelefoonkabel gebruiken. Zorg ervoor dat de hoofdtelefoonkabel stevig aangesloten is.
- Bewaar het toestel niet op een plaats waar het wordt blootgesteld aan vocht, stof, roet, stoom of rechtstreeks zonlicht. Laat het toestel niet langdurig in een auto liggen. Dit kan namelijk storingen veroorzaken.
- Mogelijk zal het BLUETOOTH-apparaat, afhankelijk van de omstandigheden van de radiogolven en de locatie waar het apparaat wordt gebruikt, niet werken in combinatie met mobiele telefoons.
- Een hoog volumeniveau kan uw gehoor beschadigen.
- Voor veiligheid in het verkeer mag u dit apparaat niet gebruiken tijdens het autorijden of fietsen.
- Gebruik het toestel niet op plaatsen waar het gevaarlijk kan zijn dat u de omgevingsgeluiden niet hoort, zoals aan een spoorwegovergang, op een treinperron of op een bouwwerf.
- Plaats geen gewicht op dit toestel en oefen er geen druk op uit. Dit kan er namelijk voor zorgen dat het toestel vervormd raakt wanneer het lang wordt opgeborgen.
- Stel het toestel niet bloot aan zware schokken.
- Reinig het toestel met een zachte droge doek.
- Stel het toestel niet bloot aan water. Het toestel is niet waterdicht.
  Volg altijd de onderstaande voorzorgsmaatregelen.
  - Laat het toestel niet vallen in een gootsteen of een ander voorwerp dat gevuld is met water.
  - Gebruik het toestel niet op vochtige locaties of in slecht weer, zoals bij regen of sneeuw.
  - Laat het toestel niet nat worden.
    Als u het toestel aanraakt met natte handen of het in een nat kledingstuk bewaart, kan het nat worden en defect raken.
- Als u ongemakken ervaart na het toestel te hebben gebruikt, mag u het niet langer gebruiken.
- De oorschelpen kunnen verslijten na lang gebruik of een lange opbergtijd.
- Bij vragen of problemen met betrekking tot dit toestel die niet in deze gids aan bod komen, kunt u contact opnemen met een Sony-verdeler bij u in de buurt.

Optionele vervangende oorschelpen kunnen besteld worden bij uw dichtstbijzijnde Sony-verdeler.

Plaats van het label met het serienummer (afb. C).

Compatibele iPhone-/iPod-modellen

U kunt het toestel alleen met de volgende modellen gebruiken. Werk vóór gebruik de software van uw iPhone of iPod bij naar de nieuwste versie.
- iPhone 7 Plus
- iPhone 7
- iPhone SE
- iPhone 6s Plus
- iPhone 6s
- iPhone 6 Plus
- iPhone 6
- iPhone 5s
- iPhone 5c
- iPhone 5
- iPod touch (6e generatie)

(vanaf augustus 2017)

Technische gegevens

Algemeen

Communicatiesysteem: BLUETOOTH-specificatie versie 4.1
Uitgang: BLUETOOTH-specificatie vermogensklasse 2
Maximaal communicatiebereik: in een rechte lijn zonder obstakels ong. 10 m[1]
Frequentieband: 2,4GHz-band (2,4000 GHz - 2,4835 GHz)
Werkingsfrequentie:
BLUETOOTH: 2.400 MHz - 2.483,5 MHz
NFC: 13,56 MHz
Maximaal uitgangsvermogen:
BLUETOOTH: < 20,0 dBm
NFC: < 60 dBμA/m op een afstand van 10 m
Compatibele BLUETOOTH-profielen[2]:
A2DP (Advanced Audio Distribution Profile)
AVRCP (Audio Video Remote Control Profile)
HFP (Hands-free Profile)
HSP (Headset Profile)
Ondersteunde codec[3]: SBC[4], AAC[5], LDAC, aptX, aptX HD
Ondersteunde inhoudbeveiligingsmethode: SCMS-T
Transmissiebereik (A2DP):
20 Hz - 20.000 Hz (bemonsteringsfrequentie 44,1 kHz)
20 Hz - 40.000 Hz (bemonsteringsfrequentie LDAC 96 kHz, 990 kbps)
Bijgeleverde items:
Draadloze stereoheadset (1)
Micro-USB-kabel (ong. 50 cm) (1)
Hoofdtelefoonkabel (ong. 1,2 m) (1)
Draaghoes (1)
Referentiegids (dit blad) (1)
Gebruiksaanwijzing (1)
Overige documenten (1 set)

1) Het werkelijke bereik zal variëren afhankelijk van factoren zoals obstakels tussen apparaten, magnetische velden rond een magnetron, statische elektriciteit, de ontvangstgevoeligheid, de prestaties van de antenne, het besturingssysteem, de softwaretoepassing enz.
2) BLUETOOTH-standaardprofielen geven het doel van BLUETOOTH-communicatie tussen apparaten aan.
3) Codec: audiosignaalcompressie en conversieformaat
4) Subband Codec
5) Advanced Audio Coding

Draadloze stereoheadset

Voeding:
3,7 V DC: ingebouwde oplaadbare lithium-ionbatterij
5 V DC: bij opladen via USB
Massa: ong. 180 g
Bedrijfstemperatuur: 0 °C tot 40 °C
Nominaal vermogensverbruik: 1,2 W
Gebruiksuren:
Bij verbinding via een BLUETOOTH-apparaat
Afspeeltijd voor muziek: max. 24 uur
Communicatietijd: max. 20 uur
Stand-bytijd: max. 250 uur
Opmerking: de gebruiksuren kunnen lager liggen afhankelijk van de codec en de gebruiksomstandigheden.
Oplaadtijd:
Ong. 4 uur
(De headset kan gedurende ongeveer 90 minuten muziek afspelen na een laadtijd van 10 minuten.)
Opmerking: de oplaadtijd kan verschillen afhankelijk van de gebruiksomstandigheden.
Oplaadtemperatuur: 5 °C tot 35 °C

Ontvanger

Type: gesloten, dynamisch
Driver: 40 mm
Frequentiebereik: 5 Hz - 40.000 Hz (JEITA)
Impedantie:
18 Ω (1 kHz) (wanneer u de hoofdtelefoonkabel aansluit)
Gevoeligheid:
98 dB/mW (wanneer u de hoofdtelefoonkabel aansluit)

Microfoon

Type: Elektreetcondensator
Directiviteit: omnidirectioneel
Effectief frequentiebereik: 50 Hz - 8.000 Hz

Systeemvereisten voor het opladen van de batterij via USB

(vanaf augustus 2017)
Pc waarop een van de volgende besturingssystemen vooraf is geïnstalleerd en die uitgerust is met een USB-poort:

Besturingssystemen
(bij gebruik van Windows)
Windows® 10 Home / Windows® 10 Pro
Windows® 8.1 / Windows® 8.1 Pro
Windows® 8 / Windows® 8 Pro
Windows® 7
Home Basic / Home Premium / Professional / Ultimate

(bij gebruik van een Mac)
Mac OS X (versie 10.9 of recenter)

Het ontwerp en de technische gegevens kunnen zonder voorafgaande kennisgeving worden gewijzigd.

Italiano

Non installare l'apparecchiatura in un ambiente ristretto, come scaffali per libri o mobiletti incorporati.

Non esporre la batteria (blocchi batteria o batterie installate) a fonti di calore eccessivo, quali luce solare, fuoco o simili per un periodo di tempo prolungato.
Non smontare, aprire o rompere le celle o batterie secondarie.
In caso di perdite dalle celle, non consentire al liquido di venire a contatto con la pelle o gli occhi. In caso di contatto, lavare l'area interessata con acqua abbondante e consultare un medico.
Caricare le celle secondarie e le batterie prima dell'uso. Fare sempre riferimento alle istruzioni del produttore o al manuale dell'apparecchiatura per le istruzioni di ricarica adeguate.
Dopo lunghi periodi di conservazione, potrebbe essere necessario caricare e scaricare le celle o le batterie più volte per ottenere il massimo delle prestazioni.
Smaltire correttamente.

Avviso per i clienti: le seguenti informazioni riguardano esclusivamente gli apparecchi venduti in paesi in cui sono applicate le direttive UE
Questo prodotto è stato fabbricato da o per conto di Sony Corporation, 1-7-1 Konan Minato-ku Tokyo, 108-0075 Giappone. Eventuali richieste in merito alla conformità del prodotto in ambito della legislazione Europea, dovranno essere indirizzate al rappresentante autorizzato, Sony Belgium, bijkantoor van Sony Europe Limited, Da Vincilaan 7-D1, 1935 Zaventem, Belgio. Per qualsiasi informazione relativa all'assistenza tecnica o alla garanzia, si prega di fare riferimento agli indirizzi riportati separatamente sui documenti relativi all'assistenza o sui certificati di garanzia.

CE

Con la presente, Sony Corporation dichiara che questo apparecchio è conforme alla Direttiva 2014/53/UE.
Il testo completo della dichiarazione di conformità UE è disponibile al seguente indirizzo Internet:
http://www.compliance.sony.de/

Smaltimento delle batterie (pile e accumulatori) esauste e delle apparecchiature elettriche ed elettroniche a fine vita (applicabile in tutti i Paesi dell'Unione Europea e negli altri Paesi europei con sistema di raccolta differenziata)
Questo simbolo sul prodotto, batteria o imballo indica che gli stessi non devono essere trattati come normali rifiuti domestici. Su talune batterie questo simbolo può essere utilizzato in combinazione con un simbolo chimico. I simboli chimici del mercurio (Hg) o del piombo (Pb) sono aggiunti se la batteria contiene più dello 0,0005% di mercurio o dello 0,004% di piombo. Assicurandovi che questi prodotti e le batterie siano smaltiti correttamente, contribuirete a prevenire potenziali conseguenze negative per l'ambiente e per la salute che potrebbero altrimenti essere causate dal trattamento inappropriato dei medesimi prodotti o batterie. Il riciclo dei materiali aiuterà a preservare le risorse naturali.
Nel caso di prodotti che per ragioni di sicurezza, prestazioni o integrità dei dati richiedano una connessione permanente con una batteria in essi incorporata, la stessa dovrà essere sostituita esclusivamente da personale qualificato. Per assicurarsi che la batteria sia trattata correttamente, si prega di consegnare i prodotti a fine vita ad un idoneo centro di raccolta per il riciclo di apparecchiature elettriche ed elettroniche. Per tutte le altre batterie, si prega di consultare la sezione relativa alla rimozione sicura della batteria dal prodotto. Si prega di consegnare le batterie ad un idoneo centro di raccolta per il riciclo delle batterie esauste. Per informazioni più dettagliate sul riciclo di questi prodotti o batterie, si prega di contattare il vostro Comune, il servizio di smaltimento rifiuti ovvero il punto vendita presso il quale è stato acquistato il prodotto o la batteria.
In caso di smaltimento abusivo di batterie o di apparecchiature elettriche ed elettroniche potrebbero essere applicate le sanzioni previste dalla normativa vigente (valido solo per l'Italia).

La validità del contrassegno CE è limitata ai soli paesi in cui esso è in vigore, in particolar modo ai paesi dello SEE (Spazio Economico Europeo).

Il nome e logo LDAC™ è un marchio di Sony Corporation.

Il marchio denominativo e i loghi Bluetooth® sono marchi registrati di proprietà di Bluetooth SIG, Inc. Qualsiasi uso di tali marchi da parte di Sony Corporation avviene dietro licenza.

N-Mark è un marchio o un marchio registrato di NFC Forum, Inc. negli Stati Uniti e in altri paesi.

Windows è un marchio registrato o marchio di Microsoft Corporation negli Stati Uniti e/o in altri paesi.

Mac, OS X, iPhone e iPod touch sono marchi di Apple Inc. registrati negli Stati Uniti e in altri paesi.

"Made for iPod" e "Made for iPhone" sono indicazioni che identificano accessori elettronici progettati per essere collegati, rispettivamente ad un iPod o un iPhone, e certificati dai rispettivi produttori come conformi agli standards funzionali di Apple. Apple non é responsabile del funzionamento di questo accessorio né della sua conformità agli standards normativi e di sicurezza. E' possibile che l'uso di questo accessorio con iPod o iPhone possa interferire con le funzionalità wireless.

Qualcomm® è un marchio di Qualcomm Incorporated, registrato negli Stati Uniti ed in altri paesi, utilizzato con permesso.
Qualcomm aptX™ audio è un marchio di Qualcomm Technologies International, Ltd., registrato negli Stati Uniti ed in altri paesi, utilizzato con permesso.

Android è un marchio di Google Inc.

Altri marchi e nomi di marchi appartengono ai rispettivi proprietari.

Precauzioni

Comunicazioni BLUETOOTH
- La tecnologia wireless BLUETOOTH opera in un raggio di circa 10 m. Il raggio di comunicazione massimo può variare in base alla presenza di ostacoli (persone, oggetti metallici, pareti e così via) o all'ambiente elettromagnetico.
- L'antenna è integrata nell'unità, come indicato dalla linea tratteggiata (Fig. A). È possibile migliorare la sensibilità delle comunicazioni BLUETOOTH orientando l'antenna integrata verso il dispositivo BLUETOOTH connesso. In presenza di ostacoli tra l'antenna del dispositivo connesso e l'antenna integrata di questa unità, è possibile che si verifichino disturbi o interruzioni dell'audio o che le comunicazioni siano disabilitate.
- Nelle seguenti condizioni è possibile che le comunicazioni BLUETOOTH risultino disabilitate o che si verifichino disturbi o interruzioni dell'audio.
  - Presenza di una persona tra l'unità e il dispositivo BLUETOOTH.
    Questa situazione può essere evitata posizionando il dispositivo BLUETOOTH davanti all'antenna dell'unità.
  - Presenza di ostacoli tra l'unità e il dispositivo BLUETOOTH, come elementi metallici o pareti.
  - Nei pressi dell'unità è in funzione un dispositivo che utilizza la frequenza 2,4 GHz, ad esempio un dispositivo Wi-Fi, un telefono cordless o un forno a microonde.
- I dispositivi BLUETOOTH e Wi-Fi (IEEE802.11b/g/n) utilizzano la stessa frequenza (2,4 GHz), pertanto possono verificarsi interferenze a microonde che causano disturbi o deterioramento del segnale audio oppure l'impossibilità di comunicazione se l'unità viene utilizzata in prossimità di un dispositivo Wi-Fi. In tal caso, procedere come indicato di seguito.
  - Utilizzare l'unità ad almeno 10 m di distanza dal dispositivo Wi-Fi.
  - Se l'unità viene utilizzata entro un raggio di 10 m di distanza dal dispositivo Wi-Fi, spegnere il dispositivo Wi-Fi.
  - Posizionare questa unità e il dispositivo BLUETOOTH il più vicino possibile tra loro.
- Le microonde emesse da un dispositivo BLUETOOTH possono influire negativamente sul funzionamento delle apparecchiature mediche elettroniche. Spegnere l'unità e altri dispositivi BLUETOOTH nei seguenti luoghi, per evitare possibili incidenti:
  - in presenza di gas infiammabili, all'interno di ospedali o stazioni di rifornimento
  - in prossimità di porte automatiche o allarmi antincendio.
- Non utilizzare l'unità in aereo. Le onde radio possono influire sulle strumentazioni, provocando incidenti dovuti a problemi di funzionamento.
- A causa delle caratteristiche della tecnologia senza fili, l'audio riprodotto da questa unità presenta un ritardo rispetto a quello riprodotto sul dispositivo di emissione. Pertanto, l'immagine e il suono potrebbero non essere allineati durante la riproduzione di un filmato o lo svolgimento di un gioco.
- Questa unità supporta funzionalità di sicurezza conformi allo standard BLUETOOTH per garantire una connessione sicura quando è in uso la tecnologia wireless BLUETOOTH; tale sicurezza potrebbe tuttavia essere insufficiente a seconda dell'impostazione. Prestare attenzione durante la comunicazione con la tecnologia wireless BLUETOOTH.
- Sony non si assume alcuna responsabilità per l'eventuale divulgazione di informazioni durante le comunicazioni BLUETOOTH.
- La connettività a tutti i dispositivi BLUETOOTH non è garantita.
  - È necessario un dispositivo dotato della funzione BLUETOOTH per conformarsi allo standard BLUETOOTH specificato da Bluetooth SIG, Inc. e per ottenere l'autenticazione.
  - Anche se il dispositivo connesso è conforme allo standard BLUETOOTH citato, alcuni dispositivi potrebbero non essere connessi oppure potrebbero non funzionare correttamente a seconda delle funzioni o delle caratteristiche tecniche del dispositivo.
  - Durante le comunicazioni telefoniche in vivavoce, a seconda del dispositivo o dell'ambiente di comunicazione è possibile che si verifichino disturbi.
- A seconda del dispositivo da connettere, l'avvio delle comunicazioni potrebbe richiedere tempo.

Se il suono salta spesso durante la riproduzione
- La situazione può essere migliorata impostando la modalità di qualità del suono su "priorità alla stabilità della connessione". Per i dettagli, consultare la Guida.
- La situazione può essere migliorata modificando le impostazioni della qualità di riproduzione wireless o impostando la modalità di riproduzione wireless SBC sul dispositivo trasmittente. Per i dettagli, consultare le istruzioni per l'uso in dotazione con il dispositivo trasmittente.
- Se si utilizza uno smartphone, la situazione potrebbe essere migliorata con lo spegnimento delle applicazioni non necessarie o con il riavvio dello smartphone.

Uso delle app di chiamata per smartphone e computer
- Questa unità supporta solo normali chiamate in entrata. Le app di chiamata per smartphone e computer non sono supportate.

Ricarica dell'unità
- Questa unità può essere ricaricata esclusivamente tramite USB. Per la ricarica è necessario un personal computer dotato di porta USB.
- Durante la ricarica non è possibile accendere l'unità, né utilizzare la funzione BLUETOOTH.
- È possibile utilizzare l'unità collegando il cavo cuffie in dotazione, anche durante la ricarica dell'unità.
- Se l'unità rimane inutilizzata per lungo tempo, la batteria ricaricabile potrebbe non essere in grado di mantenere una carica sufficiente. La batteria sarà in grado di mantenere correttamente la carica dopo aver eseguito diversi cicli di scaricamento e ricarica.
- Se l'unità deve rimanere inutilizzata per lungo tempo, è consigliabile ricaricare la batteria ogni sei mesi per evitare che si scarichi eccessivamente.
- Se il tempo d'uso dell'unità diventa estremamente breve, è necessario sostituire la batteria ricaricabile con una nuova. Rivolgersi al rivenditore Sony di zona per la sostituzione della batteria.

Nota sull'elettricità statica
- L'elettricità statica che si accumula nel corpo può causare un lieve formicolio nelle orecchie. L'effetto può essere ridotto al minimo indossando abiti realizzati in tessuti naturali.

Se l'unità non funziona correttamente
- Reimpostare l'unità (Fig. B).
  Premere contemporaneamente i pulsanti ⏻ e – durante la ricarica. L'unità viene reimpostata. Le informazioni di associazione non vengono eliminate.
- Se il problema persiste dopo avere eseguito l'operazione di reimpostazione sopra indicata, procedere all'inizializzazione dell'unità come indicato di seguito.
  Scollegare il cavo micro-USB dalla porta micro-USB, spegnere l'unità, quindi tenere premuti contemporaneamente i pulsanti ⏻ e ►II per almeno 7 secondi. La spia (blu) lampeggia 4 volte e l'unità viene reimpostata alle impostazioni di fabbrica. Tutte le informazioni di associazione vengono eliminate.
- Una volta inizializzata l'unità, potrebbe non essere possibile connetterla all'iPhone o al computer in uso. In questo caso, eliminare le informazioni di associazione all'unità dall'iPhone o dal computer, quindi eseguire nuovamente la procedura di associazione.

Altro
- Prestare attenzione a non ferirsi le dita quando le cuffie vengono piegate.
- Quando l'unità viene utilizzata come cuffie cablate, utilizzare esclusivamente il cavo cuffie in dotazione. Assicurarsi che il cavo cuffie sia inserito a fondo.
- Non collocare l'unità in ambienti esposti a umidità, polvere, fuliggine, vapore o luce diretta del sole. Non lasciare l'unità in auto per lungo tempo. Potrebbero verificarsi problemi di funzionamento.
- Il dispositivo BLUETOOTH potrebbe non essere utilizzabile con i telefoni cellulari, a seconda delle condizioni delle onde radio e del luogo in cui viene utilizzato l'apparecchio.
- L'ascolto ad alto volume può avere ripercussioni sull'udito.
- Per motivi di sicurezza stradale, non utilizzare durante la guida o in bicicletta.
- Non utilizzare l'unità in ambienti in cui potrebbe essere pericoloso non riuscire a sentire i rumori dell'ambiente, ad esempio in prossimità dei passaggi a livello, sulle piattaforme delle stazioni ferroviarie o nei pressi di cantieri edili.
- Non appoggiare pesi e non esercitare pressione sull'unità, in quanto a lungo termine potrebbe deformarsi.
- Non sottoporre l'unità a urti eccessivi.
- Pulire l'unità con un panno morbido e asciutto.
- Non esporre l'unità all'acqua. L'unità non è impermeabile.
  Attenersi alle precauzioni riportate di seguito.
  - Evitare di lasciar cadere l'unità in un lavandino o in un altro contenitore pieno d'acqua.
  - Non utilizzare l'unità in ambienti umidi o in caso di cattivo tempo, ad esempio se piove o nevica.
  - Evitare di bagnare l'unità.
    Se si tocca l'unità con le mani bagnate o la si avvolge in un capo d'abbigliamento umido, è possibile che l'unità si bagni e presenti problemi di funzionamento.
- Interrompere immediatamente l'uso dell'unità se si avverte qualsiasi genere di fastidio dopo l'uso.
- I cuscinetti per cuffie possono deteriorarsi a causa di conservazione o utilizzo prolungati.
- Per eventuali domande o problemi riguardanti l'unità non affrontati nel presente manuale, rivolgersi al rivenditore Sony di zona.

Cuscinetti per cuffie sostitutivi opzionali possono essere ordinati presso il rivenditore Sony di zona.

Posizione dell'etichetta con il numero di serie (Fig. C).

Modelli iPhone/iPod compatibili

È possibile utilizzare l'unità solo insieme ai seguenti modelli. Prima dell'uso, aggiornare iPhone o iPod all'ultima versione del software.
- iPhone 7 Plus
- iPhone 7
- iPhone SE
- iPhone 6s Plus
- iPhone 6s
- iPhone 6 Plus
- iPhone 6
- iPhone 5s
- iPhone 5c
- iPhone 5
- iPod touch (6a generazione)

(Informazioni aggiornate ad agosto 2017)

Caratteristiche tecniche

Generali

Sistema di comunicazione: specifica BLUETOOTH versione 4.1
Uscita: specifica BLUETOOTH classe di potenza 2
Distanza massima di comunicazione: linea d'aria: circa 10 m[1]
Banda di frequenza: banda da 2,4 GHz (2,4000 GHz - 2,4835 GHz)
Frequenza operativa:
BLUETOOTH 2.400 MHz - 2.483,5 MHz
NFC 13,56 MHz
Massima potenza di uscita:
BLUETOOTH < 20,0 dBm
NFC < 60 dBμA/m a 10 m
Profili BLUETOOTH compatibili[2]:
A2DP (Advanced Audio Distribution Profile)
AVRCP (Audio Video Remote Control Profile)
HFP (Hands-free Profile)
HSP (Headset Profile)
Codec supportati[3]: SBC[4], AAC[5], LDAC, aptX, aptX HD
Metodo di protezione del contenuto supportato: SCMS-T
Raggio di trasmissione (A2DP):
20 Hz - 20.000 Hz (frequenza di campionamento 44,1 kHz)
20 Hz - 40.000 Hz (frequenza di campionamento LDAC 96 kHz, 990 kbps)
Articoli in dotazione:
Cuffie stereo wireless (1)
Cavo micro USB (circa 50 cm) (1)
Cavo cuffie (circa 1,2 m) (1)
Borsa per il trasporto (1)
Guida di riferimento (il presente foglio) (1)
Istruzioni per l'uso (1)
Altri documenti (1 set)

1) Il raggio d'azione effettivo dipende da fattori quali ostacoli tra i dispositivi, campi magnetici intorno a un forno a microonde, elettricità statica, sensibilità di ricezione, prestazioni dell'antenna, sistema operativo, applicazione software e così via.
2) I profili BLUETOOTH standard indicano lo scopo della comunicazione BLUETOOTH tra i dispositivi.
3) Codec: formato di conversione e compressione dei segnali audio
4) Codec sub-band
5) Advanced Audio Coding

Cuffie stereo wireless

Alimentazione:
3,7 V CC: batteria ricaricabile agli ioni di litio integrata
5 V CC: per la ricarica tramite USB
Massa: circa 180 g
Temperatura di esercizio: da 0 °C a 40 °C
Potenza nominale assorbita: 1,2 W
Ore di utilizzo:
Durante la connessione tramite dispositivo BLUETOOTH
Autonomia in riproduzione musicale: max. 24 ore
Autonomia in comunicazione: max. 20 ore
Autonomia in stand-by: max. 250 ore
Nota: le ore di utilizzo possono risultare inferiori in base al codec e alle condizioni d'uso.
Tempo di ricarica:
Circa 4 ore
(Dopo 10 minuti di ricarica sono possibili circa 90 minuti di riproduzione di musica.)
Nota: le ore di ricarica possono risultare differenti in base alle condizioni d'uso.
Temperatura di ricarica: da 5 °C a 35 °C

Ricevitore

Tipo: chiuso, dinamico
Unità pilota: 40 mm
Risposta in frequenza: 5 Hz - 40.000 Hz (JEITA)
Impedenza:
18 Ω (1 kHz) (durante la connessione tramite cavo cuffie)
Sensibilità:
98 dB/mW (durante la connessione tramite cavo cuffie)

Microfono

Tipo: con condensatore a elettrete
Direttività: onnidirettivo
Gamma di frequenza effettiva: 50 Hz - 8.000 Hz

Requisiti di sistema per la ricarica della batteria tramite USB

(Informazioni aggiornate ad agosto 2017)
Personal computer con uno dei seguenti sistemi operativi preinstallato e porta USB:

Sistemi operativi
(Windows)
Windows® 10 Home / Windows® 10 Pro
Windows® 8.1 / Windows® 8.1 Pro
Windows® 8 / Windows® 8 Pro
Windows® 7
Home Basic / Home Premium / Professional / Ultimate

(Mac)
Mac OS X (versione 10.9 o successiva)

Il design e le caratteristiche tecniche sono soggetti a modifica senza preavviso.

Magyar

A készüléket ne használja szűk zárt térben, pl. könyvszekrényben vagy beépített szekrényben.

Az akkumulátorokat vagy elemeket ne érje hosszú ideig túlzott hő, pl. közvetlen napsütés, tűz vagy hasonló.
A szekunder cellákat vagy akkumulátorokat tilos szétszedni, felnyitni vagy darabokra vágni.
A cella szivárgása esetén ne engedje, hogy a folyadék a bőrével vagy a szemével érintkezzen. Ha mégis így történik, bő vízzel mossa le az érintett területet, és forduljon orvoshoz.
A szekunder cellákat és akkumulátorokat használat előtt fel kell tölteni. A megfelelő töltésről a gyártó utasításai között vagy a készülék használati útmutatójában talál bővebb információt.
Hosszabb tárolási idő után a maximális teljesítmény eléréséhez szükség lehet a cellák vagy akkumulátorok több alkalommal történő feltöltésére és lemerítésére.
Az elemeket a megfelelő hulladékgyűjtő helyen adja le.

Megjegyzés a vásárlóknak: az alábbi információ csak az Európai Unió irányelveit alkalmazó országokban eladott berendezésekre vonatkozik
Ezt a terméket a Sony Corporation (1-7-1 Konan Minato-ku Tokió, 108-0075 Japán), vagy megbízottja gyártotta. Az Európai Unió jogszabályai alapján a termékbiztonsággal kapcsolatban a Sony Belgium, bijkantoor van Sony Europe Limited (Da Vincilaan 7-D1, 1935 Zaventem, Belgium) a jogosult képviselő. Kérjük, bármely szervizeléssel vagy garanciával kapcsolatos ügyben, a különálló szerviz- vagy garanciadokumentumokban megadott címekhez forduljon.

CE

A Sony Corporation igazolja, hogy ez a készülék megfelel a 2014/53/EU irányelvnek. Az EU-megfelelőségi nyilatkozat teljes szövege elérhető a következő internetes címen: http://www.compliance.sony.de/

Feleslegessé vált elemek, villamos és elektronikus készülékek hulladékként való eltávolítása. (Használható az Európai Unió és egyéb európai országok szelektív hulladékgyűjtési rendszereiben)
Ez a szimbólum az elemen, a készüléken vagy annak csomagolásán azt jelzi, hogy a terméket ne kezelje háztartási hulladékként. Egyes elemeken, vagy azok csomagolásán ez a szimbólum együtt szerepelhet a higany (Hg) vagy az ólom (Pb) vegyjelével akkor, ha az elem 0,0005%-nál több higanyt, vagy 0,004%-nál több ólmot tartalmaz.
Azáltal, hogy az elhasznált elemeket és készülékeket a kijelölt gyűjtőhelyeken adja le, segít megelőzni a környezet és az emberi egészség károsodását, mely bekövetkezhetne, ha nem követi a hulladékkezelés helyes módját. Az anyagok újrahasznosítása segít a természeti erőforrások megőrzésében.
Az olyan berendezéseknél alkalmazott elemeket, ahol biztonsági, üzemviteli, illetve adatok megőrzése érdekében elengedhetetlen az energiaellátás folyamatosságának biztosítása, csak az arra felkészült szerviz cserélheti azt ki.
Beépített elem esetén, hogy biztosítható legyen az elem megfelelő kezelése, a termék elhasználódásakor jutassa el azt, az arra kijelölt elektromos és elektronikus hulladékgyűjtő helyre.
Minden más elem esetén kérjük, hogy tanulmányozza a készülékhez mellékelt útmutatót, hogy milyen módon lehet az elemet biztonságosan eltávolítani a készülékből. Az elemet a használt elemek gyűjtőhelyén adja le.
Az elem, vagy készülék újrahasznosítása érdekében további információért forduljon a lakhelyén az illetékes hulladékgyűjtő szolgáltatóhoz, vagy ahhoz az üzlethez, ahol a terméket megvásárolta.

A CE jelölés érvényessége azokra az országokra korlátozódik, ahol a használata jogszabályban előírt – főként az Európai Gazdasági Térség (EEA) országaiban.

Az LDAC™ név és logó a Sony Corporation védjegye.

A Bluetooth® jelzés és emblémák a Bluetooth SIG, Inc. tulajdonában lévő bejegyzett védjegyek, a Sony Corporation ezeket licencmegállapodás keretében használja.

Az N-jel az NFC Forum, Inc. védjegye vagy bejegyzett védjegye az Egyesült Államokban és más országokban.

A Windows a Microsoft Corporation védjegye vagy bejegyzett védjegye az Egyesült Államokban és/vagy más országokban.

A Mac, az OS X, az iPhone és az iPod touch az Apple Inc. az Egyesült Államokban és más országokban bejegyzett védjegye.

A „Made for iPod" és a „Made for iPhone" jelzések azt jelentik, hogy az adott elektronikus kiegészítő kifejezetten az iPod vagy iPhone készülékhez történő csatlakoztatáshoz lett kialakítva, és a fejlesztő tanúsítja, hogy megfelel az Apple teljesítményre vonatkozó szabványainak. Az Apple nem vállal felelősséget az eszköz működéséért, vagy annak biztonsági és jogszabályoknak való megfelelőségéért. Kérjük, vegye figyelembe, hogy a kiegészítő használata az iPod vagy iPhone készülékkel kihatással lehet a vezeték nélküli kapcsolat teljesítményére.

A Qualcomm® a Qualcomm Incorporated védjegye az Egyesült Államokban és más országokban, amelyet jelen dokumentum engedéllyel használ. A Qualcomm aptX™ audio a Qualcomm Technologies International, Ltd. védjegye az Egyesült Államokban és más országokban, amelyet jelen dokumentum engedéllyel használ.

Az Android a Google, Inc. védjegye.

A többi védjegy és kereskedelmi megnevezés a megfelelő tulajdonosok tulajdona.

Óvintézkedések

A BLUETOOTH-kommunikáció
- A BLUETOOTH vezeték nélküli technológia körülbelül 10 méter sugarú körben működik. A maximális kommunikációs tartomány az akadályoktól (emberi testtől, fémtől, falaktól stb.) és az elektromágneses környezettől függően változhat.
- Az antenna a pontozott vonal által ábrázolt helyen van beépítve az egységbe (A. ábra). A BLUETOOTH-kommunikáció érzékenysége javul, ha a beépített antenna irányát a csatlakoztatott BLUETOOTH eszköz felé fordítja. Ha akadályok vannak a csatlakoztatott eszköz antennája és az egység beépített antennája között, zajos vagy szakadozott lehet a hangminőség, vagy megszűnhet a kommunikáció.
- A következő feltételek esetén fordulhat elő a BLUETOOTH-kommunikáció megszűnése, illetve zajos vagy szakadozott hangminőség.
  - Egy emberi test van az egység és a BLUETOOTH eszköz között.
    Ez a helyzet javítható, ha a BLUETOOTH eszközt az egység antennája felé fordítja.
  - Az egység és a BLUETOOTH eszköz között akadály, például fém vagy fal található.
  - Az egység közelében 2,4 GHz frekvenciát használó eszközt használnak, például Wi-Fi eszközt, vezeték nélküli telefont vagy mikrohullámú sütőt.
- Mivel a BLUETOOTH eszközök és a Wi-Fi (IEEE802.11b/g/n) ugyanazt a frekvenciát használják (2,4 GHz), mikrohullámú interferencia léphet fel, ami zajt, szakadozást vagy a kommunikáció megszűnését okozhatja, ha ezt az egységet egy Wi-Fi eszköz közelében használják. Ilyen esetben tegye a következőket.
  - Ezen egységet legalább 10 méter távolságra használja a Wi-Fi eszköztől.
  - Ha az egységet 10 méteres távolságon belül használja egy Wi-Fi eszköztől, kapcsolja ki a Wi-Fi eszközt.
  - Ezen egységet és a BLUETOOTH eszközt a lehető legközelebbi helyezze el egymáshoz.
- A BLUETOOTH eszközök által kibocsátott mikrohullámok hatással lehetnek az elektronikus orvosi eszközök működésére. Kapcsolja ki az egységet és más BLUETOOTH eszközöket a következő helyeken, mert balesetet okozhatnak:
  - ahol gyúlékony gáz található, kórházban, vagy benzinkútnál
  - automatikus ajtók vagy tűzjelző rendszer közelében.
- Ne használja az egységet repülőgépen. A rádióhullámok befolyásolhatják a műszereket, ami a hibás működésből adódó balesetet okozhat.
- A vezeték nélküli technológia jellemzői miatt az egységen hallható hang késik a küldő eszközön lejátszott hanghoz képest. Ez azt eredményezheti, hogy filmnézés vagy játék közben a hang elcsúszhat a képhez képest.
- Az egység a BLUETOOTH szabványnak megfelelő biztonsági lehetőségeket támogat, amelyek biztonságos kapcsolatot tesznek lehetővé a BLUETOOTH vezeték nélküli technológia használatakor, de a beállítástól függően lehet, hogy nem elegendő a biztonság. Legyen körültekintő, amikor BLUETOOTH vezeték nélküli technológia használatával kommunikál.
- Nem vállalunk felelősséget a BLUETOOTH-kommunikáció során fellépő esetleges adatszivárgásért.
- Nem garantálható a kapcsolat minden BLUETOOTH eszközzel.
  - A BLUETOOTH funkcióval rendelkező eszközöknek meg kell felelniük a Bluetooth SIG, Inc. által meghatározott BLUETOOTH szabványnak, és hitelesíteni kell azokat.
  - Ha a csatlakoztatott eszköz meg is felel a fent említett BLUETOOTH szabványnak, az eszköz jellemzőitől vagy műszaki adataitól függően lehet, hogy néhány eszköz nem csatlakozik vagy működik megfelelően.
  - Kihangosítóval történő telefonálás közben az eszköztől vagy a kommunikációs környezettől függően zaj fordulhat elő.
- A csatlakoztatni kívánt eszköztől függően a kommunikáció elindulása eltarthat egy ideig.

Ha a hang gyakran megugrik a lejátszás során
- A helyzet javítható, ha a hangminőség üzemmód beállításakor a „stabil kapcsolat elsőbbsége" lehetőséget választja. További részleteket a Súgóútmutatóban olvashat.
- A helyzet a vezeték nélküli lejátszás minőségi beállításainak módosításával, vagy az átviteli eszközön a vezeték nélküli lejátszás módjának SBC módban történő rögzítésével javítható. További részleteket az átviteli eszközhöz mellékelt kezelési útmutatóban olvashat.
- Ha okostelefont használ, a helyzet a szükségtelen alkalmazások leállításával vagy az okostelefon újraindításával javítható.

Okostelefonos vagy számítógépes telefonalkalmazások használata
- Ez az egység csak a normál bejövő hívásokat támogatja. Az okostelefonos vagy számítógépes telefonalkalmazások nem támogatottak.

Az egység töltése
- Az egység kizárólag USB használatával tölthető. Egy USB-csatlakozóval rendelkező személyi számítógép szükséges a töltéshez.
- Ez az egység nem kapcsolható be, és az eszköz BLUETOOTH funkciója sem használható töltés közben.
- A mellékelt fejhallgató-kábel csatlakoztatásával töltés közben is használhatja az egységet.
- Ha hosszú ideig nem használja az egységet, előfordulhat, hogy az újratölthető akkumulátor nem képes elegendő töltést megőrizni. Az akkumulátor akkor lesz képes megfelelő töltést megőrizni, ha egymás után számos alkalommal lemeríti és feltölti.
- Ha sokáig tárolja az egységet, cserélje ki az akkumulátort fél évente egyszer, hogy megakadályozza a túlzott lemerülést.
- Ha az egység használati ideje különösen lerövidült, az újratölthető akkumulátort cserélje le egy újra. Az akkumulátor cseréjéhez vegye fel a kapcsolatot a legközelebbi Sony-forgalmazóval.

Megjegyzés a sztatikus elektromosságról
- A testben felhalmozódott sztatikus elektromos töltés miatt előfordulhat, hogy bizsergést érez a füleiben. Ez a hatás természetes anyagokból készült ruhák viselésével csökkenthető.

Ha az egység nem működik megfelelően
- Állítsa alaphelyzetbe az egységet (B. ábra).
  Töltés közben nyomja meg egyszerre a ⏻ és az – gombokat. A készülék ezzel alaphelyzetbe lesz állítva. A párosítási információk nem törlődnek.
- Ha a probléma a fent leírt alaphelyzetbe állítás után is fennáll, a következők szerint inicializálja az egységet.
  Húzza ki a micro-USB kábelt a micro-USB csatlakozóból, kapcsolja ki az egységet, majd tartsa egyszerre lenyomva a ⏻ és a ►II gombokat legalább 7 másodpercig. A jelzőfény (kék) 4-szer felvillan, az egység pedig visszaáll a gyári beállításokra. Az összes párosítási információ törlődik.
- Előfordulhat, hogy az egység az inicializálás után nem fog kapcsolódni iPhone készülékéhez vagy számítógépéhez. Ebben az esetben törölje az egység párosítási információit az iPhone készülékről vagy számítógépről, majd próbálja őket újra párosítani.

Egyebek
- Ügyeljen arra, hogy ne csípje be az ujjait az egység összehajtásakor.
- Ha az egységet vezetékes fejhallgatóként használja, csak a mellékelt fejhallgató-kábelt használja. Győződjön meg róla, hogy a fejhallgató-kábel megfelelően csatlakozik.
- Ne helyezze az egységet párás, poros vagy kormos helyre, ne tegye ki gőz vagy közvetlen napfény hatásának. Ne hagyja sokáig egy autóban az egységet. Ez meghibásodást okozhat.
- A BLUETOOTH eszköz a készülék használatának helyétől és a rádióhullámok körülményeitől függően nem minden esetben működik mobiltelefonokon.
- A nagy hangerő károsíthatja hallását.
- A közlekedés biztonsága érdekében vezetés és kerékpározás közben ne használja.
- Ne használja az egységet olyan helyen, ahol veszélyes lehet, ha nem hallja a környezeti hangokat, például vasúti átjárókban és peronokon, illetve építési területeken.
- Az egységre ne helyezzen súlyt és ne gyakoroljon nyomást, mert hosszú tárolás esetén deformálódhat.
- Az egységet óvja az erős rázkódástól.
- Az egységet száraz, puha ruhával tisztítsa.
- A készüléket óvja a nedvességtől. A készülék nem vízálló.
  Tartsa be az alábbi óvintézkedéseket.
  - Ne ejtse bele a készüléket mosogatóba vagy más, vízzel teli edénybe.
  - Ne használja a készüléket párás helyeken és rossz időjárás esetén, például esőben vagy hóban.
  - Ne érje nedvesség a készüléket.
    Ha nedves kézzel fogja meg a készüléket, vagy beteszi egy nyirkos ruha zsebébe, akkor a készülék nedves lesz, és az meghibásodáshoz vezethet.
- Ha rosszul érzi magát az egység használatát követően, azonnal szüntesse be az egység használatát.
- Hosszabb ideig tartó tárolás vagy használat esetén a fülpárnák minősége romolhat.
- Ha bármilyen, ebben a kézikönyvben nem tárgyalt kérdése vagy problémája merülne fel a készülékkel kapcsolatban, forduljon a legközelebbi Sony márkakereskedőhöz.

Tartalék vagy cserefülpárnákat a legközelebbi Sony-forgalmazónál lehet rendelni.

A sorozatszámcímke helye (C. ábra).

A használható iPhone/iPod típusok

Az egység csak az alábbi modellekkel használható. Használat előtt frissítse iPhone vagy iPod készülékét a legfrissebb szoftververzióra.
- iPhone 7 Plus
- iPhone 7
- iPhone SE
- iPhone 6s Plus
- iPhone 6s
- iPhone 6 Plus
- iPhone 6
- iPhone 5s
- iPhone 5c
- iPhone 5
- iPod touch (6. generációs)

(2017 augusztusától)

Műszaki adatok

Általános

Kommunikációs rendszer: BLUETOOTH specifikáció, 4.1 verzió
Kimenet: BLUETOOTH Power Class 2 specifikáció
Legnagyobb kommunikációs távolság: a hatótáv kb. 10 méter[1]
Frekvenciasáv: 2,4 GHz (2,4000 GHz - 2,4835 GHz)
Üzemi frekvencia:
BLUETOOTH 2 400 MHz – 2 483,5 MHz
NFC 13,56 MHz
Maximális kimeneti teljesítmény:
BLUETOOTH < 20,0 dBm
NFC < 60 dBμA/m 10 m távolságban
Kompatibilis BLUETOOTH-profilok[2]:
A2DP (Advanced Audio Distribution Profile)
AVRCP (Audio Video Remote Control Profile)
HFP (Hands-Free Profile)
HSP (Headset Profile)
Támogatott kodek[3]: SBC[4], AAC[5], LDAC, aptX, aptX HD
Támogatott tartalomvédelmi módszer: SCMS-T
Átviteli tartomány (A2DP):
20 Hz – 20 000 Hz (Mintavételi frekvencia: 44,1 kHz)
20 Hz – 40 000 Hz (Mintavételi frekvencia: LDAC 96 kHz, 990 kbps)
Mellékelt tartozékok:
Vezeték nélküli sztereó headset (1)
Micro-USB kábel (kb. 50 cm) (1)
Fejhallgató-kábel (kb. 1,2 m) (1)
Hordtasak (1)
Felhasználói útmutató (ez a lap) (1)
Használati útmutató (1)
Egyéb dokumentumok (1 készlet)

1) A tényleges távolság olyan tényezőktől függ, mint az eszközök közötti akadályok, a mikrohullámú sütő körüli mágneses mezők, a sztatikus elektromosság, a vétel érzékenysége, az antenna teljesítménye, az operációs rendszer, a szoftveres alkalmazás stb.
2) A standard BLUETOOTH-profilok megjelölik az eszközök közötti BLUETOOTH-kommunikáció célját.
3) Kodek: Az audiojelek tömörítési és átalakítási formátuma
4) Subband Codec
5) Advanced Audio Coding

Vezeték nélküli sztereó headset

Tápellátás:
DC 3,7 V: Beépített, újratölthető lítium-ion akkumulátor
DC 5 V: USB használatával történő töltéskor
Tömeg: Kb. 180 g
Üzemi hőmérséklet: 0 °C – 40 °C
Névleges teljesítményfelvétel: 1,2 W
Üzemidő (óra):
A BLUETOOTH eszköz csatlakoztatásával
Zenelejátszási idő: Max. 24 óra
Kommunikációs idő: Max. 20 óra
Készenléti idő: Max. 250 óra
Megjegyzés: Az üzemidő a kodek és a használati körülmények függvényében rövidebb lehet.
Töltési idő:
Kb. 4 óra
(10 perc töltést követően körülbelül 90 percnyi zenelejátszás lehetséges.)
Megjegyzés: A töltési idő a használati körülmények függvényében változhat.
Töltési hőmérséklet: 5 °C – 35 °C

Vevő

Típus: zárt, dinamikus
Hangszóró: 40 mm
Frekvenciaválasz: 5 Hz - 40 000 Hz (JEITA)
Impedancia:
18 Ω (1 kHz) (a fejhallgató-kábellel való csatlakoztatás esetén)
Érzékenység:
98 dB/mW (a fejhallgató-kábellel való csatlakoztatás esetén)

Mikrofon

Típus: elektret-kondenzátoros
Iránykarakterisztika: gömb karakterisztikájú
Tényleges frekvenciatartomány: 50 Hz – 8 000 Hz

Rendszerkövetelmények az akkumulátor USB-csatlakozón keresztüli töltéséhez

(2017 augusztusától)
Személyi számítógép, amely az alábbi, telepített operációs rendszerek egyikével és USB-porttal rendelkezik:

Operációs rendszer
(Windows használata esetén)
Windows® 10 Home / Windows® 10 Pro
Windows® 8.1 / Windows® 8.1 Pro
Windows® 8 / Windows® 8 Pro
Windows® 7
Home Basic / Home Premium / Professional / Ultimate

(Mac használata esetén)
Mac OS X (10.9-as vagy újabb verzió)

A kialakítás és a műszaki adatok előzetes bejelentés nélkül megváltozhatnak.

Polski

Nie należy instalować urządzenia w miejscach o ograniczonej przestrzeni, takich jak półki na książki lub zabudowane szafki.

Baterii lub akumulatora (bateria lub akumulator są zainstalowane w urządzeniu) nie należy narażać na długotrwałe działanie zbyt wysokich temperatur, na przykład bezpośredniego działania promieni słonecznych, ognia itp.
Nie demontować, otwierać ani niszczyć dodatkowych ogniw lub akumulatorów.
W przypadku wycieku z ogniwa, nie wolno dopuścić do kontaktu płynu ze skórą lub oczami. Jeśli dojdzie do kontaktu, należy umyć narażony obszar dużą ilością wody i zasięgnąć porady medycznej.
Dodatkowe ogniwa i akumulatory należy naładować przed użyciem. Należy zawsze postępować zgodnie z instrukcjami producenta lub instrukcją sprzętu odnośnie prawidłowego ładowania.
Po długotrwałym przechowywaniu konieczne może być kilkukrotne naładowanie i rozładowanie ogniw lub akumulatorów w celu uzyskania maksymalnej wydajności.
Utylizować we właściwy sposób.

Informacje dla klientów: poniższe informacje dotyczą wyłącznie urządzeń sprzedawanych w krajach, w ktorych obowiązują dyrektywy Unii Europejskiej
Produkt ten został wyprodukowany przez lub na zlecenie Sony Corporation, 1-7-1 Konan Minato-ku Tokio, 108-0075 Japonia. Przedsiębiorcą wprowadzającym produkt do obrotu na terytorium Rzeczypospolitej Polskiej jest Sony Europe Limited, The Heights, Brooklands, Weybridge, Surrey KT13 0XW, Wielka Brytania. Zapytania dotyczące zgodności produktu z wymaganiami prawa Unii Europejskiej należy kierować do Sony Belgium, bijkantoor van Sony Europe Limited, Da Vincilaan 7-D1, 1935 Zaventem, Belgia. W kwestiach dotyczących usług serwisowych lub gwarancji należy korzystać z adresów kontaktowych podanych w oddzielnych dokumentach dotyczących usług serwisowych lub gwarancji.

CE

Sony Corporation niniejszym oświadcza, że to urządzenie jest zgodne z dyrektywą 2014/53/UE.
Pełny tekst deklaracji zgodności UE jest dostępny pod następującym adresem internetowym:
http://www.compliance.sony.de/

Pozbywanie się zużytych baterii i zużytego sprzętu (stosowane w krajach Unii Europejskiej i w pozostałych krajach europejskich mających własne systemy zbiórki)
Ten symbol umieszczony na produkcie, baterii lub na jej opakowaniu oznacza, że ten ani produkt ani bateria nie mogą być ona traktowane jako odpad komunalny.
Symbol ten dla pewnych rodzajów baterii może być stosowany w kombinacji z symbolem chemicznym. Symbole chemiczne rtęci (Hg) lub ołowiu (Pb) stosuje się jako dodatkowe oznaczenie, jeśli bateria zawiera więcej niż 0,0005% rtęci lub 0,004% ołowiu.
Odpowiednio gospodarując zużytymi produktami i zużytymi bateriami, możesz zapobiec potencjalnym negatywnym wpływom na środowisko oraz zdrowie ludzi, jakie mogłyby wystąpić w przypadku niewłaściwego obchodzenia się z tymi odpadami. Recykling baterii pomoże chronić środowisko naturalne.
W przypadku produktów, w których ze względu na bezpieczeństwo, poprawne działanie lub integralność danych wymagane jest stałe podłączenie do baterii, wymianę zużytej baterii należy zlecić wyłącznie wykwalifikowanemu personelowi stacji serwisowej.
Aby mieć pewność, że bateria znajdująca się w zużytym sprzęcie elektrycznym i elektronicznym będzie właściwie zagospodarowana, należy dostarczyć sprzęt do odpowiedniego punktu zbiórki.
W odniesieniu do wszystkich pozostałych zużytych baterii, prosimy o zapoznanie się z rozdziałem instrukcji obsługi produktu o bezpiecznym demontażu baterii. Zużytą baterię należy dostarczyć do właściwego punktu zbiórki.
W celu uzyskania bardziej szczegółowych informacji na temat zbiórki i recyklingu baterii należy skontaktować się z lokalną jednostką samorządu terytorialnego, ze służbami zajmującymi się zagospodarowywaniem odpadów lub ze sklepem, w którym zakupiony został ten produkt lub bateria.

Znak CE obowiązuje tylko w tych krajach, w których ma on podstawę prawną, głównie w krajach EEA (European Economic Area - Europejski Obszar Ekonomiczny).

Nazwa i logo LDAC™ jest znakiem handlowym Sony Corporation.

Słowo i logotypy Bluetooth® są zastrzeżonymi znakami towarowymi, których właścicielem jest firma Bluetooth SIG, Inc. Firma Sony Corporation korzysta ze wspomnianych znaków w ramach posiadanej licencji.

Znak N jest znakiem towarowym lub zastrzeżonym znakiem towarowym firmy NFC Forum, Inc. w Stanach Zjednoczonych i innych krajach.

Windows jest zarejestrowanym znakiem towarowym lub znakiem towarowym Microsoft Corporation w USA i/lub innych krajach.

Mac, OS X, iPhone i iPod touch są znakami towarowymi Apple Inc. zarejestrowanymi w USA i innych krajach.

Określenie „Made for iPod" oraz „Made for iPhone" oznacza, że elektroniczne akcesorium zostało specjalnie przygotowane do współpracy z urządzeniem iPod lub iPhone oraz otrzymało zaświadczenie producenta o spełnieniu wymagań firmy Apple dotyczących parametrów użytkowych. Firma Apple nie ponosi odpowiedzialności za działanie tego urządzenia, ani jego zgodność z wymogami bezpieczeństwa oraz regulacjami. Prosimy zauważyć, że użytkowanie tego akcesorium z urządzeniem iPod lub iPhone może wpłynąć na funkcjonowanie systemów bezprzewodowych.

Qualcomm® jest znakiem towarowym firmy Qualcomm Incorporated zarejestrowanej w Stanach Zjednoczonych i innych krajach, wykorzystanym za zgodą firmy. Qualcomm aptX™ audio jest znakiem towarowym firmy Qualcomm Technologies International, Ltd. zarejestrowanej w Stanach Zjednoczonych i innych krajach, wykorzystanym za zgodą firmy.

Android jest znakiem handlowym firmy Google Inc.

Inne znaki towarowe i nazwy handlowe są własnością odpowiednich podmiotów.

Środki ostrożności

Łączność BLUETOOTH
- Zasięg działania bezprzewodowej technologii BLUETOOTH wynosi ok. 10 m. Maksymalny zasięg łączności zależy od przeszkód (ciało ludzkie, metal, ściana itp.) lub środowiska elektromagnetycznego.
- Miejsce wbudowanej w opisywane urządzenie anteny przedstawia linia punktowa (rys. A). Czułość połączenia BLUETOOTH można poprawić, kierując wbudowaną antenę w stronę podłączonego urządzenia BLUETOOTH. Przeszkody pomiędzy anteną podłączonego urządzenia a wbudowaną anteną opisywanego urządzenia mogą spowodować zakłócenia, utratę dźwięku lub utratę łączności.
- Utrata łączności BLUETOOTH, zakłócenia lub utrata dźwięku mogą wystąpić w opisanych niżej sytuacjach.
  - Gdy pomiędzy opisywanym urządzeniem a urządzeniem BLUETOOTH znajduje się ciało ludzkie.
    W tej sytuacji można poprawić odbiór poprzez nakierowanie urządzenia BLUETOOTH na antenę opisywanego urządzenia.
  - Gdy pomiędzy opisywanym urządzeniem a urządzeniem BLUETOOTH znajduje się przeszkoda, na przykład metal lub ściana.
  - Gdy w pobliżu opisywanego urządzenia używane jest urządzenie wykorzystujące częstotliwość 2,4 GHz, np. urządzenie sieci Wi-Fi, telefon bezprzewodowy lub kuchenka mikrofalowa.
- Ponieważ w urządzeniach BLUETOOTH i Wi-Fi (IEEE802.11b/g/n) używana jest ta sama częstotliwość (2,4 GHz), podczas korzystania z opisywanego urządzenia w pobliżu urządzenia Wi-Fi możliwe jest występowanie interferencji mikrofalowych, powodujących zakłócenia, utratę dźwięku lub utratę łączności. W takim przypadku należy zastosować się do poniższych wskazówek.
  - Z opisywanego urządzenia należy korzystać w odległości co najmniej 10 m od urządzenia Wi-Fi.
  - Jeżeli opisywane urządzenie jest używane w odległości poniżej 10 m od urządzenia Wi-Fi, należy wyłączyć urządzenie Wi-Fi.
  - Opisywane urządzenie i urządzenie BLUETOOTH należy ustawić jak najbliżej siebie.
- Emitowane przez urządzenie BLUETOOTH mikrofale mogą zakłócać pracę elektronicznych urządzeń medycznych. Opisywane urządzenie i inne urządzenia BLUETOOTH powinny być wyłączone w wymienionych poniżej miejscach, gdyż w przeciwnym razie może dojść do wypadku:
  - w miejscach, gdzie obecne są łatwopalne gazy, w szpitalach oraz na stacjach paliw;
  - w pobliżu drzwi automatycznych lub alarmów przeciwpożarowych.
- Nie należy używać opisywanego urządzenia w samolotach. Fale radiowe mogą zakłócić pracę przyrządów, powodując wypadek wywołany ich awarią.
- Ze względu na właściwości technologii bezprzewodowej, dźwięk odtwarzany na tym urządzeniu jest opóźniony w stosunku do dźwięku i muzyki odtwarzanych na urządzeniu nadawczym. Z tego względu, obraz i dźwięk mogą być przesunięte podczas oglądania filmu lub grania w grę.
- Opisywane urządzenie obsługuje funkcje zabezpieczeń zgodne ze standardem BLUETOOTH, aby zapewnić bezpieczeństwo połączeń przy użyciu bezprzewodowej technologii BLUETOOTH, ale stopień zabezpieczeń w zależności od ustawień może być niewystarczający. W trakcie nawiązanego połączenia z użyciem bezprzewodowej technologii BLUETOOTH należy zachować ostrożność.
- Firma Sony nie ponosi odpowiedzialności za wyciek informacji podczas łączności BLUETOOTH.
- Nie można zagwarantować nawiązania łączności ze wszystkimi urządzeniami BLUETOOTH.
  - Urządzenie z funkcją BLUETOOTH musi być zgodne ze standardem BLUETOOTH wprowadzonym przez firmę Bluetooth SIG, Inc. i wymaga uwierzytelniania.
  - Nawet jeżeli podłączone urządzenie jest zgodne ze wspomnianym powyżej standardem BLUETOOTH, niektóre urządzenia mogą nie zostać podłączone lub mogą pracować nieprawidłowo w zależności od funkcji i danych technicznych danego urządzenia.
  - Podczas rozmów prowadzonych z użyciem zestawu głośnomówiącego mogą występować zakłócenia w zależności od urządzenia oraz warunków nawiązanej łączności.
- W przypadku niektórych podłączanych urządzeń nawiązanie połączenia może chwilę potrwać.

Gdy dźwięk jest przerywany podczas odtwarzania
- Sytuację można poprawić, zmieniając tryb jakości dźwięku na „priorytet przy stabilnym połączeniu". Szczegółowe informacje zawiera Przewodnik pomocniczy.
- Sytuację można poprawić, zmieniając ustawienia jakości odtwarzania bezprzewodowego lub ustawiając tryb SBC odtwarzania bezprzewodowego na urządzeniu nadającym. Szczegółowe informacje zawiera instrukcja obsługi dołączona do urządzenia nadającego.
- Jeżeli używany jest smartfon, sytuację można poprawić zamykając niepotrzebne aplikacje lub uruchamiając ponownie smartfona.

Użycie aplikacji do obsługi połączeń na smartfonach i komputerach
- To urządzenie obsługuje tylko zwykłe połączenia przychodzące. Aplikacje do obsługi połączeń na smartfonach i komputerach nie są obsługiwane.

Ładowanie urządzenia
- Opisywane urządzenie można ładować tylko przez USB. Do ładowania wymagany jest komputer osobisty z portem USB.
- Podczas ładowania opisywane urządzenie nie może być włączone, a ponadto nie można wówczas korzystać z funkcji BLUETOOTH.
- Z urządzenia można korzystać przez podłączenie dołączonego kabla słuchawkowego, nawet kiedy trwa ładowanie urządzenia.
- Jeśli opisywane urządzenie nie było używane przez długi czas, akumulator może nie być w stanie zapewnić wystarczającego poziomu naładowania. Akumulator będzie w stanie utrzymać prawidłowy poziom naładowania po kilkukrotnym rozładowaniu i naładowaniu.
- W przypadku przechowywania opisywanego urządzenia przez długi czas należy ładować akumulator co pół roku, aby zapobiec rozładowaniu krytycznemu.
- Jeśli okres użytkowania opisywanego urządzenia stał się bardzo krótki, należy wymienić akumulator na nowy. W celu wymiany akumulatora należy skontaktować się z najbliższym punktem sprzedaży produktów Sony.

Uwaga dotycząca elektryczności statycznej
- Nagromadzone w ciele ładunki elektrostatyczne mogą być przyczyną lekkiego mrowienia w uszach. W celu zminimalizowania tego efektu należy nosić ubrania wykonane z naturalnych materiałów.

Gdy opisywane urządzenie nie działa prawidłowo
- Zresetuj opisywane urządzenie (rys. B).
  Naciśnij jednocześnie przyciski ⏻ i – podczas ładowania. Urządzenie zostanie zresetowane. Informacje dotyczące parowania nie są usuwane.
- Jeśli problem nie ustąpi nawet po wykonaniu wyżej opisanych czynności, należy przywrócić w urządzeniu ustawienia fabryczne w opisany poniżej sposób.
  Odłącz kabel micro-USB od portu micro-USB, wyłącz urządzenie, a następnie naciśnij i przytrzymaj jednocześnie przyciski ⏻ i ►II przez ponad 7 sekund. Wskaźnik (w kolorze niebieskim) mignie 4 razy i zostaną przywrócone ustawienia fabryczne opisywanego urządzenia. Usunięte zostaną wszystkie informacje o parowaniu.
- Po przywróceniu ustawień fabrycznych opisywanego urządzenia może ono nie łączyć się z telefonem iPhone lub komputerem. W takim przypadku należy usunąć wszystkie informacje o parowaniu opisywanego urządzenia z telefonu iPhone lub komputera, a następnie ponownie je sparować.

Inne
- Podczas składania należy zachować ostrożność, aby palec nie utkwił w urządzeniu.
- Gdy opisywane urządzenie jest używane jako słuchawki przewodowe, należy korzystać wyłącznie z dołączonego kabla słuchawkowego. Należy upewnić się, że kabel słuchawkowy jest prawidłowo podłączony.
- Opisywanego urządzenia nie wolno trzymać w miejscach narażonych na działanie wilgoci, pyłów, sadzy, pary lub bezpośrednie działanie promieni słonecznych. Urządzenia nie należy pozostawiać w samochodzie na długi czas. Może to spowodować uszkodzenie.
- Korzystanie z urządzenia BLUETOOTH może być niemożliwe w przypadku telefonów komórkowych, w zależności od jakości sygnału radiowego i miejsca, w którym sprzęt jest używany.
- Wysoki poziom głośności może mieć wpływ na słuch.
- Dla bezpieczeństwa nie używaj słuchawek podczas prowadzenia samochodu ani jazdy na rowerze.
- Nie należy używać urządzenia w miejscach, które mogą stać się niebezpieczne, jeśli nie słychać dźwięków otoczenia, takich jak przejazdy kolejowe, perony dworcowe i miejsca budowy.
- Na tym urządzeniu nie należy umieszczać ciężkich przedmiotów ani nie należy stosować względem niego dużego nacisku, ponieważ długotrwałe przechowywanie urządzenia w takich warunkach może spowodować jego deformację.
- Urządzenie należy chronić przed silnymi wstrząsami.
- Urządzenie należy czyścić suchą, miękką szmatką.
- Nie należy narażać urządzenia na kontakt z wodą. Urządzenie nie jest wodoodporne. Należy przestrzegać poniższych środków ostrożności.
  - Należy zachować ostrożność, aby nie upuścić urządzenia do zlewu lub innego pojemnika wypełnionego wodą.
  - Nie należy używać urządzenia w wilgotnych miejscach ani wystawiać go na działanie złej pogody, np. deszczu lub śniegu.
  - Urządzenie należy chronić przed wilgocią.
    Dotknięcie urządzenia mokrymi rękami lub umieszczenie go w wilgotnym ubraniu może spowodować dostanie się wilgoci do urządzenia, a w efekcie jego uszkodzenie.
- Jeśli po zakończeniu korzystania z opisywanego urządzenia odczuwalny jest dyskomfort, należy natychmiast przerwać użycie urządzenia.
- Stan nakładek na uszy może ulec pogorszeniu w wyniku długoterminowego przechowywania lub użycia.
- W przypadku jakichkolwiek pytań lub problemów związanych z opisywanym urządzeniem, na które nie ma odpowiedzi w niniejszej instrukcji, należy zasięgnąć porady w najbliższym punkcie sprzedaży produktów Sony.

Opcjonalne zamienne nakładki na uszy można zamówić u najbliższego sprzedawcy produktów Sony.

Położenie etykiety z numerem seryjnym (rys. C).

Zgodne modele urządzeń iPhone/iPod

Tego urządzenia można używać tylko z modelami wymienionymi poniżej. Przed rozpoczęciem używania urządzenia należy zaktualizować oprogramowanie w urządzeniu iPhone lub iPod do najnowszej wersji.
- iPhone 7 Plus
- iPhone 7
- iPhone SE
- iPhone 6s Plus
- iPhone 6s
- iPhone 6 Plus
- iPhone 6
- iPhone 5s
- iPhone 5c
- iPhone 5
- iPod touch (6. generacji)

(Na sierpień 2017 rok)

Dane techniczne

Parametry ogólne

System łączności: specyfikacja BLUETOOTH wersja 4.1
Wyjście: specyfikacja BLUETOOTH, klasa mocy 2
Maksymalny zasięg łączności: ok. 10 m w zasięgu wzroku[1]
Pasmo częstotliwości: pasmo 2,4 GHz (od 2,4000 GHz do 2,4835 GHz)
Częstotliwość operacyjna:
BLUETOOTH 2 400 MHz - 2 483,5 MHz
NFC 13,56 MHz
Maksymalna moc wyjściowa:
BLUETOOTH < 20,0 dBm
NFC < 60 dBμA/m w odległości 10 m
Zgodne profile BLUETOOTH[2]:
A2DP (Advanced Audio Distribution Profile)
AVRCP (Audio Video Remote Control Profile)
HFP (Hands-free Profile)
HSP (Headset Profile)
Obsługiwane kodeki[3]: SBC[4], AAC[5], LDAC, aptX, aptX HD
Obsługiwana metoda ochrony nagrań: SCMS-T
Zakres transmisji (A2DP):
Od 20 Hz do 20 000 Hz (częstotliwość próbkowania 44,1 kHz)
Od 20 Hz do 40 000 Hz (częstotliwość próbkowania LDAC 96 kHz, 990 kb/s)
Zawartość zestawu:
Bezprzewodowy stereofoniczny zestaw słuchawkowy (1)
Kabel micro-USB (ok. 50 cm) (1)
Kabel słuchawkowy (ok. 1,2 m) (1)
Saszetka (1)
Przewodnik (niniejszy dokument) (1)
Instrukcja obsługi (1)
Inne dokumenty (1 zestaw)

1) Rzeczywisty zasięg różni się w zależności od czynników takich jak przeszkody pomiędzy urządzeniami, pola magnetyczne wokół kuchenek mikrofalowych, elektryczność statyczna, czułość odbioru, wydajność anteny, system operacyjny, oprogramowanie itp.
2) Profile standardu BLUETOOTH określają przeznaczenie nawiązanej między urządzeniami łączności BLUETOOTH.
3) Kodek: format kompresji i konwersji sygnału audio.
4) Kodek podpasmowy
5) Zaawansowane kodowanie dźwięku

Bezprzewodowy stereofoniczny zestaw słuchawkowy

Źródło zasilania:
3,7 V (prąd stały): wbudowany akumulator litowo-jonowy
5 V (prąd stały): w przypadku ładowania przez USB
Masa: ok. 180 g
Temperatura robocza: od 0 °C do 40 °C
Znamionowy pobór mocy: 1,2 W
Czas pracy:
W przypadku połączenia nawiązanego przez urządzenie BLUETOOTH
Czas odtwarzania muzyki: maks. 24 godz.
Czas łączności: maks. 20 godz.
Czas w trybie oczekiwania: maks. 250 godz.
Uwaga: czas pracy może ulec skróceniu w zależności od kodeka i warunków użytkowania.
Czas ładowania:
Ok. 4 godz.
(Po 10 minutach ładowania można odtwarzać muzykę przez około 90 minut.)
Uwaga: czas ładowania może się różnić w zależności od warunków użytkowania.
Temperatura ładowania: od 5 °C do 35 °C

Odbiornik

Typ: zamknięty, dynamiczny
Jednostka sterująca: 40 mm
Pasmo przenoszenia: 5 Hz - 40 000 Hz (JEITA)
Impedancja:
18 Ω (1 kHz) (w przypadku użycia kabla słuchawkowego)
Czułość:
98 dB/mW (w przypadku użycia kabla słuchawkowego)

Mikrofon

Typ: elektretowy, pojemnościowy
Kierunkowość: wielokierunkowy
Skuteczny zakres częstotliwości: 50 Hz - 8 000 Hz

Wymagania systemowe dotyczące ładowania akumulatora przez USB

(Na sierpień 2017 rok)
Komputer osobisty z zainstalowanym jednym z wymienionych poniżej systemów operacyjnych i portem USB:

Systemy operacyjne
(w przypadku komputerów z systemem Windows)
Windows® 10 Home / Windows® 10 Pro
Windows® 8.1 / Windows® 8.1 Pro
Windows® 8 / Windows® 8 Pro
Windows® 7
Home Basic / Home Premium / Professional / Ultimate

(w przypadku komputerów Mac)
Mac OS X (wersja 10.9 lub nowsza)

Wygląd i dane techniczne mogą ulec zmianie bez powiadomienia.