SONY

4-694-093-**12**(1)

# Multi Battery Adaptor Kit
# 多電池供應器套件

Operating Instructions / Mode d’emploi / Manual de instrucciones / Instruções de operação / 使用說明書 / تعليمات التشغيل

©2017 Sony Corporation
Printed in China
http://www.sony.net/

4694093120

NPA-MQZ1K

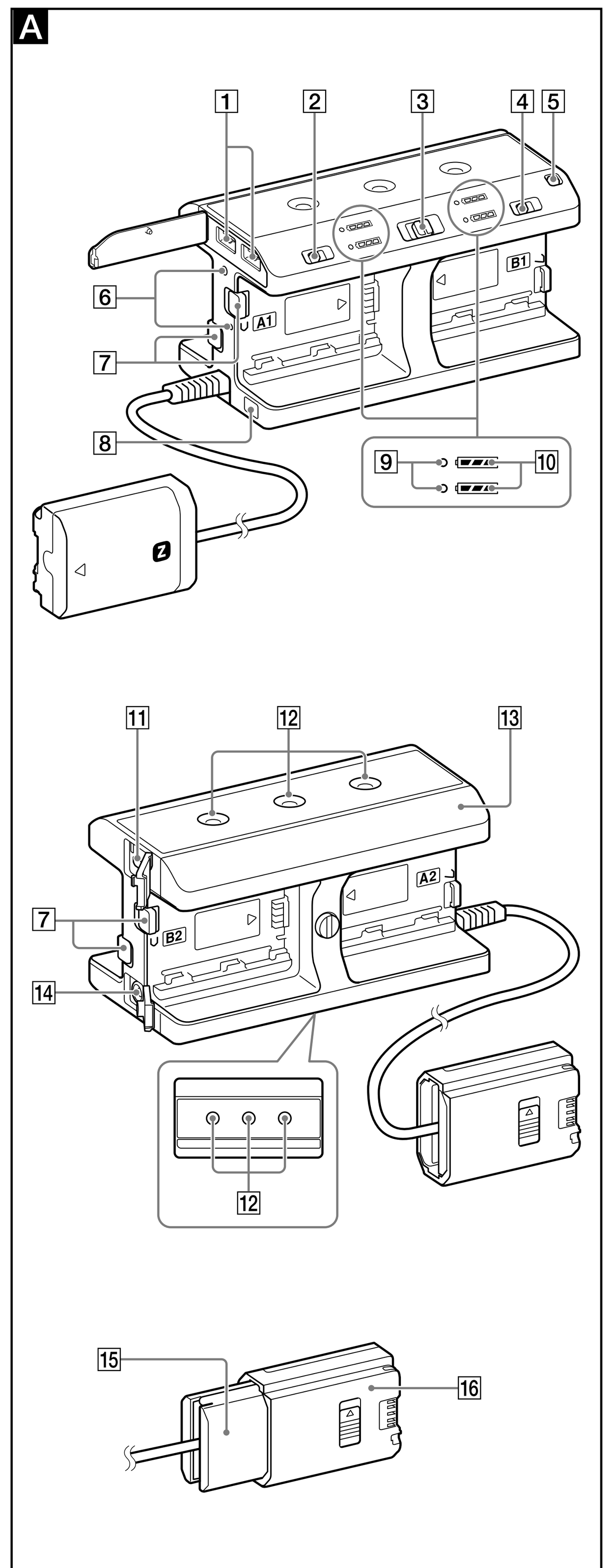


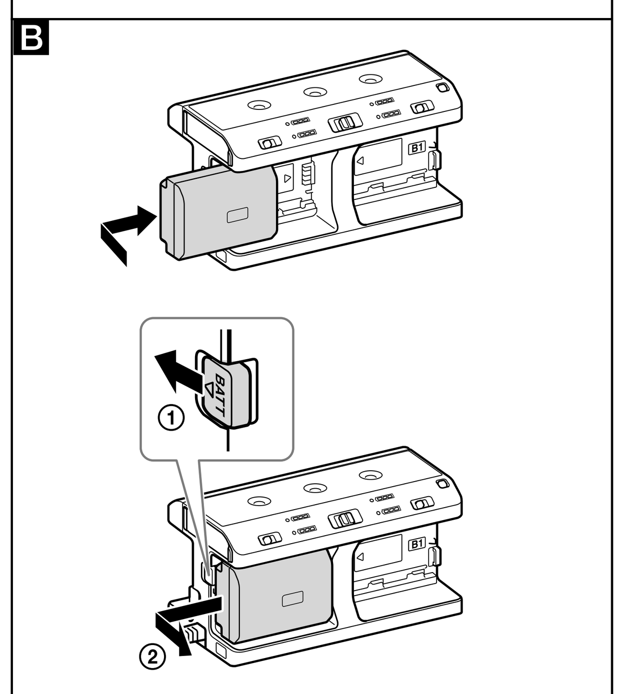


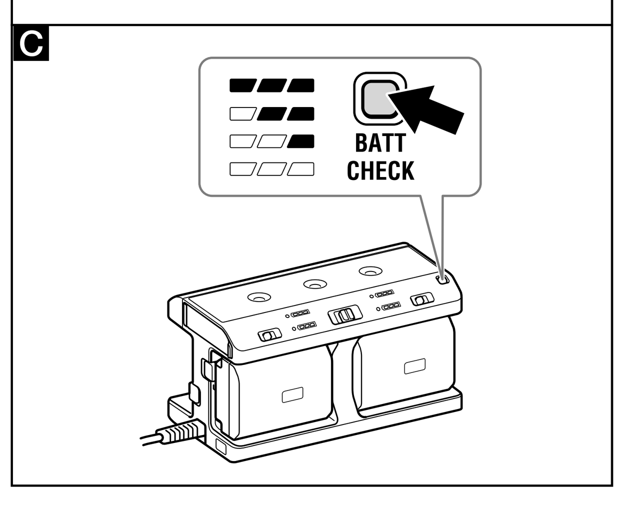


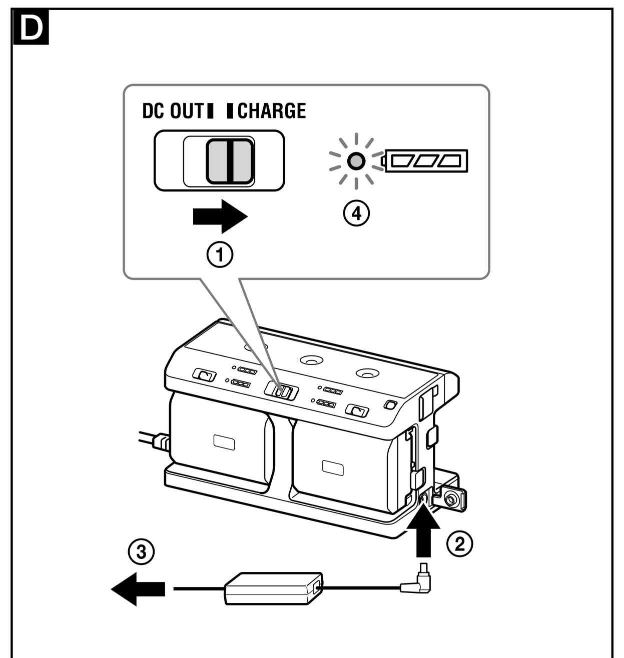


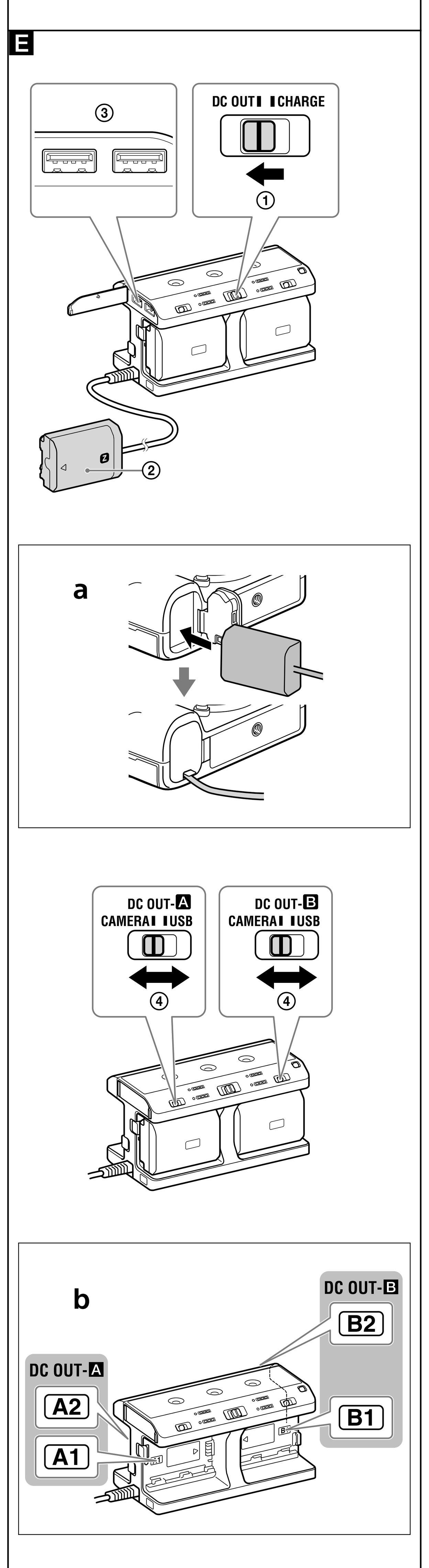


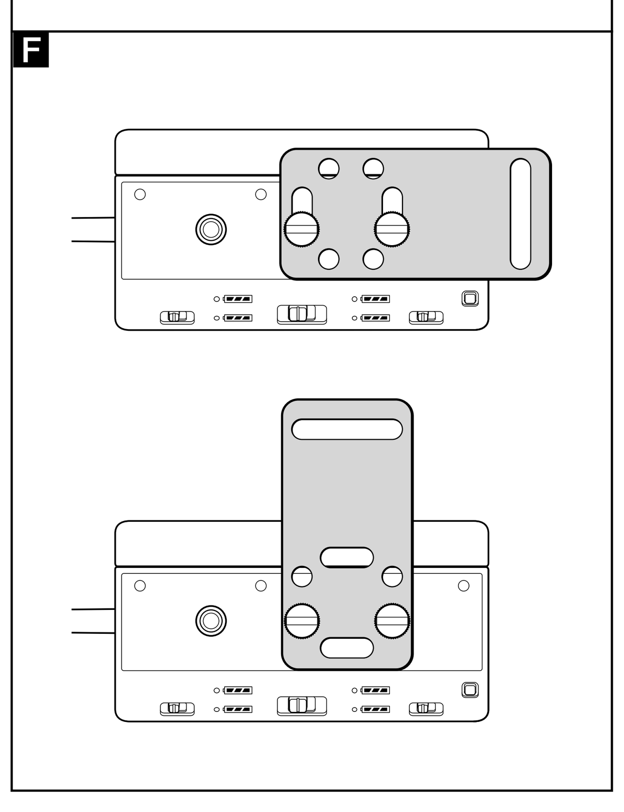


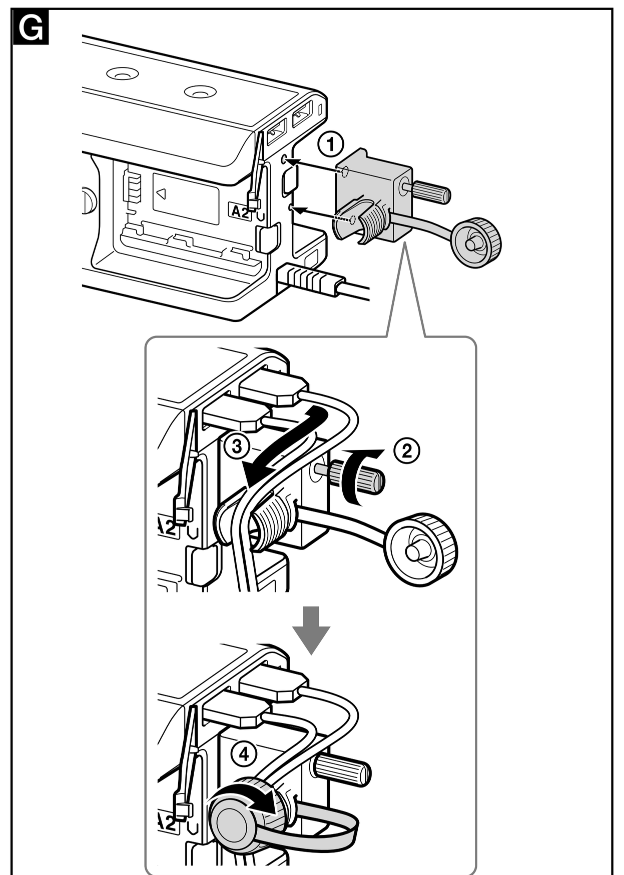


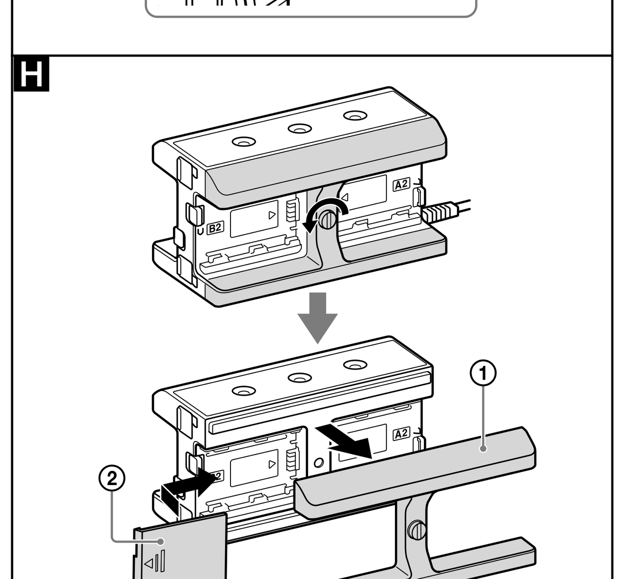


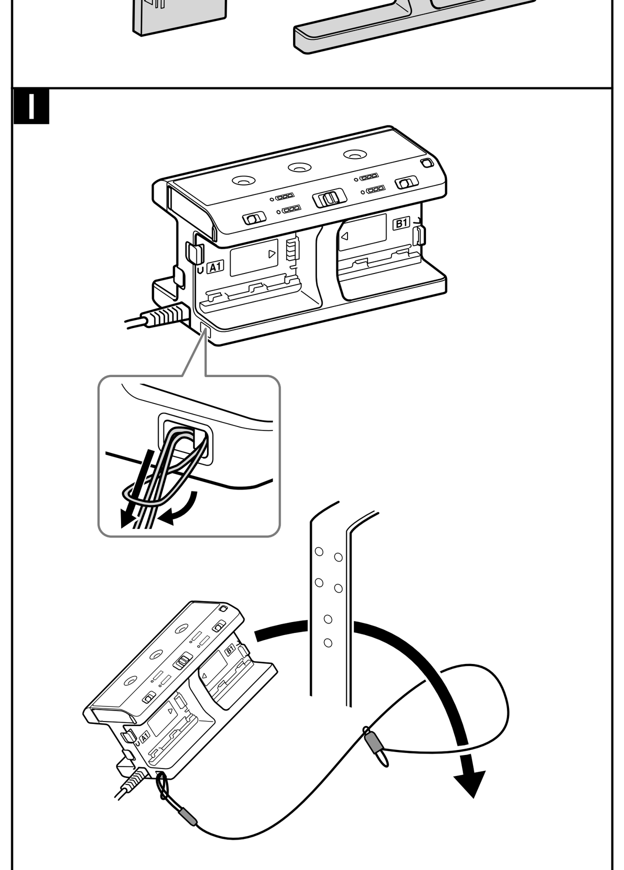


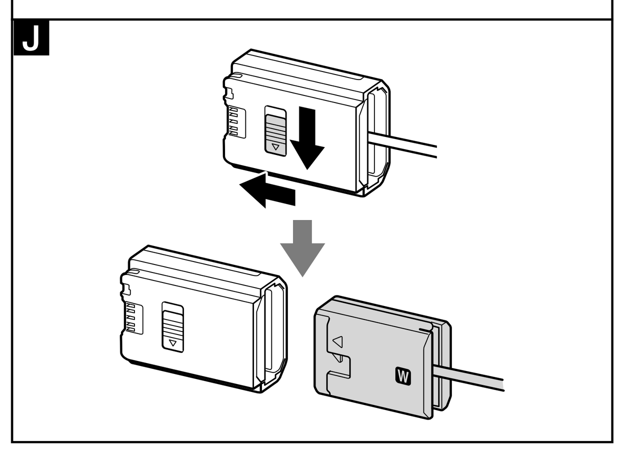


## English

This unit will generate heat when charging. Always charge in a well ventilated area. Do not charge under pillows, blankets or on flammable surfaces. Keep the unit away from heat sources, direct sunlight, combustible gas, humidity, water or other liquids. Do not disassemble, open, microwave, incinerate, paint or insert foreign objects into the unit. Do not subject the unit to mechanical shock such as crushing, bending, puncturing or shredding. Avoid dropping or placing heavy object on the unit. Do not short-circuit the unit or store it in a receptacle where it may be short-circuited by other metallic or conductive objects. Do not operate the unit if it has been wet or otherwise damaged, to prevent against electric shock, explosion and/or injury. Usage of this unit by children should be supervised. Please read the operating instructions (including charging instructions and information on the minimum and maximum operating temperatures), supplied with the unit.

This product has been tested and found compliant with the limits set out in the EMC regulation for using connection cables shorter than 3 meters (9.8 feet).

### For Customers in the U.S.A.

This device complies with Part 15 of the FCC Rules. Operation is subject to the following two conditions:
(1) This device may not cause harmful interference, and (2) this device must accept any interference received, including interference that may cause undesired operation.

### CAUTION

You are cautioned that any changes or modifications not expressly approved in this manual could void your authority to operate this equipment.

**Note:**
This equipment has been tested and found to comply with the limits for a Class B digital device, pursuant to Part 15 of the FCC Rules.
These limits are designed to provide reasonable protection against harmful interference in a residential installation. This equipment generates, uses, and can radiate radio frequency energy and, if not installed and used in accordance with the instructions, may cause harmful interference to radio communications. However, there is no guarantee that interference will not occur in a particular installation. If this equipment does cause harmful interference to radio or television reception, which can be determined by turning the equipment off and on, the user is encouraged to try to correct the interference by one or more of the following measures:
– Reorient or relocate the receiving antenna.
– Increase the separation between the equipment and receiver.
– Connect the equipment into an outlet on a circuit different from that to which the receiver is connected.
– Consult the dealer or an experienced radio/TV technician for help.

## Before use

### Features

- The NPA-MQZ1 Multi-Battery Adaptor (here in after referred to as “this unit”) can accommodate up to four Sony “InfoLITHIUM”™ battery packs (Z series) to provide external power supply and supports the following devices:
  – Cameras that support the “InfoLITHIUM” battery pack (Z series/W series)
  – Devices that support USB power supply
- There are no restrictions on the number of battery packs concurrently attached to this unit or the priority of using the battery seats on this unit for charging.
- You can connect the supplied AC adaptor to this unit to use the unit as a charger for the “InfoLITHIUM” battery packs (Z series).

### About power supply

When multiple battery packs are attached to this unit and they are evenly charged, power supply is provided evenly from all of the packs. When the remaining power varies among the attached battery packs, power supply starts from the most charged battery pack.

### Notes on using this unit while it is supplying power

- While this unit is supplying power to the connected device, do not slide the DC OUT/CHARGE switch to “CHARGE” as it stops power supply from the unit.
- While the connected device is in operation, it may turn off if you:
  – slide the DC OUT A or DC OUT B switch to “CAMERA” or “USB.”
  – remove one of the battery packs from this unit.

### Notes on battery pack replacement

When [battery icon] appears on the monitor of the camera connected to this unit, charge or replace the battery pack(s) attached to this unit.
To replace the battery pack(s), do either of the following:
- Remove all the battery packs from this unit, leave the unit as it is for a while, and then attach the charged battery pack(s).
- Remove the plug-in plate from the connected camera, leave them as they are for a while, and then attach the plate back to the camera.

### About the AC adaptor

You cannot supply power directly to the connected device by connecting this unit to a power outlet with the supplied AC adaptor.

## Supplied accessories (The number in parentheses indicates the number of pieces.)

- Multi Battery Adaptor (NPA-MQZ1) (1)
- Battery pack protector*[1] (1)
- Plug-in plate (for the Z series battery pack)*[1] (1)
- AC adaptor (AC-UES1230/AC-UES1230M/AC-UES1230M T)*[2] (1)
- Power cord (mains lead) (1)
- Rechargeable battery pack (NP-FZ100) (2)
- Mounting plate (1)
- Screw (2)
- Cable protector (1)
- Battery seat lid (2)
- Leash cord (1)
- Set of printed documentation

*[1] Attached at shipment
*[2] The model number and shape of the AC adaptor vary depending on the country or region.

## A Identifying the parts

1 USB port (DC OUT)
2 DC OUT A switch
3 DC OUT/CHARGE switch
4 DC OUT B switch
5 BATT CHECK button
6 Cable protector mounting holes
7 Battery pack release latch
8 Leash hole
9 CHARGE lamp
10 Remaining battery power lamp
11 DC IN (5 V) port
12 Mounting screw holes (1/4-20 UNC)
13 Battery pack protector
14 DC IN (12 V) port
15 Plug-in plate (for the W series battery pack)*
16 Plug-in plate casing (for the Z series battery pack)*

## B Attaching/Removing battery packs

## C Checking the remaining battery power

**1 Press the BATT CHECK button.**
You can check the indication of the remaining battery power lamp (which lights for about 10 seconds) to learn the approximate remaining power of the battery pack(s).

[empty]... Off, [filled]... Lit up

| | Remaining battery power indications |
|---|---|
| 70% - 100% | ▰▰▰ |
| 40% - 70% | ▱▰▰ |
| 10% - 40% | ▱▱▰ |
| 0% - 10% | ▱▱▱ |

The indications of the remaining battery power lamp and the remaining power rate (%) listed above are provided as reference.
The actual state may vary depending on the ambient temperature or the condition of the battery pack.

**Tip**
When this unit is attached to a camera, you can check the remaining battery power on the monitor of the camera as well.
Regardless of the number of the battery packs attached to this unit, the monitor of the camera shows only one icon ([battery icon]). The actual battery life for the camera varies depending on the number of the attached battery packs.

## D Charging the battery pack(s)

**1 Slide the DC OUT/CHARGE switch to “CHARGE.” (①)**

**2 Connect this unit and a power outlet (③) with the supplied AC adaptor. (②)**
The CHARGE lamp for the battery pack being charged lights to indicate that charging is in progress. (④)
When multiple battery packs are attached to this unit, charging starts with the one with the least remaining battery power. When all the battery packs are charged at least 90%, the CHARGE lamp goes out. (Normal charge)
If you charge the battery pack(s) additionally for about 160 minutes* after the CHARGE lamp goes out, you will have a longer battery life. (Full charge)
* An approximate time for charging four battery packs

**Tip**
You can charge the battery pack(s) by connecting the DC IN (5 V) port on this unit and a power source with a USB AC adaptor or connecting the port and a USB port on another device, such as a PC, with a USB cable.
The charging time varies depending on the specifications of the USB AC adaptor or the connected device.

### About the charging time (with the supplied AC adaptor)

| Battery pack | One NP-FZ100 pack | Four NP-FZ100 packs |
|---|---|---|
| Normal charging time (Approx.) | 120 min | 480 min |
| Full charging time (Approx.) | 160 min | 640 min |

- The time periods shown are for charging an empty battery pack which has been run out, using this unit at an ambient temperature of 25 °C (77 °F).
- The charging time may vary depending on the condition of the battery pack or the ambient temperature.

**Notes**
- If the remaining battery power lamp on this unit indicates the remaining power rate of 0% - 10% (the lamp is unlit) but the CHARGE lamp does not light, make sure that the battery pack(s) are properly attached. Improper attachment prevents this unit from charging.
- When you charge the battery pack that has not been use for a long period of time, it may take longer to charge the battery pack.

## E Supplying power to the connected device

**1 Slide the DC OUT/CHARGE switch to “DC OUT.” (①)**

**2 Connect a camera or a USB device to this unit.**
Use the plug-in plate (②) for connecting the camera; and the USB port (③) for the USB device.
To attach the plug-in plate to the camera, align the ▲ mark on the plate with the ▲ mark on the camera, and then insert the plug-in plate into the battery chamber of the camera.
When you close the battery chamber lid of the camera, route the cable through the notch on the lid as illustrated so that the cable is not caught under the lid. (E-a)

**3 Select the power supply destination according to the connected device.**
Slide the DC OUT A switch or the DC OUT B switch to “CAMERA” or “USB.” (④)

**E-b**
**DC OUT-A:**
Select the destination of power supply from the battery pack in the battery seats A1 and A2.
**DC OUT-B:**
Select the destination of power supply from the battery pack in the battery seats B1 and B2.

## F Attaching the mounting plate

You can attach the mounting plate in the orientation suitable for mounting this unit to a rigid structure, such as a frame structure, where you secure the unit.

## G Attaching the cable protector

When you connect a USB cable to this unit, use the cable protector to secure the cable on the unit.

## H About the battery pack protector

When you do not intend to attach the battery pack to either of the seats A2 and B2, you can replace the battery pack protector (①) with the battery seat lid (②) for compact handling.

**Note**
The battery pack protector is required for battery pack protection. When you have attached the battery pack to seat A2/B2 or both, be sure to attach the battery pack protector to this unit.

## I Attaching the Leash Cord

It is recommended that you use the leash cord to prevent this unit from dropping and damaging peripheral devices.
Tie the leash cord to this unit and fasten the leash cord end around a part of a rigid structure, such as a frame structure, near where you secure the unit.

**Note**
When the leash cord is attached to this unit, do not tie the leash cord end around your limb, such as the wrist.

## J Connecting the camera that supports the “InfoLITHIUM” battery pack (W series)

**1 Remove the plug-in plate casing (for the Z series battery pack).**

**2 Remove the battery pack from the camera and insert the plug-in plate (for the W series battery pack) into the battery chamber of the camera.**

When attaching the removed plug-in plate casing (for the Z series battery pack) back to the plug-in plate (for the W series battery pack), make sure that the casing surface with the slide switch comes over the plate surface with the W mark.

**Tip**
When the battery power of the camera is reduced to about 1/3 of the full battery power, [battery icon] appears on the monitor of the camera.

## Notes on using this unit

- When you are finished with using this unit, unplug the power cord from the power outlet.
  When you unplug the power cord, be sure to grasp its plug.
- Do not remove the ferrite core from the plug-in plate cable. It is attached to prevent unwanted radio waves from being emitted.
- Keep the plug-in plate contacts from foreign objects, including dust and sand.
- When you use the mounting plate, be sure to secure it with the supplied screws.
- The plug-in plate casing (for the Z series battery pack) is not designed to contain the “InfoLITHIUM” battery pack (W series).
- You cannot charge the battery pack(s) attached to this unit by connecting the unit and a camera.
- This unit is not designed for ingress protection, nor for water resistance.

This unit supports worldwide voltages 100 V to 240 V.
Do not use an electronic voltage transformer, as this may cause a malfunction.
The shape of wall outlets (wall sockets) differs depending on the country and region. Check before departure.

## Troubleshooting

When the CHARGE lamp blinks, check through the following chart.

**The CHARGE lamp blinks in two ways.**
Blinks slowly: Turns on and off repeatedly every 1.3 seconds
Blinks quickly: Turns on and off repeatedly every 0.3 seconds
The action to be taken depends on the way the CHARGE lamp blinks.

### When the CHARGE lamp keeps blinking slowly

Charging is pausing. This unit is in the standby state.
If the room temperature is out of the appropriate temperature range, charging stops automatically.
When the room temperature returns to the appropriate range, the CHARGE lamp lights up and charging restarts.
We recommend charging the battery pack at 10 °C to 30 °C (50 °F to 86 °F).

### When the CHARGE lamp keeps blinking quickly

When charging the battery pack for the first time in one of the following situations, the CHARGE lamp may blink quickly.
If this happens, remove the battery pack from this unit, reattach it and charge it again.
① When the battery pack is left for a long time
② When the battery pack is left installed in the camera for a long time
③ Immediately after purchase

If the CHARGE lamp keeps blinking quickly, check through the following chart.

Remove the battery pack that is being charged and then firmly attach the same battery pack again.

**The CHARGE lamp blinks again:** Install another battery pack.

**The CHARGE lamp lights up and does not blink again:** If the CHARGE lamp goes out because the charging time has passed, there is no problem.

**The CHARGE lamp blinks again:** The problem is with this unit.

**The CHARGE lamp lights up and does not blink again:** If the CHARGE lamp goes out because the charging time has passed, the problem is with the battery pack first installed.

Please contact your nearest Sony dealer in connection with the product that may have a problem.

### The battery pack cannot be charged.

- The power cord (mains lead) is not connected to the wall outlet (wall socket).
  → Connect the power cord (mains lead) to the wall outlet (wall socket) properly.
- The battery pack is not firmly attached.
  → Attach the battery pack to this unit correctly.

- This unit supports the “InfoLITHIUM” battery pack (Z series).
- The “InfoLITHIUM” battery pack (Z series) has the InfoLITHIUM Z logo on it.
- “InfoLITHIUM” is a trademark of Sony Corporation.

## Specifications

**Multi Battery Adaptor (NPA-MQZ1)**

| | |
|---|---|
| Power requirements | DC 12 V, 1.8 A |
| USB output rating | DC 5 V, 1.5 A |
| Operating temperature | 0 °C to 40 °C (32 °F to 104 °F) |
| Storage temperature | –20 °C to +60 °C (–4 °F to +140 °F) |
| Dimensions (Approx.) | 123.4 mm x 67.8 mm x 66.2 mm (w/h/d) (4 7/8 in. x 2 3/4 in. x 2 5/8 in.) |
| Mass | Approx. 410 g (14.5 oz) |

**AC adaptor (AC-UES1230/AC-UES1230M/AC-UES1230M T)**

| | |
|---|---|
| Power requirements | AC 100 V-240 V, 50Hz/60Hz, 0.75 A-0.4 A |
| Output voltage | DC 12 V, 3 A |

**Rechargeable battery pack (NP-FZ100)**

| | |
|---|---|
| Nominal voltage | DC 7.2 V |

Design and specifications of this unit and the supplied accessories are subject to change without notice.

## Français

Cet appareil produit de la chaleur lors de la charge. Charger toujours dans un endroit bien aéré. Ne pas charger sous un oreiller, une couverture ou sur une surface inflammable. Éloigner l'appareil des sources de chaleur, de la lumière directe du soleil, des gaz combustibles, de l'humidité, de l'eau ou d'autres liquides. Ne pas démonter, ouvrir, mettre dans un micro-ondes, incinérer, peindre ou insérer des corps étrangers dans l'appareil. Ne pas soumettre l'appareil à un choc mécanique tel que le broyage, le pliage, la perforation ou le déchiquetage. Éviter de faire tomber ou de placer un objet lourd sur l'appareil. Ne pas court-circuiter l'appareil ou le stocker dans un réceptacle où il pourrait être court-circuité par d'autres objets métalliques ou conducteurs. Ne pas faire fonctionner l'appareil s'il a été mouillé ou endommagé afin d'éviter tout risque d'électrocution, d'explosion ou de blessure. L'utilisation de cet appareil par les enfants doit être supervisée. Lire le mode d'emploi (notamment les instructions de charge et les informations sur les températures minimale et maximale de fonctionnement), fourni avec l'appareil.

Cet appareil a été testé et jugé conforme aux limites établies par la réglementation EMC visant l'utilisation de câbles de connexion de moins de 3 mètres (9,8 pi.).

## Avant utilisation

### Caractéristiques

- L'adaptateur multibatteries NPA-MQZ1 (appelé ci-dessous « cet appareil ») peut contenir jusqu'à quatre batteries « InfoLITHIUM »™ (série Z) pour fournir une alimentation électrique externe et prend en charge les périphériques suivants :
  – Les appareils photo qui prennent en charge les batteries « InfoLITHIUM » (séries Z / W)
  – Les périphériques qui prennent en charge l'alimentation électrique par USB
- Il n'y a aucune restriction quant au nombre de batteries actuellement installées dans cet appareil ou à la priorité d'utilisation des emplacements de batterie de cet appareil lors de la charge.
- Vous pouvez connecter l'adaptateur secteur fourni avec cet appareil pour utiliser l'appareil comme chargeur de batteries « InfoLITHIUM » (série Z).

### À propos de l'alimentation électrique

Lorsque plusieurs batteries sont installées dans cet appareil et qu'elles présentent le même niveau de charge, l'alimentation électrique est distribuée équitablement depuis toutes les batteries. Lorsque le niveau de charge des batteries installées varie, l'alimentation est distribuée depuis la batterie dont le niveau de charge est le plus élevé.

### Remarques concernant cet appareil lors de l'alimentation électrique

- Lorsque cet appareil alimente en électricité le périphérique raccordé, ne placez pas le sélecteur DC OUT/CHARGE sur « CHARGE » car l'alimentation électrique depuis cet appareil sera arrêtée.
- Lorsque le périphérique raccordé est en cours de fonctionnement, il peut s'éteindre si vous :
  – placez le sélecteur DC OUT A ou DC OUT B sur « CAMERA » ou « USB » ;
  – retirez l'une des batteries de cet appareil.

### Remarques sur le remplacement des batteries

Lorsque [battery icon] s'affiche à l'écran de l'appareil photo raccordé à cet appareil, chargez ou remplacez la ou les batteries installées dans cet appareil.
Pour remplacer la ou les batteries, suivez l'une des procédures ci-dessous :
- Retirez toutes les batteries de cet appareil, ne touchez pas à l'appareil pendant un certain temps, puis installez la ou les batteries chargées.
- Retirez la plaque d'insertion de l'appareil photo raccordé, ne les touchez pas pendant un certain temps, puis réinstallez la plaque sur l'appareil photo.

### À propos de l'adaptateur secteur

L'alimentation électrique ne peut pas directement être distribuée vers le périphérique raccordé en branchant l'adaptateur secteur de cet appareil dans une prise secteur.

## Accessoires fournis (le chiffre entre parenthèses indique le nombre de pièces.)

- Adaptateur multibatteries (NPA-MQZ1) (1)
- Protège-batterie*[1] (1)
- Plaque d'insertion (pour les batteries de la série Z)*[1] (1)
- Adaptateur secteur (AC-UES1230/AC-UES1230M/AC-UES1230M T)*[2] (1)
- Cordon d'alimentation (1)
- Batterie rechargeable (NP-FZ100) (2)
- Plaque de fixation (1)
- Vis (2)
- Protège-câble (1)
- Couvercle du compartiment de batterie (2)
- Cordon antichute (1)
- Jeu de documents imprimés

*[1] Fixé à l'expédition
*[2] Le numéro de modèle et la forme de l'adaptateur secteur varient selon le pays ou la région.

## A Identification des éléments

1 Port USB (DC OUT)
2 Sélecteur DC OUT A
3 Sélecteur DC OUT/CHARGE
4 Sélecteur DC OUT B
5 Touche BATT CHECK
6 Orifices de fixation du protège-câble
7 Levier de libération de batterie
8 Orifice du cordon antichute
9 Témoin CHARGE
10 Témoin de l'autonomie des batteries
11 Port DC IN (5 V)
12 Orifice pour vis de fixation (1/4-20 UNC)
13 Protège-batterie
14 Port DC IN (12 V)
15 Plaque d'insertion (pour les batteries de la série W)*
16 Encadrement de la plaque de fixation (pour les batteries de la série Z)*

## B Installation/Retrait des batteries

## C Vérification de l'autonomie des batteries

**1 Appuyez sur la touche BATT CHECK.**
Vous pouvez vérifier l'indication du témoin d'autonomie des batteries (qui s'allume pendant environ dix secondes) pour savoir l'autonomie approximative de la ou des batteries.

[empty]... Éteint, [filled]... Allumé

| | Indications de l'autonomie des batteries |
|---|---|
| 70% - 100% | ▰▰▰ |
| 40% - 70% | ▱▰▰ |
| 10% - 40% | ▱▱▰ |
| 0% - 10% | ▱▱▱ |

Les indications du témoin d'autonomie des batteries et le pourcentage d'autonomie (%) listés ci-dessus sont fournis en guise de référence.
L'état actuel peut varie selon la température ambiante ou l'état de la batterie.

**Conseil**
Lorsque cet appareil est raccordé à un appareil photo, vous pouvez également vérifier l'autonomie des batteries à l'écran de l'appareil photo.
Quel que soit le nombre de batteries installées dans cet appareil, l'écran de l'appareil photo affiche une seule icône ([battery icon]). L'autonomie réelle des batteries pour l'appareil photo varie selon le nombre de batteries installées.

## D Charge de la ou des batteries

**1 Faites passer le sélecteur DC OUT/CHARGE sur « CHARGE ». (①)**

**2 Branchez cet appareil sur une prise secteur (③) à l'aide de l'adaptateur secteur fourni. (②)**
Le témoin CHARGE des batteries en cours de charge s'allume pour indiquer la progression de la charge. (④)
Lorsque plusieurs batteries sont installées dans cet appareil, la charge commence par la batterie dont le niveau de charge est le plus faible. Lorsque toutes les batteries atteignent une charge d'au moins 90 %, le témoin CHARGE s'éteint. (Charge normale)
Si vous chargez une ou des batteries pendant environ 160 minutes* après l'extinction du témoin CHARGE, l'autonomie des batteries sera prolongée. (Charge complète)
* Temps approximatif pour charger de quatre batteries

**Conseil**
Vous pouvez charger la ou les batteries en branchant un adaptateur secteur USB dans le port DC IN (5 V) de cet appareil et dans une prise secteur ou en branchant un câble USB dans le port USB de cet appareil et celui d'un autre périphérique, d'un ordinateur par exemple.
Le temps de charge varie selon les caractéristiques de l'adaptateur secteur USB ou du périphérique raccordé.

### À propos du temps de charge (avec l'adaptateur secteur fourni)

| Batterie rechargeable | Une batterie NP-FZ100 | Quatre batteries NP-FZ100 |
|---|---|---|
| Temps d'une charge normale (environ) | 120 min | 480 min |
| Temps d'une charge complète (environ) | 160 min | 640 min |

- Les temps indiqués correspondent à la charge d'une batterie vide et usée sur cet appareil, à une température ambiante de 25 °C (77 °F).
- Le temps de charge peut varier selon l'état de la batterie ou la température ambiante.

**Remarques**
- Si le témoin d'autonomie des batteries de cet appareil indique un niveau de charge de 0 % à 10 % (le témoin est éteint) mais que le témoin CHARGE ne s'allume pas, assurez-vous que la ou les batteries sont correctement installées. Une installation incorrecte empêche l'appareil de charger.
- Lorsque vous chargez une batterie qui n'a pas été utilisée pendant longtemps, le temps de charge peut être plus long.

## E Alimentation électrique vers le périphérique raccordé

**1 Faites passer le sélecteur DC OUT/CHARGE sur « DC OUT ». (①)**

**2 Raccordez un appareil photo ou un périphérique USB à cet appareil.**
Utilisez la plaque d'insertion (②) pour raccorder l'appareil photo ; et le port USB (③) pour le périphérique USB.
Pour fixer la plaque d'insertion à l'appareil photo, alignez le repère ▲ de la plaque sur le repère ▲ de l'appareil photo, puis insérez la plaque dans le compartiment de la batterie de l'appareil photo.
Lorsque vous fermez le couvercle du compartiment de la batterie de l'appareil photo, acheminez le câble dans l'entaille du couvercle comme illustré pour éviter que le câble se coince sous le couvercle. (E-a)

**3 Sélectionnez la destination de l'alimentation électrique selon le périphérique raccordé.**
Placez le sélecteur DC OUT A ou DC OUT B sur « CAMERA » ou « USB ». (④)

**E-b**
**DC OUT-A :**
Sélectionnez la destination de l'alimentation électrique de la batterie des emplacements A1 et A2.
**DC OUT-B :**
Sélectionnez la destination de l'alimentation électrique de la batterie des emplacements B1 et B2.

## F Installation de la plaque de fixation

Vous pouvez installer la plaque de fixation selon la direction de montage de cet appareil à une structure rigide, telle qu'un cadre, sur lequel vous fixez l'appareil.

## G Installation du protège-câble

Lorsque vous branchez un câble USB sur cet appareil, utilisez le protège-câble pour sécuriser le câble.

## H À propos du protège-batterie

Si vous n'envisagez pas d'installer une batterie dans les emplacements A2 ou B2, vous pouvez remplacer le protège-batterie (①) par le couvercle d'emplacement de batterie (②) pour faciliter la manipulation.

**Remarque**
Le protège-batterie est nécessaire pour protéger les batteries. Lorsque vous avez installé la batterie dans l'emplacement A2/B2 ou les deux, assurez-vous d'installer le protège-batterie sur cet appareil.

## I Fixation du cordon antichute

Il est conseillé d'utiliser le cordon antichute afin d'éviter la chute de cet appareil et d'endommager les périphériques.
Attachez le cordon antichute à cet appareil et faites passer son extrémité autour d'une structure rigide, telle qu'une pièce métallique, à proximité de l'appareil.

**Remarque**
Lorsque le cordon antichute est fixé sur cet appareil, ne l'enroulez pas autour d'une partie du corps, telle que votre poignet.

## J Raccordement d'un appareil photo qui prend en charge les batteries « InfoLITHIUM » (série W)

**1 Retirez l'encadrement de la plaque d'insertion (pour les batteries de la série Z).**

**2 Retirez la batterie de l'appareil photo puis introduisez la plaque d'insertion (pour les batteries de la série W) dans le compartiment de la batterie de l'appareil photo.**

Lors de l'installation de l'encadrement de la plaque d'insertion retiré (pour les batteries de la série Z) sur la plaque d'insertion (pour les batteries de la série W), assurez-vous que la surface de l'encadrement avec le sélecteur passe par-dessus la surface de la plaque avec le repère W.

**Conseil**
Lorsque l'autonomie de batterie de l'appareil photo est d'environ 1/3, [battery icon] s'affiche à l'écran de l'appareil photo.

## Remarque sur l'utilisation de cet appareil

- Lorsque vous n'utilisez plus cet appareil, débranchez le cordon d'alimentation de la prise secteur.
  Lorsque vous débranchez le cordon d'alimentation, prenez-le par la fiche.
- Ne retirez pas la partie en ferrite du câble de la plaque d'insertion. Elle permet d'éviter l'émission de parasites.
- Conservez les contacts de la plaque d'insertion libres de corps étrangers, notamment de la poussière et des grains de sable.
- Lorsque vous utilisez la plaque de fixation, assurez-vous de la fixer correctement à l'aide des vis fournies.
- L'encadrement de la plaque d'insertion (pour les batteries de la série Z) n'est pas conçu pour contenir une batterie « InfoLITHIUM » (série W).
- Vous ne pouvez pas charger les batteries installées dans cet appareil en raccordant l'appareil à un appareil photo.
- Cet appareil n'est pas conçu pour se protéger des infiltrations ; il n'est pas non plus étanche.

Cet appareil supporte les tensions du monde entier, de 100 V à 240 V.
N'utilisez pas de transformateur de tension électronique qui pourrait causer un dysfonctionnement.
La forme des prises murales diffère selon les pays et les régions. Vérifiez ce point avant votre départ.

## En cas de problème

Lorsque le témoin CHARGE clignote, vérifiez les points du tableau suivant.

**Le témoin CHARGE clignote de deux façons.**
Clignotement lent : S'allume et s'éteint toutes les 1,3 secondes de façon répétée.
Clignotement rapide : S'allume et s'éteint toutes les 0,3 secondes de façon répétée.
La mesure à prendre dépend de la façon dont le témoin CHARGE clignote.

### Lorsque le témoin CHARGE continue de clignoter lentement

La charge est en pause. Cet appareil est en attente.
Si la température de la pièce est hors de la plage de températures appropriée, la charge s'arrête automatiquement.
Lorsque la température de la pièce revient dans la plage appropriée, le témoin CHARGE s'allume et la charge redémarre.
Il est conseillé de charger la batterie rechargeable entre 10 °C et 30 °C (50 °F et 86 °F).

### Lorsque le témoin CHARGE continue de clignoter rapidement

La première fois que vous chargez la batterie dans une des situations suivantes, le témoin CHARGE peut clignoter rapidement.
Dans ce cas, retirez la batterie de cet appareil puis réinsérez-la et chargez-la de nouveau.
① Si la batterie est restée longtemps inutilisée
② Si la batterie est restée longtemps dans l'appareil photo
③ Immédiatement après l'achat

Si le témoin CHARGE continue de clignoter rapidement, vérifiez les points du tableau suivant.

Retirez la batterie rechargeable qui a été chargée et insérez-la de nouveau fermement dans le chargeur.

**Le témoin CHARGE clignote de nouveau :** Installez une autre batterie.

**Le témoin CHARGE s'allume et ne clignote plus :** Si le témoin CHARGE s'éteint parce que le temps de charge est dépassé, il n'y a aucun problème.

**Le témoin CHARGE clignote de nouveau :** Le problème vient de cet appareil.

**Le témoin CHARGE s'allume et ne clignote plus :** Si le témoin CHARGE s'éteint parce que le temps de charge est dépassé, le problème vient de la première batterie installée.

Veuillez contacter le revendeur Sony le plus proche du produit présentant éventuellement un problème.

**La batterie ne peut pas être chargée.**
- Le cordon d'alimentation n'est pas branché sur une prise murale (prise électrique).
  → Branchez correctement le cordon d'alimentation sur une prise murale (prise électrique).
- La batterie n'est pas bien insérée.
  → Insérez la batterie correctement dans cet accessoire.

- Cet appareil prend en charge les batteries « InfoLITHIUM » (série Z).
- Le logo InfoLITHIUM Z est apposé sur les batteries « InfoLITHIUM » (série Z).
- « InfoLITHIUM » est une marque commerciale de Sony Corporation.

## Spécifications

**Adaptateur multibatteries (NPA-MQZ1)**

| | |
|---|---|
| Alimentation | 12 V CC, 1,8 A |
| Puissance nominale de sortie USB | 5 V CC, 1,5 A |
| Température de fonctionnement | 0 °C à 40 °C (32 °F à 104 °F) |
| Température de stockage | –20 °C à +60 °C (–4 °F à +140 °F) |
| Dimensions (environ) | 123,4 mm x 67,8 mm x 66,2 mm (l/h/p) (4 7/8 po. x 2 3/4 po. x 2 5/8 po.) |
| Poids | environ 410 g (14,5 oz) |

**Adaptateur secteur (AC-UES1230/AC-UES1230M/AC-UES1230M T)**

| | |
|---|---|
| Alimentation électrique | 100 V-240 V CA , 50 Hz/60 Hz, 0,75 A-0,4 A |
| Tension de sortie | 12 V CC, 3 A |

**Batterie rechargeable (NP-FZ100)**

| | |
|---|---|
| Tension nominale | 7,2 V CC |

La conception et les spécifications de cet appareil et des accessoires fournis peuvent être modifiées sans préavis.

## Español

Nombre del producto: Adaptador multibaterías
Modelo: NPA-MQZ1

Esta unidad generará calor al cargar. Cargue siempre en un área bien ventilada. No cargue bajo almohadas, mantas o sobre superficies normalmente inflamables. Mantenga la unidad alejada de fuentes de calor, luz solar directa, gas combustible, humedad, agua u otros líquidos. No desmonte, abra, meta en microondas, incinere, pinte o inserte objetos extraños en la unidad. No someta la unidad a choques mecánicos tales como aplastamiento, doblado, perforación o trituración. Evite dejar caer o colocar objetos pesados sobre la unidad. No cortocircuite la unidad ni la almacene en un receptáculo donde pueda cortocircuitarse mediante otros objetos metálicos o conductores. No utilice la unidad si se ha mojado o dañado de otro modo, para evitar la posibilidad de descargas eléctricas, explosión y/o lesiones. El uso de esta unidad por niños debe ser supervisado. Lea el manual de instrucciones (incluyendo las instrucciones de carga y la información sobre las temperaturas mínima y máxima de funcionamiento) suministrado con la unidad.

Este producto ha sido probado y cumple con los límites estipulados por el reglamento EMC para utilizar cables de conexión de menos de 3 metros de longitud.

## Antes del uso

### Características

- El adaptador multibaterías NPA-MQZ1 (denominado en adelante “esta unidad”) puede acomodar hasta cuatro baterías Sony “InfoLITHIUM”™ (serie Z) para proporcionar alimentación externa, y admite los dispositivos siguientes:
  – Cámaras que admitan batería “InfoLITHIUM” (serie Z/serie W)
  – Dispositivos que admitan alimentación a través de USB
- No hay restricciones en el número de baterías conectadas simultáneamente a esta unidad ni en la prioridad de utilizar los asientos para baterías de esta unidad para cargar.
- Puede conectar el adaptador de ca suministrado a esta unidad para utilizarla como cargador de baterías “InfoLITHIUM” (serie Z).

### Acerca de la alimentación

Cuando se fijen varias baterías a esta unidad y se carguen uniformemente, todas ellas suministrarán alimentación por igual. Cuando la energía restante varíe entre las baterías fijadas, la alimentación comenzará a suministrarse desde la batería más cargada.

### Notas sobre el uso de esta unidad mientras esté suministrando alimentación

- Mientras esta unidad esté suministrando alimentación al dispositivo conectado, no deslice el selector DC OUT/CHARGE hasta “CHARGE”, ya que la unidad dejará de suministrar alimentación.
- Mientras el dispositivo conectado esté en funcionamiento, puede apagarse si:
  – desliza el selector DC OUT A o DC OUT B hasta “CAMERA” o “USB”.
  – retira una de las baterías de esta unidad.

### Notas sobre la sustitución de baterías

Cuando en el monitor de la cámara conectada a esta unidad aparezca [battery icon], cargue o sustituya la(s) batería(s) fijadas(s) a esta unidad.
Para sustituir la batería(s), realice una de las acciones siguientes:
- Retire todas las baterías de esta unidad, deje la unidad como está durante cierto tiempo, y después fije la(s) batería(s) cargada(s).
- Retire la placa enchufable de la cámara conectada, déjelas como están durante cierto tiempo, y después vuelva a fijar la placa en la cámara.

### Acerca del adaptador de ca

No puede suministrar alimentación directamente al dispositivo conectado mediante la conexión de esta unidad a una toma de corriente con el adaptador de ca suministrado.

## Accesorios suministrados (El número entre paréntesis indica el número de piezas.)

- Adaptador multibaterías (NPA-MQZ1) (1)
- Protector de baterías*[1] (1)
- Placa enchufable (para batería de la serie Z)*[1] (1)
- Adaptador de ca (AC-UES1230/AC-UES1230M/AC-UES1230M T)*[2] (1)
- Cable de alimentación (1)
- Batería recargable (NP-FZ100) (2)
- Placa de montaje (1)
- Tornillo (2)
- Protector de cable (1)
- Tapa de asiento de batería (2)
- Cordón de correa (1)
- Juego de documentación impresa

*[1] Se ha fijado antes del envío.
*[2] El número de modelo y la forma del adaptador de ca varían dependiendo del país o la región.

## A Identificación de las partes

1 Puerto USB (DC OUT)
2 Selector DC OUT A
3 Selector OUT/CHARGE
4 Selector DC OUT B
5 Botón BATT CHECK
6 Orificios de montaje del protector de cable
7 Pestillo de liberación de batería
8 Orificio para el cordón de correa
9 Lámpara CHARGE
10 Lámpara de energía restante de batería
11 Puerto DC IN (5 V)
12 Orificios para tornillos de montaje (1/4-20 UNC)
13 Protector de baterías
14 Puerto DC IN (12 V)
15 Placa enchufable (para batería de la serie W)*
16 Cubierta de la placa enchufable (para batería de la serie Z)*

## B Fijación/extracción de baterías

## C Comprobación de la energía restante de las baterías

**1 Pulse el botón BATT CHECK.**
Puede comprobar la indicación de la lámpara de energía restante de batería (que se enciende durante unos 10 segundos) para conocer la energía restante aproximada de la(s) batería(s).

[empty]... Apagada, [filled]... Encendida

| | Indicaciones de energía restante de batería |
|---|---|
| 70% - 100% | ▰▰▰ |
| 40% - 70% | ▱▰▰ |
| 10% - 40% | ▱▱▰ |
| 0% - 10% | ▱▱▱ |

Las indicaciones de la lámpara de energía restante de batería y el porcentaje de energía restante (%) de arriba se ofrecen a modo de referencia.
El estado real puede variar dependiendo de la temperatura ambiental o la condición de la batería.

**Sugerencia**
Cuando esta unidad está conectada a una cámara, podrá comprobar también la energía restante de batería en el monitor de la cámara.
Independientemente del número de baterías conectadas a esta unidad, el monitor de la cámara solo mostrará un icono ([battery icon]). La duración real de la batería de la cámara varía dependiendo del número de baterías fijadas.

(Continúa en la página posterior)

**Español**

(Continuación de la página frontal)

## D Carga de la(s) batería(s)

1 **Deslice el selector DC OUT/CHARGE hasta "CHARGE".** (Ⓘ)
2 **Conecte esta unidad y una toma de corriente (③) con el adaptador de ca suministrado.** (Ⓖ)
La lámpara CHARGE de la batería que se esté cargando se iluminará para indicar que la carga está en curso. (Ⓚ)
Cuando se fijen varias baterías a esta unidad, la carga se iniciará con la que tenga menos energía restante. Cuando todas las baterías se hayan cargado al 90% por lo menos, la lámpara CHARGE se apagará. (Carga normal)
Si carga la(s) batería(s) adicionalmente durante unos 160 minutos* después de que se haya apagado la lámpara CHARGE, la duración de la(s) misma(s) será más larga. (Carga completa)
* Tiempo aproximado para cargar cuatro baterías.
**Sugerencia**
Puede cargar la(s) batería(s) conectando el puerto DC IN (5 V) de esta unidad y una fuente de alimentación con un adaptador de ca USB o conectando dicho puerto y un puerto USB de otro dispositivo, como un PC, con un cable USB.
El tiempo de carga varía dependiendo de las especificaciones del adaptador de ca USB o del dispositivo conectado.

**Acerca del tiempo de carga (con el adaptador de ca suministrado)**

| Batería | Una batería NP-FZ100 | Cuatro baterías NP-FZ100 |
|---|---|---|
| Tiempo de carga normal (aprox.) | 120 min | 480 min |
| Tiempo de carga completa (aprox.) | 160 min | 640 min |

- Los períodos de tiempo mostrados son para carga de una batería vacía que se haya agotado, utilizando esta unidad a una temperatura ambiental de 25 °C.
- El tiempo de carga puede variar dependiendo de la condición de la batería o de la temperatura ambiental.

**Notas**
- Si la lámpara de energía restante de batería de esta unidad indica que el porcentaje de energía restante es de 0% - 10% (la lámpara estará apagada) pero la lámpara CHARGE no se enciende, asegúrese de que la(s) batería(s) estén correctamente fijadas. La fijación inadecuada impedirá que esta unidad cargue.
- Cuando cargue una batería que no haya sido utilizada durante un largo período de tiempo, la carga puede tardar más tiempo en realizarse.

## E Suministro de alimentación al dispositivo conectado

1 **Deslice el selector DC OUT/CHARGE hasta "DC OUT".** (Ⓘ)
2 **Conecte una cámara o un dispositivo USB a esta unidad.**
Utilice la placa enchufable (Ⓙ) para conectar la cámara; y el puerto USB (Ⓢ) para el dispositivo USB.
Para conectar la placa enchufable a la cámara, alinee la marca ▲ en la placa con la marca ▲ de la cámara, e inserte la placa enchufable en el compartimiento de la batería de la cámara.
Antes de cerrar la tapa del compartimiento de la cámara, pase el cable a través de la muesca de la tapa como se muestra en la ilustración para que el cable no quede atrapado debajo de la tapa. (**E**-**a**)
3 **Seleccione el destino de la alimentación de acuerdo con el dispositivo conectado.**
Deslice el selector DC OUT A o el selector DC OUT B hasta "CAMERA" o "USB". (Ⓘ)

**E**-**b**
**DC OUT-A:**
Seleccione el destino de la fuente de la alimentación de las baterías de los asientos de batería A1 y A2.
**DC OUT-B:**
Seleccione el destino de la fuente de la alimentación de las baterías de los asientos de batería B1 y B2.

## F Fijación de la placa de montaje

Puede fijar la placa de montaje en la orientación adecuada para montar esta unidad en una estructura rígida, como una estructura de bastidor, en la que asegure la unidad.

## G Fijación del protector de cable

Cuando conecte un cable USB a esta unidad, utilice el protector de cable para asegurar el cable en la unidad.

## H Acerca del protector de baterías

Si no desea fijar una batería en cualquiera de los asientos A2 y B2, puede sustituir el protector de baterías (Ⓞ) por la tapa de asiento de batería (Ⓟ) para una manipulación compacta.
**Nota**
El protector de baterías es necesario para la protección de las baterías. Cuando haya conectado una batería al asiento A2/B2 o a ambos, asegúrese de colocar el protector de baterías en esta unidad.

## I Fijación del cordón de la correa

Se recomienda utilizar el cordón de correa para evitar que esta unidad caiga y se dañen dispositivos periféricos.
Fije el cordón de correa a esta unidad y sujete el extremo del cordón de correa alrededor de una parte de una estructura rígida, como una estructura de bastidor, cerca de donde asegure la unidad.
**Nota**
Cuando el cordón de correa esté fijado a esta unidad, no ate el extremo del cordón de correa alrededor de una de sus extremidades, como la muñeca.

## J Conexión de una cámara que admita batería "InfoLITHIUM" (serie W)

1 **Retire la cubierta de la placa enchufable (para batería de la serie Z).**
2 **Retire la batería de la cámara e inserte la placa enchufable (para batería de la serie W) en el compartimiento de la batería de la cámara.**
Cuando vuelva a fijar la cubierta de la placa enchufable (para batería de la serie Z) en la placa enchufable (para batería de la serie W), asegúrese de que la superficie de la cubierta con el interruptor deslizable se encuentre sobre la superficie de la placa con la marca W.
**Sugerencia**
Cuando la energía de la batería de la cámara se reduzca a aproximadamente 1/3 de la energía total de la batería, en el monitor de la cámara aparecerá (Ⓚ).

## Notas sobre el uso de esta unidad

- Cuando haya terminado de utilizar esta unidad, desenchufe el cable de alimentación de la toma de corriente.
  Cuando desenchufe el cable de alimentación, asegúrese de sujetar su enchufe.
- No quite el núcleo de ferrita del cable de la placa enchufable. Está colocado para evitar la emisión de ondas de radio no deseadas.
- Mantenga los contactos de la placa enchufable exentos de objetos extraños, incluyendo polvo y arena.
- Cuando utilice la placa de montaje, asegúrese de asegurarla con los tornillos suministrados.
- La cubierta de la placa enchufable (para batería de la serie Z) no está diseñada para contener una batería "InfoLITHIUM" (serie W).
- No puede cargar la(s) batería(s) conectada(s) a esta unidad mediante la conexión de la unidad y una cámara.
- Esta unidad no está diseñada para protección contra la entrada de materias extrañas, ni para resistir al agua.

Esta unidad es compatible con las tensiones de todo el mundo de 100 V a 240 V
No utilice un transformador de voltaje electrónico, porque es posible que ocasione un mal funcionamiento.
La forma de las tomas de corriente de la pared difiere dependiendo del país o la región. Compruebe antes de la salida.

## Solución de problemas

Cuando la lámpara CHARGE parpadee, compruebe lo siguiente.

**La lámpara CHARGE parpadea de dos formas.**
Parpadeo lento: Se enciende y apaga repetidamente cada 1,3 segundos
Parpadeo rápido:Se enciende y apaga repetidamente cada 0,3 segundos
La acción a tomarse dependerá de la forma en la que parpadee la lámpara CHARGE.

**La lámpara CHARGE permanece parpadeando lentamente**

La carga está en pausa. Esta unidad está en estado de espera.
Si la temperatura ambiental sale fuera del margen apropiado, la carga se parará automáticamente.
Cuando la temperatura ambiental vuelva al margen apropiado, la lámpara CHARGE se encenderá una vez y se reiniciará la carga.
Recomendamos cargar la batería de 10 °C a 30 °C

**Cuando la lámpara CHARGE continúe parpadeando rápidamente**

Cuando cargue la batería por primera vez en una de las situaciones siguientes, la lámpara CHARGE puede parpadear rápidamente.
Cuando suceda esto, retire la batería de esta unidad, vuelva a fijarla y cárguela.
① Cuando la batería que no se haya utilizado durante mucho tiempo.
② Cuando la batería se haya dejado instalada en la cámara durante mucho tiempo.
③ Inmediatamente después de la adquisición

Si la lámpara CHARGE continúa parpadeando rápidamente, compruebe la tabla siguiente.

Extraiga la batería que esté cargando y vuelva a fijarla firmemente.

| La lámpara CHARGE vuelve a parpadear: | La lámpara CHARGE se enciende y no vuelve a parpadear: |
|---|---|
| Instale otra batería. | Si la lámpara CHARGE se apaga debido a que haya transcurrido el tiempo de carga, no habrá ningún problema. |
| **La lámpara CHARGE vuelve a parpadear:** | **La lámpara CHARGE se enciende y no vuelve a parpadear:** |
| El problema se encuentra en esta unidad. | Si la lámpara CHARGE se apaga debido a que haya transcurrido el tiempo de carga, el problema se encuentra en la primera batería instalada. |

Póngase en contacto con su proveedor Sony más cercano con respecto al producto que pueda tener el problema.

**La batería no puede cargarse.**
- El cable de alimentación no está conectado a la toma de corriente (toma de la red).
  → Conecte correctamente el cable de alimentación a la toma de corriente (toma de la red).
- La batería no está firmemente fijada.
  → Fije correctamente la batería a esta unidad.

- Esta unidad admite baterías "InfoLITHIUM (serie Z).
- Las baterías "InfoLITHIUM" (serie Z) poseen el logotipo ①MULTIPRO **2** en ellas.
- "InfoLITHIUM" es marca comercial de Sony Corporation.

## Especificaciones

**Adaptador multibaterías (NPA-MQZ1)**
Requisitos de alimentación cc 12 V, 1,8 A
Salida nominal de USB cc 5 V, 1,5 A
Temperatura de funcionamiento 0 °C a 40 °C
Temperatura de almacenamiento -20 °C a +60 °C
Dimensiones (aprox.) 123,4 mm x 67,8 mm x 66,2 mm (an/al/prf)
Peso Aprox. 410 g

**Adaptador de ca (AC-UES1230/AC-UES1230M/AC-UES1230M T)**
Requisitos de alimentación ca 100 V-240 V, 50 Hz/60 Hz, 0,75 A-0,4 A
Tensión de salida cc 12 V, 3 A

**Batería recargable (NP-FZ100)**
Tensión nominal cc 7,2 V

El diseño y las especificaciones de esta unidad y de los accesorios suministrados están sujetos a cambios sin previo aviso.

**Português**

Esta unidade gera calor durante o carregamento. Efetue sempre o carregamento numa área bem ventilada. Não efetue o carregamento com a unidade sob almofadas, cobertores e superfícies inflamáveis. Mantenha a unidade afastada de fontes de calor, luz direta solar, gás combustível, humidade, água ou outros líquidos. Não desmonte, abra, coloque no micro-ondas, incinere, pinte ou insira objetos estranhos na unidade. Não sujeite a unidade a choque mecânico como esmagamento, dobragem, perfuração ou trituração. Evite a queda ou colocação que objetos pesados sobre a unidade. Não provoque o curto-circuito da unidade ou armazene a mesma num recetáculo onde pode sofrer curto-circuito por outros objetos metálicos ou condutores. Não opere a unidade se tiver sido molhada ou danificada para evitar choque elétrico, explosão e/ou lesão. A utilização desta unidade por crianças deve ser supervisionada. Leia o manual de instruções (incluindo instruções de carregamento e informações sobre as temperaturas mínima e máxima de funcionamento) fornecido com a unidade.

Este produto foi testado e está em conformidade com os limites estabelecidos no regulamento EMC relativamente à utilização de cabos com comprimento inferior a 3 metros.

## Antes da utilização

**Funções**
- O adaptador de bateria múltiplo NPA-MQZ1 (a seguir designado por "esta unidade") pode acomodar até quatro baterias Sony "InfoLITHIUM"™ (série Z) para fornecer fonte de alimentação externa e suporta os seguintes dispositivos:
  – Câmaras que suportam a bateria "InfoLITHIUM" (série Z/série W)
  – Dispositivos que suportam fonte de alimentação por USB
- Não há restrições no número de baterias ligadas em simultâneo a esta unidade ou a prioridade de utilização de sedes de bateria nesta unidade para carregamento.
- Pode ligar o transformador de CA fornecido a esta unidade para utilizar a unidade como carregador para as baterias "InfoLITHIUM" (série Z).

**Sobre a fonte de alimentação**

Quando estão ligadas várias baterias a esta unidade e são carregadas de igual modo, a fonte de alimentação é fornecida de igual modo de todas as baterias. Quando a energia restante varia entre as baterias ligadas, a fonte de alimentação começa a partir da bateria mais carregada.

**Notas sobre a utilização desta unidade enquanto está a fornecer energia**
- Enquanto esta unidade está a fornecer energia ao dispositivo ligado, não deslize o interruptor DC OUT/CHARGE para "CHARGE", pois corta a fonte de alimentação da unidade.
- Enquanto o dispositivo ligado está em funcionamento, pode desligar se:
  – deslizar o interruptor DC OUT A ou DC OUT B para "CAMERA" ou "USB".
  – remover uma das baterias desta unidade.

**Notas sobre a substituição da bateria**

Quando (Ⓚ) é apresentado no monitor da câmara ligada a esta unidade, carregue ou substitua a(s) bateria(s) ligada(s) a esta unidade.
Para substituir a(s) bateria(s), faça o seguinte:
- Retire todas as baterias desta unidade, deixe a unidade assim durante um tempo e volte a ligar a(s) bateria(s) carregada(s).
- Retire a placa de ligação da câmara ligada, deixe assim durante um tempo e volte a ligar a placa à câmara.

**Sobre o transformador de CA**

Não é possível fornecer alimentação diretamente ao dispositivo ligado ligando esta unidade a uma tomada com o transformador de CA fornecido.

## Acessórios fornecidos (o número entre parênteses indica o número de peças)

- Adaptador de bateria múltiplo (NPA-MQZ1) (1)
- Protetor de bateria*1 (1)
- Placa de ligação (para bateria da série Z)*1 (1)
- Transformador de CA (AC-UES1230/AC-UES1230M/AC-UES1230M T)*2 (1)
- Cabo de corrente (1)
- Bateria recarregável (NP-FZ100) (2)
- Placa de montagem (1)
- Parafuso (2)
- Protetor do cabo (1)
- Tampa da sede de bateria (2)
- Cabo de segurança (1)
- Documentos impressos

*1 Montada no transporte
*2 O número de modelo e forma do transformador de CA varia consoante o país ou região.

## A Identificação das peças

1 Porta USB (DC OUT)
2 Interruptor DC OUT A
3 Interruptor DC OUT/CHARGE
4 Interruptor DC OUT B
5 Botão BATT CHECK
6 Orifício de montagem do protetor para cabos
7 Patilha de libertação da bateria
8 Orifício para cabo de segurança
9 Luz CHARGE
10 Luz de energia restante da bateria
11 Porta DC IN (5 V)
12 Orifícios para parafuso de montagem (1/4-20 UNC)
13 Protetor para bateria
14 Porta DC IN (12 V)
15 Placa de ligação (para bateria da série W)*
16 Revestimento da placa de ligação (para bateria da série Z)*

## B Ligar/remover baterias

## C Verificar a energia restante da bateria

1 **Prima o botão BATT CHECK.**
É possível verificar a indicação da luz de energia restante da bateria (que acende durante 10 segundos) para saber a energia restante aproximada da(s) bateria(s).

□ ... Apagada, ■ ... Acesa

| | Indicações de energia restante da bateria |
|---|---|
| 70% - 100% | ■■■ |
| 40% - 70% | □■■ |
| 10% - 40% | □□■ |
| 0% - 10% | □□□ |

As indicações da luz de energia restante da bateria e o índice de energia restante (%) listados acima são fornecidos como referência.
O estado atual pode variar consoante a temperatura ambiente ou a condição da bateria.
**Dica**
Quando esta unidade está ligada a uma câmara, é possível verificar a energia restante da bateria no monitor da câmara.
Independentemente do número de baterias ligadas a esta unidade, o monitor da câmara mostra apenas um ícone (Ⓚ). A duração atual da bateria para a câmara varia consoante o número de baterias ligadas.

## D Carregar a(s) bateria(s)

1 **Deslize o interruptor DC OUT/CHARGE para "CHARGE".** (Ⓘ)
2 **Ligue esta unidade e uma tomada (③) com o transformador de CA fornecido.** (Ⓖ)
A luz CHARGE da bateria a ser carregada acende para indicar que o carregamento está em curso. (Ⓚ)
Quando estão ligadas várias baterias a esta unidade, o carregamento começa pela bateria com menos energia restante. Quando todas as baterias estiverem carregadas pelo menos 90%, a luz CHARGE apaga. (Carga normal)
Se carregar a(s) bateria(s) adicionalmente por 160 minutos* depois de a luz CHARGE apagar, terá uma duração da bateria maior. (Carga completa)
* Um tempo aproximado para carregar quatro baterias
**Dica**
Pode carregar a(s) bateria(s) ao ligar a porta DC IN (5 V) nesta unidade e uma fonte de alimentação com um transformador de CA USB ou ligando a porta e uma porta USB noutro dispositivo, como um PC, com um cabo USB.
O tempo de carregamento varia consoante as especificações do transformador de CA USB ou o dispositivo ligado.

**Sobre o tempo de carregamento (com o transformador de CA fornecido)**

| Bateria | Uma bateria NP-FZ100 | Quatro baterias NP-FZ100 |
|---|---|---|
| Tempo para carga normal (aprox.) | 120 min | 480 min |
| Tempo para carga completa (aprox.) | 160 min | 640 min |

- Os períodos de tempo mostrados referem-se ao carregamento de uma bateria vazia que tenha esgotado, utilizando esta unidade a uma temperatura ambiente de 25 °C.
- O tempo de carregamento pode variar, dependendo do estado da bateria ou da temperatura ambiente.

**Notas**
- Se a luz de energia restante da bateria nesta unidade indicar o índice de energia restante de 0%-10% (a luz está apagada), mas a luz CHARGE não acende, certifique-se de que a(s) bateria(s) está(ão) bem ligada(s). Uma ligação incorreta impede que esta unidade carregue.
- Quando carrega uma bateria que não é utilizada há muito tempo, pode demorar mais tempo a carregar a bateria.

## E Fornecer energia ao dispositivo ligado

1 **Deslize o interruptor DC OUT/CHARGE para "DC OUT".** (Ⓘ)
2 **Ligue uma câmara ou um dispositivo USB a esta unidade.**
Utilize a placa de ligação (Ⓙ) para ligar a câmara e a porta USB (Ⓢ) para o dispositivo USB.
Para ligar a placa de ligação à câmara, alinhe a marca ▲ na placa com a marca ▲ na câmara e insira a placa de ligação na câmara da bateria da câmara.
Quando fecha a tampa da câmara da bateria da câmara, encaminhe o cabo através do entalhe na tampa como ilustrado para que o cabo não fique preso sob a tampa. (**E**-**a**)
3 **Seleccione o destino da fonte de alimentação de acordo com o dispositivo ligado.**
Deslize o interruptor DC OUT A ou o interruptor DC OUT B para "CAMERA" ou "USB". (Ⓘ)

**E**-**b**
**DC OUT-A:**
Selecione o destino da fonte de alimentação da bateria nas sedes de bateria A1 e A2.
**DC OUT-B:**
Selecione o destino da fonte de alimentação da bateria nas sedes de bateria B1 e B2.

## F Fixar a placa de montagem

Pode fixar a placa de montagem na orientação adequada para montagem desta unidade numa estrutura rígida, como uma estrutura de quadro, onde fixa a unidade.

## G Fixar o protetor do cabo

Quando liga um cabo USB a esta unidade, utilize o protetor do cabos para fixar o cabo à unidade.

## H Sobre o protetor para bateria

Quando não pretende ligar a bateria a uma das sedes A2 e B2, pode substituir o protetor de bateria (Ⓞ) pela tampa da sede de bateria (Ⓟ) para um manuseamento compacto.
**Nota**
O protetor para bateria é necessário para proteção da bateria. Quando ligou a bateria à sede A2/B2 ou ambas, certifique-se de que liga o protetor para bateria a esta unidade.

## I Fixar o cabo de segurança

Recomenda-se que utilize o cabo de segurança para impedir a queda desta unidade e danosem dispositivos periféricos.
Fixe o cabo de segurança a esta unidade e ate a extremidade do cabo de segurança à volta de uma estrutura rígida, como uma estrutura de quadro, próximo de onde fixa a unidade.
**Nota**
Quando o cabo de segurança existir fixo a esta unidade, não ate a extremidade do cabo de segurança à volta de um dos seus membros, como o seu pulso.

## J Ligar a câmara que suporta a bateria "InfoLITHIUM" (série W)

1 **Retire o revestimento da placa de ligação (para bateria da série Z).**
2 **Retire a bateria da câmara e insira a placa de ligação (para a bateria da série W) na câmara da bateria da câmara.**
Ao voltar a colocar o revestimento da placa de ligação removido (para bateria da série Z) na placa de ligação (para bateria da série W), certifique-se de que a superfície do revestimento com o interruptor de deslize fica sobre a superfície da placa com a marca W.
**Dica**
Quando a energia da bateria da câmara for reduzida para cerca de 1/3 da energia total da bateria, (Ⓚ) aparece no monitor da câmara.

## Notas sobre a utilização desta unidade

- Quando terminar de utilizar esta unidade, desligue o cabo de alimentação da tomada.
  Quando desliga o cabo de alimentação, certifique-se de que segura na ficha.
- Não retire o núcleo de ferrite do cabo da placa de ligação. Está ligado para evitar a emissão de ondas radioelétricas indesejadas.
- Mantenha os contactos da placa de ligação afastados de objetos estranhos, incluindo pó e areia.
- Quando utilizar a placa de montagem, certifique-se de que a fixa com os parafusos fornecidos.
- O revestimento da placa de ligação (para bateria da série Z) não foi concebido para conter a bateria "InfoLITHIUM" (série W).
- Não é possível carregar a(s) bateria(s) ligada(s) a esta unidade ao ligar a unidade e a câmara.
- Esta unidade não foi concebida para proteção contra penetração nem resistência à água.

Esta unidade suporta as tensões mundiais de 100 V a 240 V.
Não utilize um transformador de tensão eletrónico, pois pode causar uma avaria.
A forma das tomadas de parede difere dependendo do país e região. Verifique antes de ir de viagem.

## Resolução de problemas

Quando a luz CHARGE piscar, consulte o esquema abaixo.

**A luz CHARGE pisca de duas formas.**
Pisca devagar: Acende-se e apaga-se repetidas vezes a cada 1,3 segundos.
Pisca depressa: Acende-se e apaga-se repetidas vezes a cada 0,3 segundos.
A medida a tomar depende da forma como a luz CHARGE estiver a piscar.

**Quando a luz CHARGE continua a piscar devagar**

O carregamento está a entrar em pausa. Esta unidade está no modo de espera.
Se a temperatura ambiente estiver fora do intervalo de temperaturas adequado, o carregamento parará automaticamente.
Quando a temperatura ambiente voltar a um valor adequado, a luz CHARGE acende-se e o carregamento é retomado.
Recomendamos que o carregamento da bateria seja feito a uma temperatura de 10 °C a 30 °C.

**Quando a luz CHARGE continua a piscar depressa**

Quando carregar a bateria pela primeira vez numa das seguintes situações, a luz CHARGE poderá piscar depressa.
Se isso acontecer, retire a bateria desta unidade e volte a instalá-la e a carregá-la.
① Quando a bateria ficou a carregador durante muito tempo.
② Quando a bateria ficou na câmara durante muito tempo.
③ Imediatamente após a compra.

Se a luz CHARGE continuar a piscar depressa, consulte o esquema abaixo.

Retire a bateria que estiver a ser carregada e depois volte a encaixar corretamente a mesma bateria.

**A luz CHARGE pisca novamente:**
Instale outra bateria.

**A luz CHARGE acende-se e não pisca novamente:**
Se a luz CHARGE se apagar porque o tempo de carregamento já passou, não há qualquer problema.

**A luz CHARGE pisca novamente:**
O problema está nesta unidade.

**A luz CHARGE acende-se e não pisca novamente:**
Se a luz CHARGE se apagar porque o tempo de carregamento já passou, o problema está na bateria que instalou da primeira vez.

Contacte o seu revendedor Sony mais próximo em relação com o produto que poderá ter um problema.

**Não é possível carregar a bateria.**
- O cabo de corrente não está ligado à tomada de parede.
  → Ligue o cabo de corrente à tomada de parede corretamente.
- A bateria não está encaixada firmemente.
  → Encaixe corretamente a bateria na unidade.

- Esta unidade suporta a bateria "InfoLITHIUM" (série Z).
- A bateria "InfoLITHIUM" (série Z) tem o logótipo ①MULTIPRO **2**.
- "InfoLITHIUM" é uma marca comercial da Sony Corporation.

## Especificações

**Adaptador de bateria múltiplo (NPA-MQZ1)**
Requisitos energéticos de cc 12 V, 1,8 A
Saída USB cc 5 V, 1,5 A
Temperatura de funcionamento 0 °C a 40 °C
Temperatura de armazenamento -20 °C a +60 °C
Dimensões (aprox.) 123,4 mm x 67,8 mm x 66,2 mm (l/a/p)
Massa aprox. 410 g

**Transformador de CA (AC-UES1230/AC-UES1230M/AC-UES1230M T)**
Requisitos energéticos CA 100 V-240 V, 50 Hz/60 Hz, 0,75 A-0,4 A
Tensão de saída cc 12 V, 3 A

**Bateria recarregável (NP-FZ100)**
Tensão nominal cc 7,2 V

O design e as especificações desta unidade e os acessórios fornecidos estão sujeitos a alterações sem aviso prévio.

**中文（繁）**

本裝置可電荷會產生熱。請務必在通風場所進行充電。充電時請勿置於軟面或毛毯下，或是置於易燃性物質或面上。請勿讓本裝置靠近熱源，陽光直射處、可燃性氣體、受潮，或是被水或其他液體濺潑。請勿將本裝置拆卸、拆開、微波、焚燒或上漆，或是將異物插入本裝置。請勿讓本裝置受到機械性衝擊，例如：壓碎、彎折、穿刺或切碎。避免讓重物掉落至本裝置上，或是置於其上，請勿對本裝置進行短路處理，或是將其置於可能會被其他金屬或導體短路的容器中。若裝置漏液或因其他原因受損，請勿進行操作，以防發生觸電、爆炸及/或人員受傷的意外。兒童應在成年人的指導下使用本裝置。請詳閱本裝置隨附的使用說明書（包含充電說明以及最低與最高操作溫度的資訊）。

本產品已經過測試並確定符合EMC規定中所提出的使用連接電纜不得超過3公尺的限制。

電纖上附有鐵芯時，這個鐵芯係抑制電磁波干擾用，請勿任意拆卸。

**僅適用於台灣**
生產國別：中國
製造廠商： SONY CORPORATION
進口商：台灣索尼股份有限公司
地址：台北市民生東路5段140號8樓
諮詢專線： 4499111

## 使用前

**功能**
- NPA-MQZ1 多電池供應器（以下稱「本裝置」）最多可容納四個 Sony「InfoLITHIUM」™ 電池組（Z 系列），可提供外部供電並支援以下裝置：
  – 支援「InfoLITHIUM」電池組（Z 系列/W 系列）的相機
  – 支援 USB 供電的裝置
- 本裝置沒有限制同時安裝的電池組數，或是安裝電池座進行充電的順序。
- 您可以將安裝電源供應器連接至本裝置，將其當作「InfoLITHIUM」電池組（Z 系列）的充電器使用。

**關於供電**

本裝置安裝多個平均充電的電池組時，其電源會由所有電池組平均供應。安裝多個電量不均的電池組時，裝置的電源會由剩餘電量最多的電池組開始供應。

**於供電狀態使用本裝置時的注意事項**
- 本裝置正為連接的裝置供電時，請勿將 DC OUT/CHARGE 開關推至「CHARGE」，否則本裝置的供電會停止。
- 若您進行以下操作，使用中的連接裝置可能會關閉：
  – 將 DC OUT A 或 DC OUT B 開關推至「CAMERA」或「USB」。
  – 拆下本產品的其中一組電池組。

**更換電池組時的注意事項**

安裝至本裝置的相機做舉順序（ ）時，請為本裝置使用的電池組進行充電或更換。
若要更換電池組，請使用以下其中一種方式：
- 拆下本裝置的所有電池組並稍待片刻，然後裝上充飽電的電池組。
- 從連接的相機拔下輸入插頭並稍待片刻，然後將插頭裝回相機。

**關於交換式電源供應器**

使用隨附的交換式電源供應器連接電源插座和本裝置無法直接為連接的裝置進行供電。

## 隨附配件（括弧中的數字代表件數）

- 多電池供應器（NPA-MQZ1）(1)
- 電池組保護裝置*1 (1)
- 輸入插頭（適用於 Z 系列電池組）*1 (1)
- 交換式電源供應器（AC-UES1230/AC-UES1230M/AC-UES1230M T）*2 (1)
- 電源線 (1)
- 充電電池（NP-FZ100）(2)
- 安裝板 (1)
- 螺絲 (2)
- 電纖保護裝置 (1)
- 電池座蓋 (2)
- 墊腳 (1)
- 成套印刷文件

*1 出貨時已完成安裝
*2 交換式電源供應器的型號和外型會因國家或地區而異。

## A 零件識別

1 USB 連接埠（DC OUT）
2 DC OUT A 開關
3 DC OUT/CHARGE 開關
4 DC OUT B 開關
5 BATT CHECK 按鈕
6 電纖保護裝置安裝孔
7 電池組釋放閂
8 腳墊
9 CHARGE 指示燈
10 剩餘電池電量指示燈
11 DC IN（5V）埠
12 安裝螺絲孔（1/4-20 UNC）
13 電池組保護裝置
14 DC IN（12V）埠
15 輸入插頭（適用於 W 系列電池組）*
16 輸入插頭護罩（適用於 Z 系列電池組）*

## B 安裝/拆卸電池組

## C 檢查剩餘電池電量

1 按下 BATT CHECK 按鈕。
您可以檢查剩餘電池電量指示燈的指示（亮起約 10 秒），瞭解電池組的約略剩餘電量。

□ ... 熄滅，■ ... 亮起

| | 剩餘電池電量指示 |
|---|---|
| 70% – 100% | ■■■ |
| 40% – 70% | □■■ |
| 10% – 40% | □□■ |
| 0% – 10% | □□□ |

以上所列的剩餘電池電量指示燈指示以及剩餘電量比率（%）僅供參考。實際狀態可能會因周圍溫度或電池狀況而有差異。

**提示**
相機安裝本裝置時，您也可以在相機螢幕上檢查本裝置的剩餘電池電量。不論本裝置安裝多少電池組，相機螢幕都僅會顯示一個電池圖示（ ）。相機的實際電池指示會因安裝的電池組數而有差異。

## D 電池組充電

1 將 DC OUT/CHARGE 開關推至「CHARGE」。（Ⓘ）
2 使用隨附的交換式電源供應器連接本裝置和電源插座（Ⓖ）。（Ⓖ）
電池組的 CHARGE 指示燈於充電期間亮起，表示電池組正在充電。（Ⓚ）本裝置安裝多個電池組時，會由剩餘電量最少的電池組開始進行充電。所有電池組的電量都充至 90% 以上時，CHARGE 指示燈就會熄滅。（一般充電）
若您於 CHARGE 指示燈熄滅後繼續充電約 160 分鐘*，將會獲得更長的電池壽命。（完全充電）
* 四個電池組的約略充電時間
**提示**
您可以使用 USB 電源供應器連接本裝置的 DC IN（5V）埠和電源，或是改使用 USB 電纖連接電腦等其他裝置的 USB 連接埠來為電池組充電。
充電時間會因 USB 電源供應器規格或連接的裝置而有差異。

**關於充電時間（使用隨附的交換式電源供應器）**

| 電池 | 一個 NP-FZ100 電池組 | 四個 NP-FZ100 電池組 |
|---|---|---|
| 一般充電時間（約） | 120 分鐘 | 480 分鐘 |
| 完全充電時間（約） | 160 分鐘 | 640 分鐘 |

- 表中顯示的時間是指在 25˚ C 的周圍溫度下，使用本產品為電量耗盡的電池組充電所需的時間。
- 充電時間會因電池狀況或周圍溫度而有差異。

**備註**
- 若本裝置的剩餘電池電量指示燈顯示剩餘電量比例為 0% 至 10%（指示燈未亮起），但是 CHARGE 指示燈卻沒有亮起，請確認已正確安裝電池組。若未正確安裝電池組，本裝置無法充電。
- 為長時間未使用的電池充電時，可能需要較長的充電時間。

## E 為連接的裝置供電

1 將 DC OUT/CHARGE 開關推至「DC OUT」。（Ⓘ）
2 將相機或 USB 裝置連接至本裝置。
輸入插頭（Ⓙ）用於連接相機，而 USB 連接埠（Ⓢ）用於連接 USB 裝置。
若要將輸入插頭連接至相機，請將插頭上的 ▲ 標記對準相機上的 ▲ 標記，然後將輸入插頭插入相機的電池室。
蓋上相機的電池室蓋時，請依圖例說明將電纖穿過蓋上的凹槽，避免電纖卡在蓋下。（**E**-**a**）
3 依連接的裝置選擇供電類型。
將 DC OUT A 開關或 DC OUT B 開關推至「CAMERA」或「USB」。（Ⓘ）

**E**-**b**
**DC OUT-A:**
選擇電池座 A1 和 A2 的電池組供電類型。
**DC OUT-B:**
選擇電池座 B1 和 B2 的電池組供電類型。

## F 連接安裝板

連接安裝板時可以進行調整，找出適合將本裝置安裝至堅固結構（如固定本裝置的框架結構）的方向。

## G 連接電纜保護裝置

使用 USB 電纖連接本裝置時，請使用電纖保護裝置將電纖固定在本裝置上。

## H 關於電池組保護裝置

電池座 A2 和 B2 不安裝電池組時，可用電池座蓋（Ⓟ）取代電池組保護裝置（Ⓞ）來縮小本裝置的體積。

**備註**
保護電池組需要使用電池組保護裝置。電池座 A2 或 B2 安裝電池組，或兩者同時安裝電池組時，請務必在本裝置安裝電池組保護裝置。

## I 安裝繫繩

建議您使用繫繩，避免本裝置摔落及損壞周邊裝置。
請將繫繩繫緊本裝置，並將繫繩未端繼續固定於堅固結構的某個部分，例如：靠近本裝置固定位置的框架結構。

**備註**
繫繩繫至本裝置時，請勿將繫繩未端纏繞於四肢，例如手腕。

## J 連接支援“InfoLITHIUM”電池組（W 系列）的相機

1 拆下輸入插頭護罩（適用於 Z 系列電池組）。
2 拆下相機的電池組，然後將輸入插頭（適用於 W 系列電池組）插入相機的電池室。
將拆下的輸入插頭護罩（適用於 Z 系列電池組）裝回輸入插頭（適用於 W 系列電池組）時，請確認有滑動開關的護罩表面與有 W 標記的插頭表面面向同一側。

**提示**
相機的電池電量剩下約 1/3 時，相機的螢幕就會顯示（ ）。

## 本裝置的使用注意事項

- 本裝置使用完畢時，請從電源插座拔除電源線。
  拔除電源線時，務必緊握插頭。
- 請勿拆下輸入插頭電纖的鐵芯，否則裝置會發出不必要的無線電波。
- 請勿讓輸入插頭接觸異物，包含灰塵和沙粒。
- 使用安裝板時，務必使用隨附的螺絲進行固定。
- 請勿將“InfoLITHIUM”電池組（W 系列）裝入輸入插頭護罩（適用於 Z 系列電池組）。
- 連接本裝置和相機無法為安裝於本裝置的電池組充電。
- 本裝置沒有異物防護及防水功能。

本產品支援 100V 至 240V 的全球電壓。
請勿使用變壓器，這可能導致故障。
牆壁插座的外形視國家與地區而有不同。出發前請務必確認。

## 故障排除

當 CHARGE 指示燈閃爍時，請按照下表進行檢查。

**CHARGE 指示燈有兩種閃爍方式。**

緩慢閃爍：每隔 1.3 秒亮起並熄滅
快速閃爍：每隔 0.3 秒亮起並熄滅
故障排除操作會因 CHARGE 指示燈的閃爍方式而異。

**CHARGE 指示燈緩慢閃爍時**

充電暫停中。本產品處於待命狀態。
若室內溫度超過適當的溫度範圍，將自動停止充電。
當室內溫度回到適當的範圍後，CHARGE 指示燈即會亮起並開始充電。
建議在 10 ˚C 到 30 ˚C 的溫度範圍內進行充電。

**CHARGE 指示燈快速閃爍時**

首次在下列任一情況下對電池充電時，CHARGE 指示燈可能會快速閃爍。若發生此情形，請重新安裝電池，然後再充電一次。
① 長時間拿起電池時
② 電池長時間安裝在相機時
③ 購買後立即充電時

若 CHARGE 指示燈持續快速閃爍，請按照下表進行檢查。

取出正在充電的電池，然後將該電池重新裝好。

CHARGE 指示燈仍出現閃爍：
安裝其他電池。

CHARGE 指示燈亮起且不再閃爍：
若 CHARGE 指示燈變成是保已電池充電時間，則表示周圍溫度。

CHARGE 指示燈仍出現閃爍：
問題出自本產品。

CHARGE 指示燈亮起且不再閃爍：
若 CHARGE 指示燈變成是保已電池充電時間，則表示第一顆電池有問題。

請就近向 Sony 經銷商洽詢，處理可能發生故障的產品。

**電池無法充電。**
- 電源線未連接至電源插座（牆壁插座）。
  → 將電源線正確連接至電源插座（牆壁插座）。
- 電池未確實安裝。
  → 將電池正確裝入本產品。

- 本裝置支援 “InfoLITHIUM” 電池組（Z 系列）。
- “InfoLITHIUM” 電池組（Z 系列）上標有 ①MULTIPRO **2** 標誌。
- “InfoLITHIUM” 為 Sony Corporation 的商標。

## 規格

**多電池供應器（NPA-MQZ1）**
電源需求 DC 12V、1.8A
USB 輸出額定值 DC 5V、1.5A
操作溫度 0 ˚C 至 40 ˚C
存放溫度 -20 ˚C 至 +60 ˚C
尺寸（約） 123.4 mm × 67.8 mm × 66.2 mm（寬/高/深）
重量 約 410 g

**交換式電源供應器（AC-UES1230/AC-UES1230M/AC-UES1230M T）**
電源需求 AC 100V-240V、50Hz/60Hz、0.75A-0.4A
輸出電壓 DC 12V、3A

**充電電池（NP-FZ100）**
標稱電壓 DC 7.2V

本裝置和隨附配件的設計和規格如有變更，恕不另行通知。

## 疑難排解

當 CHARGE 指示燈閃爍時，請按照下表進