SONY

4-471-136-**23**(2)

Digital Surround Headphone System

Guía de referencia	ES
Guia de Referência	PT

4471136230(2)

MDR-HW700DS

©2013 Sony Corporation Printed in Malaysia

http://www.sony.net/

Español **Sistema de auriculares de sonido digital envolvente**

Antes de comenzar a utilizar el sistema, lea esta guía detenidamente y guárdela para futuras consultas.

ADVERTENCIA

A fin de reducir el riesgo de incendio o descarga eléctrica, no permita que el aparato se moje, ni siquiera con gotas o salpicaduras, ni coloque objetos que contengan líquidos, como por ejemplo jarros, encima del aparato.

No instale el aparato en un lugar con poco espacio, como por ejemplo una estantería o un armario integrado.

Puesto que la clavija principal del adaptador de ca permite desconectarlo de la red eléctrica, conecte el sistema en una toma de fácil acceso. Si detecta alguna anomalía en el sistema, desconecte inmediatamente la clavija principal de la toma de ca.

El sistema no se aísla de la red eléctrica mientras permanezca conectado a la toma de ca, aunque el propio sistema esté apagado.

No exponga las pilas (paquete de pilas o pilas) a un calor excesivo durante un periodo prolongado, como por ejemplo a la luz directa del sol, al fuego o similar.

Ubicación de la placa de características
La placa de características se encuentra en la parte inferior del procesador y en el lado interior derecho de la diadema.

PRECAUCIÓN

Se advierte que cualquier o modificación que no se autorice de manera expresa en el presente manual podría invalidar su permiso para utilizar este aparato.

Nota para los clientes: la información que se expone a continuación solo es válida para los aparatos comercializados en países sometidos a la legislación de la UE.
Este producto ha sido fabricado por, o en nombre de Sony Corporation, 1-7-1 Konan Minato-ku Tokyo, 108-0075 Japón. Las consultas relacionadas con la conformidad del producto basadas en la legislación de la Unión Europea deben dirigirse al representante autorizado, Sony Belgium, bijkantoor van Sony Europe Limited, Da Vincilaan 7-D1, 1935 Zaventem, Bélgica. Para cualquier asunto relacionado con el servicio o la garantía, por favor diríjase a la dirección indicada en los documentos de servicio o garantía adjuntados con el producto.

Por la presente, Sony Corporation declara que este equipo es conforme con la Directiva 2014/53/UE.
El texto completo de la declaración UE de conformidad está disponible en la dirección Internet siguiente:
http://www.compliance.sony.de/

Para evitar posibles daños auditivos, no escuche la música a alto volumen durante largos periodos.

Para este equipo de radio, son de aplicación las siguientes restricciones sobre la puesta en servicio o los requisitos de autorización en BE, BG, CZ, DK, DE, EE, IE, EL, ES, FR, HR, IT, CY, LV, LT, LU, HU, MT, NL, AT, PL, PT, RO, SI, SK, FI, SE, UK, IS, LI, NO, CH, AL, BA, MK, MD, RS, ME, XK, TR:

El uso de la banda de 5 150 MHz - 5 350 MHz está restringido únicamente a interiores.

Tratamiento de los equipos eléctricos y electrónicos al final de su vida útil (aplicable en la Unión Europea y en países europeos con sistemas de tratamiento selectivo de residuos)
Este símbolo en el equipo o en su embalaje indica que el presente producto no puede ser tratado como residuos doméstico normal. Debe entregarse en el correspondiente punto de recogida de equipos eléctricos y electrónicos. Al asegurarse de que este producto se desecha correctamente, usted ayuda a prevenir las consecuencias potencialmente negativas para el medio ambiente y la salud humana que podrían derivarse de la incorrecta manipulación en el momento de deshacerse de este producto. El reciclaje de materiales ayuda a conservar los recursos naturales. Para recibir información detallada sobre el reciclaje de este producto, póngase en contacto con el ayuntamiento, el punto de recogida más cercano o el establecimiento donde ha adquirido el producto.

Tratamiento de las baterías al final de su vida útil (aplicable en la Unión Europea y en países europeos con sistemas de tratamiento selectivo de residuos)
Este símbolo en la batería o en el embalaje indica que la batería proporcionada con este producto no puede ser tratada como un residuo doméstico normal. En algunas baterías este símbolo puede utilizarse en combinación con un símbolo químico. El símbolo químico del mercurio (Hg) o del plomo (Pb) se añadirá si la batería contiene más del 0,0005% de mercurio o del 0,004% de plomo.
Al asegurarse de que estas baterías se desechan correctamente, usted ayuda a prevenir las consecuencias potencialmente negativas para el medio ambiente y la salud humana que podrían derivarse de la incorrecta manipulación en el momento de deshacerse de la batería. El reciclaje de materiales ayuda a conservar los recursos naturales.

En el caso de productos que por razones de seguridad, rendimiento o mantenimiento de datos sea necesaria una conexión permanente con la batería incorporada, esta batería solo deberá ser reemplazada por personal técnico cualificado para ello. Para asegurarse de que la batería será tratada correctamente, entregue el producto al final de su vida útil en un punto de recogida para el reciclado de aparatos eléctricos y electrónicos.

Para las demás baterías, consulte la sección donde se indica cómo extraer la batería del producto de forma segura. Deposite la batería en el correspondiente punto de recogida para el reciclado de baterías.

Para recibir información detallada sobre el reciclaje de este producto o de la batería, póngase en contacto con el ayuntamiento, el punto de recogida más cercano o el establecimiento donde ha adqirido el producto.

Características

VPT (Virtualphones Technology)* de 9.1 canales reproduce un sonido realista y envolvente

Además de los altavoces envolventes de 5.1 canales, los altavoces envolventes posteriores (2 canales) y los altavoces delanteros elevados (2 canales), VTP incorpora efectos de sonido verticales / de profundidad en dirección horizontal que aportan una experiencia realista y expresiva del campo de sonido.

* VPT (Virtualphones Technology)

VPT es la tecnología de sonido envolvente virtual patentada por Sony que permite a los oyentes disfrutar de un sonido envolvente "en vivo" similar al de una sala de cine.

Diferentes modos de efecto (modos de campo de sonido)

MDR-HW700DS incorpora diferentes modos de efecto que han sido posibles únicamente gracias a Sony Group.

Modo CINEMA:
Algunas de las características mejoradas, tales como el modo CINEMA, han sido creadas con el apoyo de Sony Pictures Entertainment (SPE). El modo CINEMA garantiza una experiencia auténtica de sonido de cine que combina la tecnología exclusiva de Sony Virtualphones Technology (VPT) y un campo de sonido virtual que se basa en un análisis realizado sobre las prestigiosas salas de doblaje de sonido utilizadas en grandes producciones cinematográficas.

Modo GAME:
Reproduce videojuegos de sonido envolvente multicanal transmitiendo una sensación precisa de las direcciones.
El modo GAME ha sido desarrollado bajo la supervisión de un diseñador de sonido de Sony Computer Entertainment.

Modo VOICE:
Es apropiado para ver noticias, programas, etc., ya que permite escuchar la voz humana con más claridad.

Sistema de transmisión inalámbrica de banda dual para evitar interrupciones en el sonido

La banda de 2,4 GHz permite el aislamiento evitando que afecten los obstáculos y la banda de 5 GHz evita las interferencias de las ondas de radio. La sintonización automática en tiempo real selecciona un canal disponible automáticamente sin ninguna interrupción en el sonido antes de que la señal se sintonice. Estas características ofrecen una calidad de sonido sin degradación mediante la transmisión inalámbrica de audio sin comprimir.

Formatos de audio HD de alta calidad compatibles

El sistema es compatible con fuentes de sonido no comprimido de alta calidad de un máximo de 192 kHz, 24 bits, que contengan aproximadamente seis veces más información que el sonido convencional de un DVD. El procesador dispone de tres entradas HDMI donde puede conectar un dispositivo de BD/DVD, una videoconsola, un decodificador u otros dispositivos para disfrutar tanto de fuentes de audio como de vídeo.

Conexiones HDMI

Puede conectar dispositivos HDMI al procesador mediante cables HDMI. El procesador es compatible con la tecnología Audio Return Channel (ARC)*, que permite la entrada de sonido del televisor en el procesador sin conectar un cable digital óptico. El procesador cuenta con la función "FAST VIEW", que registra los dispositivos HDMI conectados al procesador. Esta función reduce el tiempo necesario para alternar entre las distintas entradas, lo cual le permite alternar rápidamente entre los contenidos de varios dispositivos.
Además de ser compatible con imágenes en 3D, el sistema también lo es con imágenes en 4K. El procesador transmite señales 4K en su estado de calidad íntegro desde un dispositivo de vídeo a un televisor o a un proyector compatible con la tecnología 4K.

* El procesador debe estar conectado a un televisor compatible con ARC.

Precauciones

Notas sobre las conexiones HDMI

- Utilice un cable HDMI High Speed. Si utiliza un cable HDMI estándar, es posible que las imágenes de 1080p, Deep Color, 3D y 4K no se visualicen correctamente.
- Utilice un cable HDMI homologado. Utilice un cable HDMI Sony High Speed con el logotipo del tipo de cable.
- Compruebe en la configuración del dispositivo conectado si hay imágenes de baja calidad o si el sonido no se emite desde el dispositivo conectado mediante un cable HDMI.
- Es posible que el dispositivo conectado cancele las señales de audio (frecuencia de muestreo, longitud de bits, etc.) que se trasmiten desde una toma HDMI.
- Es posible que se interrumpa el sonido cuando se cambie la frecuencia de muestreo o el número de canales de las señales de salida de audio del dispositivo de reproducción.
- Si el dispositivo conectado no es compatible con la tecnología de protección de derechos de autor (HDCP), es posible que la imagen y/o el sonido de la toma HDMI OUT del procesador se distorsione o no se emita. En este caso, compruebe las especificaciones del dispositivo conectado.
- No se recomida utilizar un cable de conversión HDMI-DVI.
- Incluso si selecciona una entrada distinta de la HDMI en el procesador, la señal de vídeo de uno de los dispositivos conectados a las tomas HDMI IN se emitirá desde la toma HDMI OUT.
- El procesador es compatible con la transmisión Deep Color, "x.v.Colour", 3D y 4K.
- Para visualizar imágenes en 3D, conecte un televisor compatible con 3D y un dispositivo de vídeo (reproductor de Blu-ray Disc, "PlayStation®3", etc.) al procesador mediante cables HDMI, póngase unas gafas 3D y, a continuación, reproduzca un Blu-ray Disc que sea compatible con 3D.
- Para visualizar imágenes en 4K, el televisor y los reproductores conectados al procesador deben ser compatibles con imágenes en 4K.
- No se garantiza la compatibilidad de este sistema con las tomas de audio y vídeo de un ordenador personal.

Pitidos de advertencia y de funcionamiento

Los pitidos informan del estado de los auriculares de la manera siguiente.
- Pitidos cortos repetidos.
  Los auriculares no reciben la señal de radiofrecuencia del procesador.
  - Utilice los auriculares en el área de trasmisión de la señal de radiofrecuencia.
  - Encienda el procesador.
  - Revise las conexiones entre el procesador, el adaptador de ca y la toma de ca.
  - Ajuste el interruptor WIRELESS BAND en "AUTO".
  - Asegúrese de que no haya otros dispositivos que estén utilizando la banda inalámbrica de frecuencia 2,4 GHz o 5 GHz, ni que haya ondas electromagnéticas generadas por un horno de microondas próximo.
  - Cambie el procesador de posición.
- Un pitido largo (2 segundos aproximadamente) suena y los auriculares se apagan.
  Cuando la batería recargable de los auriculares se haya agotado, sonará un pitido de advertencia (2 segundos aproximadamente) y los auriculares se apagarán. Puede encender los auriculares incluso si la batería está completamente descargada, pero se apagarán casi inmediatamente. Cargue los auriculares.
- Unos pitidos cortos suenan dos veces y los auriculares se encienden.
  Esto indica que los auriculares se han encendido. Esto no es ningún problema de funcionamiento.
- Unos pitidos cortos suenan tres veces y los auriculares se apagan.
  Esto indica que los auriculares se han apagado correctamente. Esto no es ningún problema de funcionamiento.

Para conocer el significado de otros pitidos de advertencia, consulte la Guía de Ayuda.

Otras

Acerca de la seguridad
- No deje caer, ni golpee, ni exponga a ningún tipo de impacto fuerte el procesador o los auriculares. El producto podría resultar dañado.
- No desarme ni intente abrir ningún componente del sistema.

Acerca del adaptador de ca
- Asegúrese de utilizar únicamente el adaptador de ca suministrado. El uso de adaptadores de ca con una polaridad diferente en la clavija o con otros características podría provocar problemas en el producto. Debido a las diferencias en la intensidad o a otros factores, incluso los adaptadores de ca con la misma tensión y polaridad en la clavija podrían provocar daños en el producto.

Polaridad en la clavija

- Si no tiene previsto utilizar el sistema durante un periodo prolongado, desenchufe el adaptador de ca de la toma de ca. Cuando extraiga la clavija, sujete el adaptador de ca. No tire nunca del cable.

Acerca de la ubicación
- No coloque el sistema en ninguno de los lugares que se indican a continuación.
  - Lugares expuestos a la luz solar directa, cerca de radiadores o en sitios con temperaturas extremadamente altas
  - Lugares polvorientos
  - Superficies inestables o inclinadas
  - Lugares expuestos a muchas vibraciones
  - Cuartos de baño u otros lugares con mucha humedad

Acerca de los auriculares
- Asegúrese de colocar las unidades derecha e izquierda de los auriculares en el lado correcto.
- Si el volumen es demasiado alto, el sonido se escuchará también fuera de los auriculares. Tenga cuidado de no subir el volumen demasiado para no molestar a quienes le rodean. Existe una tendencia a subir el volumen en los lugares ruidosos. Sin embargo, por motivos de seguridad, el volumen debe mantenerse a un nivel que permita oír los sonidos que le rodean.
- Las almohadillas pueden deteriorarse por el uso o un almacenamiento a largo plazo.

Acerca de la batería recargable integrada de los auriculares
- Cargue la batería a una temperatura ambiente que oscile entre 5 °C y 35 °C. Si carga la batería a una temperatura distinta de la recomendada, el indicador de carga parpadeará y es posible que la batería no esté cargada.
- Si guarda los auriculares durante más de un año, cargue la batería una vez al año para evitar que se descargue en exceso.
- Si el tiempo durante el que puede utilizar los auriculares se ha reducido notablemente, deberá cambiar la batería recargable por una nueva. Póngase en contacto con su distribuidor Sony más cercano para que le cambien la batería.

Acerca de la sustitución de las almohadillas
Si las almohadillas están sucias o desgastadas, póngase en contacto con su distribuidor Sony más cercano para que se las cambien. Las almohadillas no deben ser cambiadas por el usuario.

Acerca de la limpieza
Utilice un paño suave ligeramente humedecido en una solución de detergente no agresiva. No utilice diluyentes, como, por ejemplo disolvente, bencina o alcohol, puesto que podrían dañar la superficie.

En caso de romperse el producto
- Si el producto se rompe o si entra un cuerpo extraño en el interior de la unidad, apáguelo inmediatamente y consulte a su distribuidor Sony más cercano.
- Siempre que lleve el sistema a un distribuidor Sony, asegúrese de llevar los auriculares y el procesador.

Especificaciones

Procesador de sonido envolvente digital (DP-HW700)

Funciones del decodificador
Dolby TrueHD
Dolby Digital Plus
Dolby Digital
Dolby Pro Logic IIz*
DTS-HD Master Audio
DTS-HD High Resolution Audio
DTS Express
DTS Digital Surround
DTS-ES
DTS 96/24
DTS
DTS Neo:X*
Linear PCM 2ch/5.1ch/7.1ch

* Las funciones Dolby Pro Logic IIz y DTS Neo:X del sistema son solo compatibles con la reproducción virtual de los auriculares.

Función de sonido envolvente virtual
OFF
CINEMA
GAME
VOICE (STEREO)

Función de compresión
OFF
ON

Sistema de modulación
DSSS

Frecuencia de funcionamiento : Potencia de salida máxima
2 400 MHz - 2 483,5 MHz : < 20,0 dBm
5 150 MHz - 5 250 MHz : < 20,0 dBm
5 725 MHz - 5 850 MHz : < 13,9 dBm

Distancia de transmisión
Distancia más larga de 30 m aproximadamente*

* Distancia estimada utilizando una banda de 2,4 GHz. La distancia de transmisión es una estimación aproximada y puede variar en función del entorno y del lugar de instalación.

Respuesta en frecuencia
12 Hz - 24 000 Hz (entrada digital, frecuencia de muestreo de 48 kHz)

Tasa de distorsión
1 % o inferior (1 kHz)

Entradas
HDMI (3)
Entrada digital óptica* (tipo rectangular) (1)
Entrada analógica (toma izquierda/derecha) (1)

* Solo para conectarse a la entrada de un televisor

Salidas
HDMI (1)
Salida digital óptica (tipo rectangular) (1)

Requisitos de alimentación
cc de 12 V (1,5 A) (desde el adaptador de ca suministrado)

Consumo de energía nominal
16,8 W

Dimensiones
Aprox. 220 mm × 32 mm × 157 mm (an/al/prf)

Masa
Aprox. 430 g

Temperatura de funcionamiento
De 5 °C a 35 °C

HDMI

Entrada/salida de vídeo (bloque de repetidor HDMI)

Archivo	2D	3D		
		Compresión de fotogramas	De lado a lado (mitad)	Por encima-por debajo (superior-e-inferior)
4096 × 2160p @ 23,98/24 Hz	○	–	–	–
3840 × 2160p @ 29,97/30 Hz	○	–	–	–
3840 × 2160p @ 25 Hz	○	–	–	–
3840 × 2160p @ 23,98/24 Hz	○	–	–	–
1920 × 1080p @ 59,94/60 Hz	○	–	○	○
1920 × 1080p @ 50 Hz	○	–	○	○
1920 × 1080p @ 29,97/30 Hz	○	○	○	○
1920 × 1080p @ 25 Hz	○	○	○	○
1920 × 1080p @ 23,98/24 Hz	○	○	○	○
1920 × 1080i @ 59,94/60 Hz	○	○	○	○
1920 × 1080i @ 50 Hz	○	○	○	○
1280 × 720p @ 59,94/60 Hz	○	○	○	○
1280 × 720p @ 50 Hz	○	○	○	○
1280 × 720p @ 29,97/30 Hz	○	○	○	○
1280 × 720p @ 23,98/24 Hz	○	○	○	○
720 × 480p @ 59,94/60 Hz	○	–	–	–
720 × 576p @ 50 Hz	○	–	–	–
640 × 480p @ 59,94/60 Hz	○	–	–	–

Auriculares estéreo inalámbricos (MDR-HW700)

Frecuencia de funcionamiento : Potencia de salida máxima
2 400 MHz - 2 483,5 MHz : < 20,0 dBm
5 150 MHz - 5 250 MHz : < 20,0 dBm
5 725 MHz - 5 850 MHz : < 13,9 dBm

Respuesta en frecuencia
5 Hz - 25 000 Hz

Requisitos de alimentación
Batería de iones de litio recargable integrada

Consumo de energía nominal
2,5 W

Masa
Aprox. 320 g

Temperatura de funcionamiento
De 5 °C a 35 °C

Otras

Contenido
Procesador de sonido envolvente digital (1)
Auriculares estéreo inalámbricos (1)
Adaptador de ca (para el procesador, cc de 12 V) (1)
Cable digital óptico (clavija rectangular óptica ⟺ clavija rectangular óptica, 1,5 m) (1)
Cable micro-USB (1,5 m) (1)
Guía de inicio rápido (1 unidad)
Guía de referencia (1 unidad)
Otros documentos (1 unidad)

El diseño y las especificaciones están sujetos a cambios sin previo aviso.

Derechos de autor

- "Virtualphones Technology" es una marca comercial registrada de Sony Corporation.
- El sistema está equipado con descodificadores Dolby[1] Digital, Dolby Pro Logic IIz, Dolby Digital Plus, Dolby TrueHD, DTS[2] (DTS-ES y DTS 96/24), DTS-HD y DTS Neo:X.
- El sistema está equipado con la tecnología High-Definition Multimedia Interface (HDMI™). Los términos HDMI y HDMI High-Definition Multimedia Interface, así como el logotipo de HDMI son marcas comerciales o marcas comerciales registradas de HDMI Licensing LLC en Estados Unidos y en otros países.
- El logotipo de "BRAVIA" es una marca comercial de Sony Corporation.
- "x.v.Colour" y el logotipo de "x.v.Colour" son marcas comerciales de Sony Corporation.
- PlayStation es una marca comercial registrada de Sony Computer Entertainment Inc.

[1] Fabricado bajo la licencia de Dolby Laboratories. Dolby, Pro Logic, Surround EX y el logotipo de la doble D son marcas comerciales de Dolby Laboratories.
[2] Para obtener información sobre las patentes de DTS, consulte http://patents.dts.com. Fabricado bajo la licencia de DTS Licensing Limited. DTS, DTS-HD, el símbolo DTS-HD, así como DTS y el símbolo DTS juntos son marcas comerciales registradas y DTS Neo:X es una marca comercial de DTS, Inc. ©DTS, Inc. Todos los derechos reservados.

Português **Sistema de Auscultadores Surround Digital**

Antes de utilizar o sistema, por favor leia atentamente este guia e guarde-o para futura referência.

AVISO

Para reduzir o risco de incêndio ou de choque eléctrico, não molhe nem exponha este aparelho a salpicos e não coloque objectos que contenham líquidos como, por exemplo, jarras, sobre o mesmo.

Não instale o aparelho num local confinado como, por exemplo, uma estante ou um armário embutido.

Uma vez que a ficha de alimentação do adaptador CA é utilizada para desligar o adaptador CA da corrente elétrica, ligue o sistema a uma tomada CA de fácil acesso. Caso note qualquer anomalia no sistema, desligue a ficha principal imediatamente da tomada CA.

O sistema não é desligado da corrente elétrica enquanto se mantiver ligado a uma tomada CA, mesmo que o próprio sistema tenha sido desligado.

Não exponha as baterias (bateria ou baterias instaladas) a calor excessivo como, por exemplo, luz solar, fogo ou outra fonte de calor durante um longo período de tempo.

Localização da placa de especificações
A placa de especificações está localizada na parte inferior do processador e no lado interior direito da faixa para a cabeça.

ATENÇÃO

Chamamos a atenção para o facto de quaisquer alterações ou modificações não expressamente aprovadas neste manual poderem anular a sua autorização de utilização deste equipamento.

Aviso para clientes: as informações que se seguem apenas se aplicam a equipamentos vendidos em países sujeitos às directivas CE
Este produto foi fabricado por ou em nome da Sony Corporation, 1-7-1 Konan Minato-ku Tokyo, 108-0075 Japão. As questões relativas à conformidade dos produtos com base na legislação da União Europeia devem ser dirigidas ao representante autorizado, Sony Belgium, bijkantoor van Sony Europe Limited, Da Vincilaan 7-D1, 1935 Zaventem, Bélgica. Para quaisquer assuntos de serviço ou garantia, consulte os endereços fornecidos nos documentos de serviço ou de garantia.

O(a) abaixo assinado(a) Sony Corporation declara que o presente equipamento está em conformidade com a Diretiva 2014/53/UE.
O texto integral da declaração de conformidade está disponível no seguinte endereço de Internet:
http://www.compliance.sony.de/

Para evitar possíveis lesões auditivas, não ouça a níveis de volume elevado durante longos períodos.

Para este equipamento de rádio, as restrições a seguir apresentadas sobre a colocação em funcionamento ou requisitos para autorização de utilização aplicam-se em BE, BG, CZ, DK, DE, EE, IE, EL, ES, FR, HR, IT, CY, LV, LT, LU, HU, MT, NL, AT, PL, PT, RO, SI, SK, FI, SE, UK, IS, LI, NO, CH, AL, BA, MK, MD, RS, ME, XK, TR:

A banda de 5.150 MHz - 5.350 MHz está limitada a operações apenas no interior.

Tratamento de Equipamentos Eléctricos e Electrónicos no final da sua vida útil (Aplicável na União Europeia e em países Europeus com sistemas de recolha selectiva de resíduos)
Este símbolo, colocado no produto ou na sua embalagem, indica que este não deve ser tratado como resíduo urbano indiferenciado. Deve sim ser colocado num ponto de recolha destinado a resíduos de equipamentos eléctricos e electrónicos. Assegurando-se que este produto é correctamente depositado, irá prevenir potenciais consequências negativas para o ambiente bem como para a saúde, que de outra forma poderiam ocorrer pelo mau manuseamento destes produtos. A reciclagem dos materiais contribuirá para a conservação dos recursos naturais. Para obter informação mais detalhada sobre a reciclagem deste produto, por favor contacte o município onde reside, os serviços de recolha de resíduos da sua área ou a loja onde adquiriu o produto.

Tratamento de pilhas no final da sua vida útil (Aplicável na União Europeia e em países Europeus com sistemas de recolha selectiva de resíduos)
Este símbolo, colocado na pilha ou na sua embalagem, indica que estes produtos não devem ser tratados como resíduos urbanos indiferenciados. Em determinadas pilhas este símbolo pode ser usado em combinação com um símbolo químico. Os símbolos químicos para o mercúrio (Hg) ou chumbo (Pb) são adicionados se a pilha contiver mais de 0,0005% em mercúrio ou 0,004% em chumbo. Devem antes ser colocados num ponto de recolha destinado a resíduos de pilhas e acumuladores. Assegurando-se que estas pilhas são correctamente depositadas, irá prevenir potenciais consequências negativas para o ambiente bem como para a saúde, que de outra forma poderiam ocorrer pelo mau manuseamento destas pilhas. A reciclagem dos materiais contribuirá para a conservação dos recursos naturais.

Se. por motivos de segurança, desempenho ou protecção de dados, os produtos necessitarem de uma ligação permanente a uma pilha integrada, esta só deve ser substituída por profissionais qualificados.
Acabado o período de vida útil do aparelho, coloque-o no ponto de recolha de produtos eléctricos/electrónicos de forma a garantir o tratamento adequado da bateria integrada.

Para as restantes pilhas, por favor, consulte as instruções do equipamento sobre a remoção da mesma. Deposite a bateria num ponto de recolha destinado a resíduos de pilhas e baterias.

Para informações mais detalhadas sobre a reciclagem deste produto, por favor contacte o município onde reside, os serviços de recolha de resíduos da sua área ou a loja onde adquiriu o produto.

Características

VPT (Virtualphones Technology)* de 9.1 canais reproduz som surround realístico

Para além do surround de 5.1 canais, as colunas surround-back (2 canais) e frontais superiores (2 canais) adicionam efeitos sonoros verticais/de profundidade à direção horizontal e proporcionam uma experiência de campo realística e expressiva.

* VPT (Virtualphones Technology)

VPT é a tecnologia surround virtual patenteada da Sony que permite aos ouvintes usufruir de um som surround "ao vivo" do tipo cinema.

Vários modos de efeito (Modos de campo de som)

MDR-HW700DS Incorporou vários modos de efeitos agradáveis tornados possíveis apenas pela Sony Group.

Modo CINEMA:
Foram criadas funções avançadas, tais como o modo CINEMA, com o apoio da Sony Pictures Entertainment (SPE). O modo CINEMA assegura uma verdadeira experiência de som cinema, com a combinação da tecnologia Virtualphones Technology (VPT), exclusiva da Sony, e um campo de som virtual que se baseia numa análise de um prestigiado cinema de dobragem de som utilizado para a produção de grandes filmes do cinema.

Modo GAME:
Os jogos surround multicanal são produzidos com a sensação de direção precisa.
O modo GAME foi desenvolvido sob a supervisão de um designer de som da Sony Computer Entertainment.

Modo VOICE:
Adequado para programas informativos, etc., permitindo-lhe ouvir uma voz humana com maior nitidez.

Sistema de transmissão sem fios de banda dupla para evitar a interrupção de som

2,4 GHz para isolamento da influência de obstáculos e 5 GHz para prevenção da interferência de ondas de rádio. A sintonização automática em tempo real seleciona automaticamente um canal livre sem qualquer interrupção de som antes de o sinal poder ser bloqueado. Essas características oferecem uma qualidade sonora isenta de degradação utilizando uma transmissão de áudio sem fios descomprimida.

Formatos de áudio HD de alta qualidade suportados

O sistema é compatível com fontes de alta qualidade com um som não comprimido de 192 kHz, 24 bits, no máximo, que contém cerca de seis vezes mais informações do que o som DVD convencional. O processador possui três entradas HDMI, permitindo-lhe usufruir de entretenimento áudio e vídeo, ligando um dispositivo BD/DVD, uma consola de jogos, um conversor para televisão ou outros dispositivos.

Ligações HDMI

Pode ligar dispositivos HDMI ao processador utilizando cabos HDMI. O processador é compatível com a tecnologia Audio Return Channel (ARC)*, o que permite que o som do televisor seja enviado para o processador sem ligar um cabo ótico digital. O processador possui uma função "FAST VIEW" que regista os dispositivos HDMI ligados ao processador. Esta função abrevia o tempo necessário para mudar entradas, permitindo-lhe alternar entre conteúdos de vários dispositivos rapidamente.
Também, o sistema suporta imagens 4K para além das imagens de 3D. O processador transmite sinais 4K tal qual a partir de um dispositivo de vídeo para um televisor ou um projetor compatível com tecnologia 4K.

* O processador tem de ser ligado a um televisor ARC compatível.

Precauções

Notas sobre as ligações HDMI

- Utilize um cabo High Speed HDMI. Se utilizar um cabo HDMI padrão, as imagens 1080p, Deep Color, 3D e 4K poderão não ser apresentadas corretamente.
- Utilize um cabo HDMI autorizado. Utilize um cabo Sony High Speed HDMI com o logótipo do Tipo de Cabo.
- Verifique a configuração do dispositivo ligado se uma imagem for de fraca qualidade ou se não sair som do dispositivo ligado através de um cabo HDMI.
- Sinais de áudio (frequência de amostragem, comprimento de bits, etc.) transmitidos a partir de uma tomada HDMI podem ser suprimidos pelo dispositivo ligado.
- O som pode ser interrompido quando a frequência de amostragem ou o número de canais de saída de áudio do dispositivo de reprodução é alternado.
- Quando o dispositivo ligado não é compatível com a tecnologia de proteção de direitos de autor (HDCP), a imagem e/ou o som da tomada HDMI OUT do processador pode ser distorcido ou poderá não ser emitido. Neste caso, verifique a especificação do dispositivo ligado.
- Não recomendamos a utilização de um cabo de conversão HDMI-DVI.
- Ainda que seja selecionada uma entrada diferente de HDMI no processador, o sinal de vídeo de um dos dispositivos ligados nas tomadas HDMI IN é emitido a partir da tomada HDMI OUT.
- Este processador suporta a transmissão Deep Color, "x.v.Colour", 3D e 4K.
- Para usufruir de imagens 3D, ligue um televisor e um dispositivo de vídeo compatível com 3D (leitor Blu-ray Disc, "PlayStation®3", etc.) ao processador utilizando cabos HDMI, coloque os óculos 3D e reproduza um Blu-ray Disc compatível com 3D.
- Para usufruir de imagens 4K, o televisor e leitores ligados ao processador têm de ser compatíveis com imagens 4K.
- Não se garante o funcionamento da ligação às tomadas de áudio e vídeo no seu computador pessoal com este sistema.

Sinais sonoros de advertência e de funcionamento

O estado dos auscultadores é comunicado pelos sinais sonoros, da forma a seguir descrita.
- Sinais sonoros repetidos.
  Os auscultadores não recebem o sinal de RF do processador.
  - Utilize os auscultadores na área de transmissão dos sinais de RF.
  - Ligue o processador.
  - Verifique a ligação entre o processador, o adaptador CA e a tomada CA.
  - Defina o interruptor WIRELESS BAND para "AUTO".
  - Certifique-se de que não existem outros dispositivos sem fios a utilizar a banda de frequência sem fios de 2,4 GHz ou 5 GHz ou que não existem ondas eletromagnéticas a serem geradas por um forno micro-ondas nas proximidades.
  - Altere a posição do processador.
- Um longo sinal sonoro (cerca de 2 segundos) soa e os auscultadores desligam-se.
  Quando a bateria recarregável dos auscultadores tiver sido consumida, um sinal sonoro de aviso (cerca de 2 segundos) soa e os auscultadores são desligados. Os auscultadores podem ser ligados mesmo quando a bateria não tem carga, mas desligam-se imediatamente. Carregue os auscultadores.
- Os breves sinais sonoros soam duas vezes e os auscultadores ligam-se.
  Isto indica que os auscultadores foram ligados. Não se trata de uma avaria.
- Os breves sinais sonoros soam 3 vezes e os auscultadores desligam-se.
  Isto indica que os auscultadores foram desligados corretamente. Não se trata de uma avaria.

Para conhecer o significado de outros sinais sonoros, consulte o Guia de Ajuda.

Outros

Segurança
- Não deixe cair, não embata nem exponha de qualquer outro modo o processador ou os auscultadores a impactos fortes de qualquer tipo. Poderá danificar o produto.
- Não desmonte nem tente abrir nenhuma das peças do sistema.

No adaptador CA
- Certifique-se de que utiliza o adaptador CA fornecido. A utilização de adaptadores CA com polaridade de ficha diferente ou outras características poderá provocar a avaria do produto. Mesmo adaptadores CA com a mesma tensão e polaridade de ficha podem danificar este produto devido à capacidade da corrente elétrica ou outros fatores.

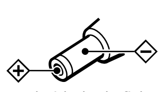
Polaridade da ficha

- Se não tenciona utilizar o sistema durante um longo período de tempo, desligue o adaptador CA da tomada CA. Para retirar a ficha, segure o adaptador CA. Não puxe pelo cabo.

Sobre a colocação
- Não coloque o sistema em nenhum um dos seguintes locais.
  - Local exposto à luz solar direta, próximo de um aquecedor ou outro local exposto a temperaturas extremamente elevadas
  - Local com pó
  - Numa superfície instável ou inclinada
  - Num local exposto a um elevado nível de vibrações
  - Em casas de banho ou outros locais com muita humidade

Auscultadores
- Certifique-se de que faz corresponder o lado direito e esquerdo dos auscultadores com as suas orelhas.
- Quando o volume é demasiado elevado, o som ouve-se no exterior dos auscultadores. Não aumente demasiado o volume para não incomodar as pessoas que o rodeiam. Há tendência para aumentar o volume quando a utilização é feita em sítios com muito ruído. No entanto, por razões de segurança, é aconselhável manter o volume num nível que lhe permita ouvir os sons que o rodeiam.
- As almofadas de auriculares podem deteriorar-se devido a armazenamento ou utilização a longo prazo.

Sobre a bateria recarregável incorporada dos auscultadores
- Carregue a bateria numa temperatura ambiente entre 5 °C e 35 °C. Se a carregar fora da gama de temperaturas recomendadas, o indicador de carga fica intermitente e a bateria poderá não ser carregada.
- Se for armazenar os auscultadores durante mais do que um ano, carregue a bateria uma vez por ano para evitar a sobre-descarga.
- Se o tempo que pode utilizar os auscultadores for extremamente curto, a bateria recarregável deve ser substituída por uma nova. Contacte o agente Sony mais próximo para obter uma bateria de substituição.

Sobre a substituição das almofadas de auriculares
Se as almofadas de auriculares ficarem sujas ou gastas, contacte o agente Sony mais próximo para obter uma substituição. As almofadas de auriculares não se destinam a ser substituídas pelo utilizador.

Limpeza
Utilize um pano macio, ligeiramente humedecido com uma solução suave de detergente. Não utilize solventes como diluente, benzina ou álcool, pois estes podem danificar a superfície.

Se o produto partir
- Se o produto partir, ou se algum objeto estranho entrar na unidade, desligue imediatamente a alimentação e entre em contacto com o agente Sony mais próximo.
- Quando levar o sistema a um agente Sony, certifique-se de que entrega os auscultadores e o processador.

Especificações

Processador de surround digital (DP-HW700)

Funções do descodificador
Dolby TrueHD
Dolby Digital Plus
Dolby Digital
Dolby Pro Logic IIz*
DTS-HD Master Audio
DTS-HD High Resolution Audio
DTS Express
DTS Digital Surround
DTS-ES
DTS 96/24
DTS
DTS Neo:X*
Linear PCM 2ch/5.1ch/7.1ch

* A função Dolby Pro Logic IIz e a função DTS Neo:X do sistema suportam a reprodução virtual apenas através dos auscultadores.

Função de surround virtual
OFF
CINEMA
GAME
VOICE (STEREO)

Função de compressão
OFF
ON

Sistema de Modulação
DSSS

Frequência de funcionamento : Potência máxima de saída
2.400 MHz - 2.483,5 MHz : < 20,0 dBm
5.150 MHz - 5.250 MHz : < 20,0 dBm
5.725 MHz - 5.850 MHz : < 13,9 dBm

Distância de transmissão
Aprox. 30 m da mais longa*

* Distância estimada utilizada com a banda de 2,4 GHz. A distância de transmissão é uma estimativa e pode variar dependendo do ambiente circundante e do local de instalação.

Resposta em frequência
12 Hz - 24.000 Hz (entrada digital, frequência de amostragem de 48 kHz)

Índice de distorção
1 % ou menos (1 kHz)

Entradas
HDMI (3)
Entrada digital ótica* (tipo retangular) (1)
Entrada analógica (tomada de pinos esquerda/direita) (1)

* Apenas para entrada do televisor

Saídas
HDMI (1)
Saída digital ótica (tipo retangular) (1)

Requisitos de energia
CC de 12 V (1,5 A) (a partir do adaptador CA fornecido)

Consumo nominal de potência
16,8 W

Dimensões
Aprox. 220 mm × 32 mm × 157 mm (l/a/p)

Massa
Aprox. 430 g

Temperatura de funcionamento
5 °C a 35 °C

HDMI

Entrada/saída de vídeo (Bloco do repetidor de HDMI)

Ficheiro	2D	3D		
		Frame packing	Lado-a-lado (metade)	Superior-inferior (Cima-e-baixo)
4096 × 2160p @ 23,98/24 Hz	○	–	–	–
3840 × 2160p @ 29,97/30 Hz	○	–	–	–
3840 × 2160p @ 25 Hz	○	–	–	–
3840 × 2160p @ 23,98/24 Hz	○	–	–	–
1920 × 1080p @ 59,94/60 Hz	○	–	○	○
1920 × 1080p @ 50 Hz	○	–	○	○
1920 × 1080p @ 29,97/30 Hz	○	○	○	○
1920 × 1080p @ 25 Hz	○	○	○	○
1920 × 1080p @ 23,98/24 Hz	○	○	○	○
1920 × 1080i @ 59,94/60 Hz	○	○	○	○
1920 × 1080i @ 50 Hz	○	○	○	○
1280 × 720p @ 59,94/60 Hz	○	○	○	○
1280 × 720p @ 50 Hz	○	○	○	○
1280 × 720p @ 29,97/30 Hz	○	○	○	○
1280 × 720p @ 23,98/24 Hz	○	○	○	○
720 × 480p @ 59,94/60 Hz	○	–	–	–
720 × 576p @ 50 Hz	○	–	–	–
640 × 480p @ 59,94/60 Hz	○	–	–	–

Auscultadores estéreo sem fios (MDR-HW700)

Frequência de funcionamento : Potência máxima de saída
2.400 MHz - 2.483,5 MHz : < 20,0 dBm
5.150 MHz - 5.250 MHz : < 20,0 dBm
5.725 MHz - 5.850 MHz : < 13,9 dBm

Resposta em frequência
5 Hz - 25.000 Hz

Requisitos de energia
Bateria de iões de lítio recarregável incorporada

Consumo nominal de potência
2,5 W

Massa
Aprox. 320 g

Temperatura de funcionamento
5 °C a 35 °C

Outros

Conteúdo
Processador de surround digital (1)
Auscultadores estéreo sem fios (1)
Adaptador CA (para o processador, CC 12 V) (1)
Cabo ótico digital (ficha retangular ótica ⟺ ficha retangular ótica, 1,5 m) (1)
Cabo micro-USB (1,5 m) (1)
Guia de Iniciação Rápida (1 conj.)
Guia de Referência (1 conj.)
Outros documentos (1 conj.)

O design e as especificações técnicas estão sujeitos a alterações sem aviso prévio.

Direitos de autor

- "Virtualphones Technology" é uma marca comercial registada da Sony Corporation.
- Este sistema incorpora os descodificadores Dolby[1] Digital, Dolby Pro Logic IIz, Dolby Digital Plus, Dolby TrueHD, DTS[2] (DTS-ES and DTS 96/24), DTS-HD e DTS Neo:X.
- Este sistema incorpora a tecnologia High-Definition Multimedia Interface (HDMI™).
  Os termos HDMI e HDMI High-Definition Multimedia Interface e o logótipo HDMI são marcas comerciais ou marcas comerciais registadas da HDMI Licensing LLC nos Estados Unidos e noutros países.
- O logótipo "BRAVIA" é uma marca comercial da Sony Corporation.
- Os logótipos "x.v.Colour" e "x.v.Colour" são marcas comerciais da Sony Corporation.
- PlayStation é uma marca comercial registada da Sony Computer Entertainment Inc.

[1] Fabricado sob licença da Dolby Laboratories. Dolby, Pro Logic, Surround EX e o símbolo de duplo D são marcas comerciais da Dolby Laboratories.
[2] Para patentes DTS, consulte http://patents.dts.com. Fabricado sob licença da DTS Licensing Limited. DTS, DTS-HD, o símbolo e DTS e o respetivo símbolo são marcas comerciais registadas e DTS Neo:X é uma marca comercial da DTS, Inc. ©DTS, Inc. Todos os direitos reservados.

A

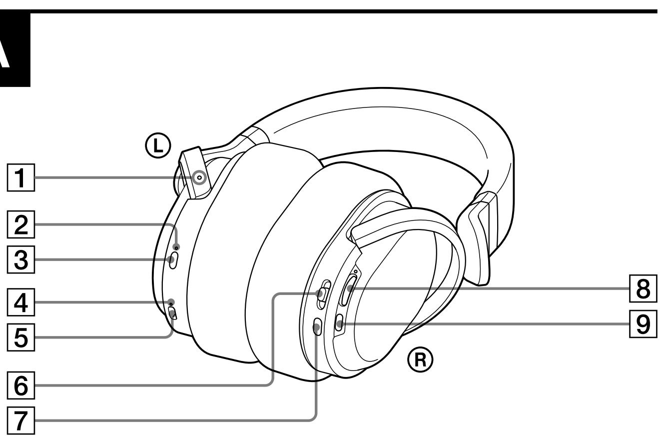

B

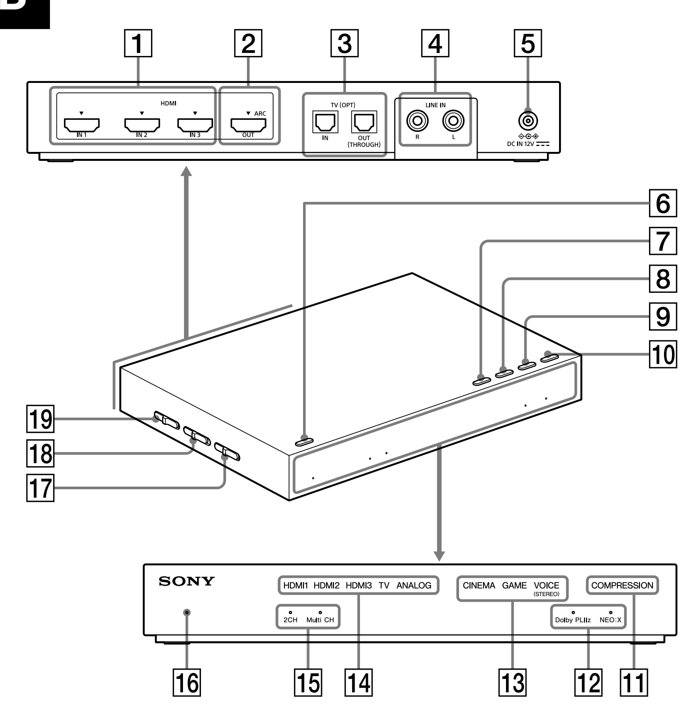

C

Menu	
Exit	
Status	
Center Level:	0dB
LFE Level:	0dB
A/V Sync:	0ms
Dual Mono:	Main
TV+HP Audio Out:	Off
Control for HDMI:	Off
HDMI Pass Through:	On
Front Display Mode:	On
Reset	

D

Status	
Decode:	Dolby TrueHD
Audio CH:	5.1ch
Matrix:	Dolby PLIIz
Input:	HDMI1
Effect:	CINEMA
Compression:	Off
Center Level:	0dB
LFE Level:	0dB
Wireless:	Auto(2.4GHz Band)
Headphones:	Charge Level High
OK	

Español

Ubicación y función de los componentes

Auriculares MDR-HW700 (Ilustración A)

1 Punto táctil (para identificar el lado izquierdo)
Asegúrese de colocar las unidades derecha Ⓡ e izquierda Ⓛ de los auriculares en el lado correcto.

2 Indicador de alimentación
Este indicador se ilumina en verde cuando está conectada la alimentación.

3 Botón I/⏻ (alimentación)
Pulse el botón durante 1 segundo aproximadamente para encender o apagar los auriculares.
Consejo
Los auriculares se encienden cuando se colocan en la cabeza y se apagan cuando se retiran (función de autoencendido).

4 Indicador de carga
Este indicador se ilumina en rojo cuando los auriculares se están cargando.

5 Toma micro-USB (únicamente para cargar la batería)
Conecte el cable micro-USB suministrado a esta toma para cargar los auriculares.

6 Interruptor MENU/◀ENTER▶
Pulse este interruptor para visualizar el menú del sistema en la pantalla de un televisor conectado al procesador. Desplace el interruptor hacia arriba o hacia abajo para seleccionar un elemento de ajuste del menú y púlselo para introducir la selección. A continuación, desplace el interruptor nuevamente hacia arriba o hacia abajo para seleccionar la opción.

7 Botón INPUT
Permite seleccionar una entrada.

8 Control VOL (volumen)
Permite ajustar el volumen.

9 Botón EFFECT
Permite seleccionar un campo de sonido.

Procesador DP-HW700 (Ilustración B)

1 Tomas HDMI IN 1/IN 2/IN 3
Estas tomas permiten la entrada de señales HDMI.

2 Toma HDMI OUT
Permite la salida de señales HDMI. Esta toma es compatible con ARC (Audio Return Channel).

3 Tomas TV (OPT) IN/OUT (THROUGH)
Permiten la entrada y salida de señales de audio digitales ópticas.

4 Tomas LINE IN (L/R)
Estas tomas permiten la entrada de señales audio analógicas.

5 Toma DC IN 12V
Conecte el adaptador de ca suministrado a esta toma.

6 Botón I/⏻ (alimentación) (encendido/en espera/apagado)
El procesador se enciende o entra en el modo espera alternativamente según pulsa el botón. Mantenga pulsado el botón durante 3 segundos para apagar el procesador completamente (apagado).

7 Botón INPUT
Permite seleccionar una entrada.

8 Botón EFFECT/▼
Permite seleccionar un campo de sonido.
Permite seleccionar un elemento del menú.

9 Botón MATRIX/▲
Permite seleccionar un decodificador matrix*.
Permite seleccionar un elemento del menú.
* Puede seleccionar un decodificador matrix cuando el modo de campo de sonido sea "CINEMA" o "GAME". La función del decodificador matrix puede ampliar el formato de la señal de entrada de audio hasta un formato de sonido envolvente de 9.1 canales. Para más detalles, consulte la Guía de Ayuda.

10 Botón COMPRESSION/MENU/ENTER
Permite seleccionar una gama dinámica. Mantenga pulsado el botón durante 2 segundos aproximadamente para visualizar el menú en la pantalla de un televisor conectado al procesador. Cuando utilice el menú, pulse este botón para introducir la selección.

11 Indicador COMPRESSION
Este indicador se ilumina cuando la función de compresión está activada.

12 Indicadores MATRIX
Se ilumina (o parpadea) el indicador del decodificador matrix seleccionado.

13 Indicadores EFFECT
Se ilumina el indicador del modo de campo de sonido seleccionado.

14 Indicadores INPUT
Se ilumina el indicador de la entrada seleccionada.

15 Indicadores 2CH/Multi CH
Los indicadores 2CH o Multi CH se iluminan en función de la señal de entrada (estéreo o multicanal).

16 Indicador de alimentación
Este indicador se ilumina en verde cuando está conectada la alimentación, en naranja cuando está en el modo espera y se apaga cuando la alimentación está desconectada.

17 Interruptor CONTROL FOR HDMI
Ajuste este interruptor en función del tipo de dispositivo HDMI que desea conectar al procesador.
Notas
- La función Control para HDMI está desactivada en el ajuste predeterminado. Para utilizar la función Control para HDMI, ajuste [Control for HDMI] en [On] desde el menú del procesador.
- Si cambia la posición del interruptor CONTROL FOR HDMI cuando el procesador está encendido, el cambio no será efectivo. Apague el procesador o ajústelo en el modo espera antes de accionar el interruptor CONTROL FOR HDMI.

18 Interruptor WIRELESS BAND
Permite seleccionar la banda de frecuencia que desea utilizar. Cuando selecciona AUTO, una banda óptima de frecuencia se selecciona automáticamente (ajuste predeterminado).
Nota
Asegúrese de seleccionar 2,4 GHz cuando utilice el procesador en espacios abiertos.

19 Interruptor ATT (LINE IN)
Si el volumen es demasiado bajo para la salida analógica, ajuste este interruptor en 0dB.

Uso del menú

Puede configurar ajustes o comprobar el estado actual del sistema en el menú que se muestra en la pantalla de un televisor conectado al procesador.

Uso del menú en el procesador (consulte también la Ilustración B)

1 Seleccione la entrada del televisor a la que el procesador está conectado.
2 Mantenga pulsado el 10 botón COMPRESSION/MENU/ENTER hasta que el menú se muestre en la pantalla del televisor.
3 Seleccione un elemento de ajuste con los 9 botón MATRIX/▲ o 8 botón EFFECT/▼ y, a continuación, pulse el 10 botón COMPRESSION/MENU/ENTER.
4 Seleccione la opción deseada con los 9 botón MATRIX/▲ o 8 botón EFFECT/▼ y, a continuación, pulse el 10 botón COMPRESSION/MENU/ENTER.

Uso del menú en los auriculares (consulte también la Ilustración A)

1 Seleccione la entrada del televisor en la que el procesador está conectado.
2 Encienda los auriculares y pulse el 6 interruptor MENU/◀ENTER▶ para mostrar el menú en la pantalla del televisor.
3 Seleccione un elemento de ajuste desplazando el 6 interruptor MENU/◀ENTER▶ hacia arriba o hacia abajo y, a continuación, pulse el 6 interruptor MENU/◀ENTER▶.
4 Seleccione un elemento de ajuste desplazando el 6 interruptor MENU/◀ENTER▶ hacia arriba o hacia abajo y, a continuación, pulse el 6 interruptor MENU/◀ENTER▶.

Pantalla del menú (Ilustración C)

Elementos de ajuste	Ajustes
Exit	Permite salir del menú.
Status:	Permite visualizar el estado del sistema.
Center Level:	Permite ajustar el nivel de volumen del canal central[1]. Intercambiable entre 0 dB y +8 dB.
LEF Level:	Permite ajustar el nivel de volumen del canal del altavoz potenciador de graves[1]. Intercambiable entre –6 dB y +6 dB.
A/V Sync:	Permite ajustar el sonido cuando la imagen y el sonido no están sincronizados. Intercambiable entre 0 mseg y 300 mseg.
Dual Mono:	Permite seleccionar un canal al recibir una señal de emisión multiplex.
TV+HP Audio Out:	Permite seleccionar simultáneamente la salida de audio de los altavoces del televisor y de los auriculares[2].
Control for HDMI:	Permite seleccionar la función Control para HDMI.
HDMI Pass Through:	Permite seleccionar la función Pass Through de HDMI.
Front Display Mode:	Permite seleccionar cómo mostrar el visualizador frontal del procesador.
Reset:	Permite restablecer los ajustes.

[1] Este elemento no se muestra si ha seleccionado VOICE o OFF en EFFECT.
[2] En caso de estar en ajustado en [On], configure el ajuste de salida de audio del televisor en "altavoces del televisor" para una emisión simultánea del audio.

Pantalla de estado (Ilustración D)

El estado actual aparece cuando selecciona [Status:] en la pantalla del menú.

Elementos	Descripción
Decode:	Permite identificar el formato de audio de la señal de entrada de audio.
Audio CH:	Permite identificar la composición de canales de la señal de entrada de audio.
Matrix:	Permite identificar la función del decodificador matrix seleccionada.
Input:	Permite identificar la entrada seleccionada.
Effect:	Permite identificar la función de efecto seleccionada.
Compression:	Permite comprobar si la función de compresión está activada o desactivada.
Center Level:	Permite obtener información sobre el nivel de volumen del canal central.
LEF level:	Permite obtener información sobre el nivel de volumen del canal del altavoz potenciador de graves.
Wireless:	Permite identificar la frecuencia inalámbrica utilizada.
Headphones:	Permiten identificar la carga restante de la batería de los auriculares (High/Middle/Low).

- Las pantallas de menú o de estado se apagan automáticamente si permanecen inactivas durante 30 segundos aproximadamente.
- Para más detalles sobre los elementos de menú y de estado, consulte la Guía de referencia.

Uso eficiente de los dispositivos HDMI

Si conecta el procesador a productos Sony compatibles con la función Control para HDMI, podrá apagar el procesador a la vez que apaga el televisor, escuchar el televisor simplemente conectando un cable HDMI o cambiar automáticamente la entrada del procesador cuando inicie la reproducción en el dispositivo conectado al procesador. Para utilizar la función Control para HDMI en el procesador, ajuste [Control for HDMI] en [On] en el menú.

Solución de problemas

Si experimenta algún problema durante el uso del sistema de auriculares, consulte la siguiente lista de control. Consulte también la Guía de inicio rápido (suministrada por separado) y la Guía de Ayuda. Si el problema persiste, consulte a su distribuidor Sony más cercano.

No hay sonido

- Revise las conexiones entre el procesador y los dispositivos AV.
- Si la toma de salida digital óptica de un dispositivo digital está conectada a la toma TV (OPT) OUT (THROUGH) del procesador, conéctela a la toma TV (OPT) IN del procesador.
- Encienda los dispositivos AV conectados al procesador e inicie la reproducción de nuevo.
- Encienda el procesador.
- Compruebe que el botón INPUT del procesador esté ajustado en el componente que desea escuchar.
- Si ha conectado la toma de los auriculares del dispositivo AV a cualquiera de las tomas LINE IN (L/R) del procesador, suba el nivel de volumen en el dispositivo AV conectado.
- Encienda los auriculares de nuevo.
- Suba el volumen de los auriculares.
- Cargue la batería de los auriculares. Si el indicador de alimentación continúa apagado después de cargar la batería, lleve los auriculares a su distribuidor Sony más cercano.

No hay sonido (Cuando hay dispositivos conectados a las tomas HDMI)

- Utilice un cable HDMI homologado. Utilice un cable HDMI Sony High Speed con el logotipo del tipo de cable.
- Está reproduciendo programas protegidos por la tecnología de protección de derechos de autor (HDCP) y su emisión a través de tomas digitales (SACD, discos de audio en DVD, etc.) está prohibida.
En este caso, puede escuchar los programas conectando el procesador con el dispositivo mediante el cable de audio analógico.
- La señal de audio no se emite directamente al procesador.
Conecte los dispositivos mediante la toma de entrada HDMI del procesador o conecte el dispositivo a la toma de entrada OPT/LINE IN del procesador.
- Cuando el interruptor CONTROL FOR HDMI del procesador está ajustado en MODE1, el ajuste de salida de audio del televisor no debe estar ajustado en "altavoces del televisor". Para emitir sonido desde este sistema, seleccione un ajuste distinto de "altavoces del televisor".
- Encienda los auriculares o el procesador de nuevo.

No hay sonido ni vídeo

- Utilice un cable HDMI homologado. Utilice un cable HDMI Sony High Speed con el logotipo del tipo de cable.
- Cuando cambie el sonido de un televisor a un amplificador AV o cuando se coloque los auriculares y el sonido se esté emitiendo desde un televisor, la pantalla del televisor se quedará en blanco y el sonido se silenciará durante unos instantes. Esto no es ningún problema de funcionamiento.
- Asegúrese de que el procesador esté encendido.
Si el procesador está apagado, la función Pass Through no funciona. Por tanto, la señal de vídeo y audio del dispositivo conectado no se emite en el televisor. Encienda el procesador o ajústelo en el modo espera.

No se escucha el sonido del televisor en el sistema.

- En el caso del tipo de conexión A indicado en la Guía de inicio rápido
  – Si el televisor es compatible con ARC, ajuste primero el procesador en el modo espera y, a continuación, ajuste el interruptor CONTROL FOR HDMI del procesador en "MODE1" y seleccione "TV" con el botón INPUT. Seguidamente, active la función Control para HDMI y el ajuste ARC en el televisor.
  – Si el televisor no es compatible con ARC, revise la conexión del cable digital óptico o del cable de audio analógico entre el televisor y el procesador. Revise también el ajuste de salida de audio del televisor. Si ha conectado el televisor y el procesador mediante un cable digital óptico, cambiar el ajuste ayudará a resolver el problema.
- En el caso del tipo de conexión B indicado en la Guía de inicio rápido
  – Revise la conexión del cable digital óptico o del cable de audio analógico entre el televisor y el procesador. Revise también el ajuste de salida de audio del televisor.

No se emite sonido desde un televisor o un amplificador AV conectado a la toma HDMI OUT del procesador.

- Cuando el sonido se emite por los auriculares, no se emite ninguna señal de sonido desde la toma HDMI OUT. Si desea utilizar un televisor o un amplificador AV, ajuste el sistema en el modo espera.
- Configure el ajuste de salida de audio del televisor en "altavoces del televisor".

No se escucha en el sistema el sonido del dispositivo conectado al amplificador AV.

- En el caso del tipo de conexión B indicado en la Guía de inicio rápido, solo puede escuchar el sonido de los dispositivos conectados al amplificador AV en el amplificador AV o en un televisor. Si desea escucharlos en el sistema, conecte el dispositivo al procesador mediante un cable digital óptico o un cable de audio analógico.

El interruptor CONTROL FOR HDMI está ajustado en "MODE1", pero el volumen de los auriculares no puede ajustarse desde un televisor.

- El volumen de los auriculares del sistema no puede ajustarse con el mando a distancia de un televisor. Ajuste el volumen mediante el control VOL de la unidad derecha de los auriculares.

La función Control para HDMI ("BRAVIA" Sync) no funciona.

- Si no está utilizando un amplificador AV con el procesador, ajuste primero el procesador en el modo espera y, a continuación, ajuste el interruptor CONTROL FOR HDMI en "MODE1". Si en el menú del procesador [Control for HDMI] está ajustado en [Off], la función Control para HDMI no funcionará. En el caso de "MODE2", la función Control para HDMI es limitada.

El televisor está encendido pero el procesador no se enciende automáticamente.

- El interruptor CONTROL FOR HDMI está ajustado en "MODE2".
- Revise los ajustes de salida de audio del televisor. El procesador se enciende y se apaga de acuerdo con los ajustes de salida de audio del televisor. Si se estaba emitiendo sonido por los altavoces del televisor la última vez que lo apagó, el procesador no se encenderá incluso si se enciende el televisor.

La función de apagado de interbloqueo no funciona.

- Ajuste el televisor para que los dispositivos conectados a este se apaguen automáticamente cuando apague el televisor. Para más detalles, consulte el manual suministrado con el televisor.

El procesador se apaga cuando apaga el televisor.

- Si [Control for HDMI] está ajustado en [On] en el menú del procesador, la función de apagado de interbloqueo estará operativa. Si apaga el televisor, el procesador entra en el modo espera y el indicador de alimentación pasará de verde a naranja.
- Cuando el interruptor CONTROL FOR HDMI esté ajustado en "MODE1" y [HDMI Pass Through] esté ajustado en [Auto] en el menú, al apagar el televisor, la función Pass Through de HDMI se desactivará transcurridos aproximadamente 20 segundos. Para más detalles, consulte la Guía de Ayuda.

La función Control para HDMI no funciona correctamente.

- Revise la conexión HDMI.
- Ajuste la función Control para HDMI en el televisor. Para más detalles, consulte el manual suministrado con el televisor.
- Asegúrese de que el dispositivo sea compatible con "BRAVIA" Sync.
- Revise los ajustes de Control para HDMI en el dispositivo conectado. Para más detalles, consulte el manual suministrado con el dispositivo conectado.
- Asegúrese de que [Control for HDMI] esté ajustado en [On] en el menú del procesador. Cuando conecte un amplificador AV al procesador, ajuste primero el procesador en el modo espera y, a continuación, ajuste el interruptor CONTROL FOR HDMI en "MODE2". Con la función Control para HDMI, solo puede conectar un amplificador AV u otros dispositivos equivalentes al procesador.
- No ha variado el ajuste de Control para HDMI a pesar de haber cambiado la posición del interruptor CONTROL FOR HDMI.
Si cambia la posición del interruptor CONTROL FOR HDMI cuando el procesador esté encendido, el cambio no se hará efectivo. Ajuste el procesador en el modo espera antes de accionar el interruptor CONTROL FOR HDMI.

Sonido distorsionado o intermitente (algunas veces con ruido)

- Cargue la batería de los auriculares. Si el indicador de alimentación continúa apagado después de haber cargado la batería, lleve los auriculares a su distribuidor Sony más cercano.
- Asegúrese de que no haya otros dispositivos que estén utilizando la banda inalámbrica de frecuencia 2,4 GHz o 5 GHz, ni que haya ondas electromagnéticas generadas por un horno de microondas próximo.
- Cambie la ubicación del procesador.
- Si ha seleccionado "ANALOG" con el botón INPUT, cambie el interruptor ATT (LINE IN) del procesador a la posición "–8 dB".
- Si conecta la toma de los auriculares del dispositivo AV a cualquiera de las tomas LINE IN (L/R) del procesador, suba el nivel de volumen en el dispositivo AV conectado.
- Pruebe a ajustar el interruptor WIRELESS BAND en otras posiciones.
Cuando el interruptor WIRELESS BAND está ajustado en "AUTO" y el canal cambia automáticamente, es posible que el sonido se corte momentáneamente. Esto no es ningún problema de funcionamiento.

Sonido bajo

- Si ha seleccionado "ANALOG" con el botón INPUT, cambie el interruptor ATT (LINE IN) del procesador a la posición "0 dB".
- Si conecta la toma de los auriculares del dispositivo AV a cualquiera de las tomas LINE IN (L/R) del procesador, suba el nivel de volumen en el dispositivo AV conectado.
- Suba el volumen de los auriculares.

No se logra un efecto de sonido envolvente

- Seleccione "CINEMA" o "GAME" en el modo de campo de sonido.
- El sonido que se está reproduciendo no es multicanal.
- En función del ajuste de salida de audio del televisor o del dispositivo HDMI, las señales multicanal se convierten en señales de 2 canales para que puedan ser emitidas. En este caso, cambie el ajuste del dispositivo para que pueda emitir una señal multicanal.
- Ajuste [TV+HP Audio OUT] en [Off] desde el menú del procesador.
Cuando está ajustado en [On], la salida de audio del dispositivo conectado al procesador está condicionada por las especificaciones del televisor. Si el televisor tiene altavoces estéreo, la salida de audio del dispositivo conectado será estéreo (2 canales), al igual que la del televisor, incluso si se está reproduciendo un software multicanal.

El indicador MATRIX no se ilumina o parpadea.

- Seleccione "CINEMA" o "GAME" en el modo de campo de sonido.
- Es posible que el decodificador matrix no funcione según el formato de entrada de audio del procesador. En este caso, el indicador MATRIX parpadea.

No se puede cargar la batería; el indicador de carga parpadea.

- Revise las conexiones entre los auriculares, el cable micro-USB y el ordenador.
- Utilice el cable micro-USB suministrado con el sistema.
- Hay algún problema con la batería recargable. Consulte a su distribuidor Sony más cercano.
- Cargue la batería a una temperatura ambiente que oscile entre 5 °C y 35 °C.

No se emite ninguna señal desde la toma TV (OPT) OUT (THROUGH) del procesador.

- Conecte el procesador a una fuente de alimentación.
- Inicie la reproducción en el dispositivo digital óptico conectado a la toma TV (OPT) IN.

Se escuchan pitidos en los auriculares.

- Consulte "Pitidos de advertencia y de funcionamiento" en "Precauciones" y revise los auriculares.

No se emite sonido por el televisor ni por los auriculares.

- Ajuste [TV+HP Audio Out] en [On] desde el menú del procesador. A continuación, configure el ajuste de salida de audio del televisor en "altavoces del televisor".

La pantalla de menú no aparece en el televisor.

- Seleccione la entrada del televisor a la que está conectado el procesador.
La pantalla de menú se muestra únicamente cuando selecciona la entrada a la que está conectado el procesador.
- Revise la conexión entre el televisor y el procesador.
- En algunos televisores, el menú puede tardar bastante en aparecer en la pantalla.

Português

Localização e função das peças

Auscultadores MDR-HW700 (Figura A)

1 Ponto tátil (para distinguir o lado esquerdo)
Certifique-se de que faz corresponder o lado direito Ⓡ e esquerdo Ⓛ dos auscultadores com as suas orelhas.

2 Indicador de alimentação
Este indicador acende-se a verde quando a alimentação está ligada.

3 Botão I/⏻ (alimentação)
Prima o botão durante cerca de 1 segundo para ligar ou desligar os auscultadores.
Sugestão
Os auscultadores ligam quando são colocados e desligam-se quando são retirados (função de ativação automática).

4 Indicador de carga
Este indicador acende-se a vermelho quando os auscultadores estão a ser carregados.

5 Tomada micro-USB (apenas para carregar a bateria)
Ligue o cabo micro-USB fornecido a esta tomada para carregar os auscultadores.

6 Interruptor MENU/◀ENTER▶
Prima o interruptor para visualizar o menu do sistema no ecrã de um televisor ligado ao processador. Faça deslizar o interruptor para cima ou para baixo para selecionar um item de configuração no menu e prima-o para aceitar a seleção. Depois, faça deslizar novamente o interruptor para cima ou para baixo para selecionar a opção.

7 Botão INPUT
Permite-lhe selecionar uma entrada.

8 Controlo VOL (volume)
Ajusta o volume.

9 Botão EFFECT
Permite-lhe selecionar um campo de som.

Processador DP-HW700 (Figura B)

1 Tomadas HDMI IN 1/IN 2/IN 3
Estas tomadas introduzem sinais HDMI.

2 Tomada HDMI OUT
Produz sinais HDMI. Esta tomada é compatível com ARC (Audio Return Channel).

3 Tomada TV (OPT) IN/OUT (THROUGH)
Introduz ou emite sinais de áudio óticos digitais.

4 Tomadas LINE IN (L/R)
Estas tomadas introduzem sinais de áudio analógicos.

5 Tomada DC IN 12V
Ligue o adaptador CA fornecido a esta tomada.

6 Botão I/⏻ (alimentação) (alimentação ligada/em espera/alimentação desligada)
O processador liga-se ou entra no modo em espera alternadamente à medida que prime o botão. Mantenha o botão premido durante 3 segundos para desligar o processador completamente (alimentação desligada).

7 Botão INPUT
Permite-lhe selecionar uma entrada.

8 Botão EFFECT/▼
Permite-lhe selecionar um campo de som.
Permite-lhe selecionar um item no menu.

9 Botão MATRIX/▲
Permite-lhe selecionar um descodificador de matriz.*
Permite-lhe selecionar um item no menu.
* Pode selecionar um descodificador de matriz quando o modo de campo do som for "CINEMA" ou "GAME". A função do descodificador de matriz expande um formato de sinal de entrada de áudio até um formato surround de 9,1 canais. Para mais informações, consulte o Guia de Ajuda.

10 Botão COMPRESSION/MENU/ENTER
Permite-lhe selecionar uma amplitude dinâmica.
Mantenha este botão premido durante 2 segundos para visualizar o menu no ecrã de um televisor ligado ao processador. Quando está a utilizar o menu, prima este botão para aceitar a seleção.

11 Indicador COMPRESSION
O indicador acende-se quando a função de compressão é definida para ligada.

12 Indicadores MATRIX
O indicador do descodificador de matriz selecionado acende-se (ou pisca).

13 Indicadores EFFECT
O indicador do modo de campo do som selecionado acende-se.

14 Indicadores INPUT
O indicador da entrada selecionada acende-se.

15 Indicadores 2CH/Multi CH
2CH ou Multi CH acende-se de acordo com o sinal de entrada (estéreo ou multicanal).

16 Indicador de alimentação
Este indicador acende-se a verde quando a alimentação é ativada, a laranja no modo em espera e apaga-se quando a alimentação é desligada.

17 Interruptor CONTROL FOR HDMI
Defina este interruptor para acondicionar o tipo de dispositivos HDMI que pretende ligar ao processador.
Notas
- A função Control for HDMI encontra-se desativada na programação predefinida.Para utilizar a função Control for HDMI, programe [Control for HDMI] para [On] no menu do processador.
- A alteração da posição do interruptor CONTROL FOR HDMI não é efetuada quando o processador está ligado. Desligue o processador ou coloque-o no modo em espera antes de utilizar o interruptor CONTROL FOR HDMI.

18 Interruptor WIRELESS BAND
Seleciona a banda de frequência que pretende utilizar. Quando seleciona AUTO, uma banda de frequência ótima é automaticamente selecionada (predefinição).
Nota
Certifique-se de que seleciona 2,4 GHz quando utilizar o processador no exterior.

19 Interruptor ATT (LINE IN)
Coloque este interruptor em 0 dB se o volume for demasiado baixo para uma saída analógica.

Utilizar o menu

Pode configurar ou verificar o estado atual do sistema no menu apresentado no ecrã de um televisor ligado ao processador.

Utilizar o menu no processador (consulte também a Figura B)

1 Altere a entrada no televisor ao qual o processador está ligado.
2 Mantenha premido o 10 botão COMPRESSION/MENU/ENTER até o menu ser apresentado no ecrã do televisor.
3 Selecione um item de configuração utilizando os 9 botão MATRIX/▲ ou 8 botão EFFECT/▼ e depois prima o 10 botão COMPRESSION/MENU/ENTER.
4 Selecione um item de configuração utilizando os 9 botão MATRIX/▲ ou 8 botão EFFECT/▼ e depois prima o 10 botão COMPRESSION/MENU/ENTER .

Utilizar o menu nos auscultadores (consulte também a Figura A)

1 Altere a entrada no televisor ao qual o processador está ligado.
2 Ligue os auscultadores e prima o 6 interruptor MENU/◀ENTER▶ para alterar a apresentação do menu no ecrã do televisor.
3 Selecione um item de configuração fazendo desligar o 6 interruptor MENU/◀ENTER▶ para cima ou para baixo e depois prima o 6 interruptor MENU/◀ENTER▶.
4 Selecione a opção pretendida fazendo desligar o 6 interruptor MENU/◀ENTER▶ para cima ou para baixo e depois prima o 6 interruptor MENU/◀ENTER▶.

Ecrã do menu (Figura C)

Itens de configuração	Configurações
Exit	Desliga o menu.
Status:	Apresenta o estado do sistema.
Center Level:	Ajusta o nível de volume do canal central.[1] Comutável entre 0 dB e +8 dB.
LEF Level:	Ajusta o nível de volume do canal subwoofer.[1] Comutável entre -6 dB e +6 dB.
A/V Sync:	Pode ajustar o som quando a imagem e o som não estiverem em sincronização. Ajustável entre 0 mseg e 300 mseg.
Dual Mono:	Seleciona um canal quando é recebido um sinal de difusão multiplex.
TV+HP Audio Out:	Selecione a saída de áudio simultânea para uma coluna do televisor e os auscultadores.[2]
Control for HDMI:	Definir o interruptor Control for HDMI.
HDMI Pass Through:	Seleciona a função HDMI Pass Through.
Front Display Mode:	Seleciona a forma como mostrar a apresentação frontal do processador.
Reset	Restaura as configurações.

[1] Este item não é apresentado quando VOICE ou OFF é selecionado para EFFECT.
[2] No caso de [On], defina a configuração de saída de áudio no televisor para "Coluna do televisor" para emitir áudio de saída simultaneamente.

Ecrã de estado (Figura D)

O estado atual aparece quando [Status:] é selecionado no ecrã Menu.

Itens	Significados
Decode:	Identifica o formato de áudio do sinal de entrada de áudio.
Audio CH:	Identifica a composição do canal do sinal de entrada de áudio.
Matrix:	Identifica a função do descodificador de matriz selecionado.
Input:	Identifica a entrada selecionada.
Effect:	Identifica a função de efeito selecionado.
Compression:	Comunica quando a função de compressão está ligada ou desligada.
Center Level:	Comunica o nível de volume do canal central.
LEF level:	Comunica o nível de volume do canal subwoofer.
Wireless:	Identifica a frequência sem fios utilizada.
Headphones:	Identifica a carga da bateria restante dos auscultadores (High/Middle/Low).

- O ecrã do menu ou estado desliga-se automaticamente se estiver inativo durante cerca de 30 segundos.
- Para mais informações sobre os itens do menu ou estado, consulte o Guia de Ajuda.

Utilizar os dispositivos HDMI de forma eficiente

Se ligar o processador com produtos Sony que suportem a função Control for HDMI, pode também desligar o processador quando desligar o televisor, pode ouvir o som do televisor ligando apenas um cabo HDMI ou a entrada do processador pode ser automaticamente alterada quando inicia a reprodução no dispositivo ligado ao processador. Para utilizar a função Control for HDMI no processador, defina [Control for HDMI] para [On] no menu.

Resolução de problemas

Se tiver algum problema na utilização deste sistema de auscultadores, utilize a seguinte lista de verificação. Consulte o Guia de Iniciação Rápida (fornecido separadamente) e também o Guia de Ajuda. Se o problema persistir, entre em contacto com o agente Sony mais próximo.

Não se ouve nenhum som

- Verifique as ligações entre o processador e os dispositivos AV.
- Se a tomada de saída ótica digital for ligada à tomada TV (OPT) OUT (THROUGH) do processador, volte a ligá-a à tomada TV (OPT) IN do processador.
- Ligue os dispositivos AV conectados ao processador e inicie novamente a reprodução.
- Ligue o processador.
- Verifique se o botão INPUT no processador está configurado para o dispositivo que quer ouvir.
- Se tiver ligado a tomada dos auscultadores do dispositivo AV a uma das tomadas LINE IN (L/R) do processador, aumente o nível de volume do dispositivo AV ligado.
- Volte a ligar os auscultadores.
- Aumente o volume dos auscultadores.
- Carregue a bateria dos auscultadores. Se o indicador de alimentação ainda se mantiver desligado depois de carregar a bateria, leve os auscultadores ao agente Sony mais próximo.

Sem som (quando os dispositivos estão ligados às tomadas HDMI)

- Utilize um cabo HDMI autorizado. Utilize um cabo Sony High Speed HDMI com o logótipo do Tipo de Cabo.
- Está a reproduzir programas que estão protegidos por tecnologia de proteção de direitos de autor (HDCP) e cuja emissão através das tomadas digitais é proibida (discos de áudio SACD, DVD, etc.).
Neste caso, ligue o processador com o dispositivo utilizando um cabo de áudio analógico e ouça-os.
- O sinal de áudio não é introduzido no processador diretamente.
Ligue os dispositivos através da tomada de entrada HDMI do processador ou ligue o dispositivo à tomada de entrada OPT/LINE IN do processador.
- Quando o interruptor CONTROL FOR HDMI do processador estiver definido para MODE1, a configuração de saída de áudio no televisor não pode ser definida para "Coluna do televisor". Para emitir som deste sistema, selecione uma configuração diferente de "Coluna do televisor".
- Volte a ligar os auscultadores ou o processador.

Sem som, sem vídeo

- Utilize um cabo HDMI autorizado. Utilize um cabo Sony High Speed HDMI com o logótipo do Tipo de Cabo.
- Quando alterna o som de um televisor para um amplificador AV ou quando coloca os auscultadores quando está ser emitido som de um televisor, o ecrã do televisor fica branco e o som é silenciado durante um momento. Não se trata de uma avaria.
- Certifique-se de que o processador está ligado.
Se o processador estiver desligado, a função pass-through não funciona. Por consequência, o sinal de vídeo e de áudio do dispositivo ligado não é emitido para o televisor. Ligue o processador ou configure-o para o modo em espera.

Não se ouve som do televisor no sistema.

- No caso da ligação tipo A mostrada no Guia de Iniciação Rápida
  – Se o seu televisor for compatível com ARC, defina o processador primeiro para o modo em espera e depois defina o interruptor CONTROL FOR HDMI no processador para "MODE1", e selecione "TV" com o botão INPUT. Depois, ligue a função Control for HDMI e a configuração ARC no televisor.
  – Se o seu televisor não for compatível com ARC, verifique a ligação do cabo ótico digital ou o cabo de áudio analógico entre o televisor e o processador. Verifique também a configuração de saída de áudio no televisor. Se os tiver ligado utilizando um cabo ótico digital, alterar a configuração irá melhorar a situação.
- No caso da ligação tipo B mostrada no Guia de Iniciação Rápida
  – Verifique a ligação do cabo ótico digital ou o cabo de áudio analógico entre o televisor e o processador. Verifique também a configuração de saída de áudio no televisor.

Não é emitido som de um televisor ou amplificador AV ligado à tomada HDMI OUT do processador.

- Quando é emitido som dos auscultadores, não é emitido som de áudio da tomada HDMI OUT. Caso pretenda ouvir através de um televisor ou amplificador AV, defina o sistema para o modo em espera.
- Defina a configuração de saída de áudio para "Coluna do televisor" no televisor.

Não se ouve qualquer som do dispositivo ligado ao amplificador AV no sistema.

- No caso da ligação tipo B mostrada no Guia de Iniciação Rápida, pode ouvir som dos dispositivos ligados ao amplificador AV apenas no amplificador AV ou num televisor. Caso pretenda ouvir neste sistema, ligue o dispositivo ao processador utilizando um cabo ótico digital ou cabo de áudio analógico.

O interruptor CONTROL FOR HDMI está definido para "MODE1", mas o volume dos auscultadores não pode ser ajustado a partir de um televisor.

- O volume dos auscultadores no sistema não pode ser ajustado utilizando o controlo remoto de um televisor. Ajuste o volume utilizando o controlo VOL na caixa do lado direito dos auscultadores.

A função Control for HDMI ("BRAVIA" Sync) não funciona.

- Se não estiver a utilizar um amplificador AV com o processador, defina primeiro o processador para o modo em espera e depois o interruptor CONTROL FOR HDMI para "MODE1". Se [Control for HDMI] no menu do processador estiver definido para [Off], a função Control for HDMI não funciona. No caso de "MODE2", a função Control for HDMI é limitada.

O televisor está ligado, mas o processador não se liga automaticamente.

- O interruptor CONTROL FOR HDMI está definido para "MODE2".
- Verifique as configurações de saída de áudio no televisor. O processador liga-se e desliga-se em conjunto com as definições de saída de áudio no televisor. Se o som estava a ser emitido da coluna do televisor quando desligou o televisor pela última vez, o processador não se irá ligar mesmo que ligue o televisor.

A função de interligação de desativação da alimentação não funciona.

- Defina o televisor de modo a que os dispositivos ligados ao televisor sejam automaticamente desligados quando o televisor for desligado. Para mais informações, consulte o manual fornecido com o seu televisor.

O processador desliga-se quando desliga o televisor.

- Se [Control for HDMI] no menu do processador estiver definido para [On], a função de interligação de desativação da alimentação funciona. Se desligar o televisor, o processador entra no modo em espera e o respetivo indicador de alimentação muda de verde para laranja.
- Quando o interruptor CONTROL FOR HDMI é definido para "MODE1" e [HDMI Pass Through] está definido para [Auto] no menu, quando o televisor é desligado, a função HDMI Pass Through é desativada durante cerca de 20 segundos. Para mais informações, consulte o Guia de Ajuda.

A função Control for HDMI não funciona corretamente.

- Verifique a ligação HDMI.
- Configure a função Control for HDMI no televisor. Para mais informações, consulte o manual fornecido com o seu televisor.
- Certifique-se de que o dispositivo ligado é compatível com "BRAVIA" Sync.
- Verifique as configurações Control for HDMI no dispositivo ligado. Para mais informações, consulte o manual fornecido com o dispositivo ligado.
- Certifique-se de que [Control for HDMI] está definido para [On] no menu do processador. Quando liga um amplificador AV ao processador, defina primeiro o processador para o modo em espera e depois o interruptor CONTROL FOR HDMI para "MODE2". Na função Control for HDMI, apenas um conjunto do amplificador AV ou dispositivos equivalentes podem ser ligados ao processador.
- A configuração Control for HDMI não se alterou embora tenha alterado a posição do interruptor CONTROL FOR HDMI.
A alteração da posição do interruptor CONTROL FOR HDMI não é efetuada quando o processador é ligado. Defina o processador para o modo em espera antes de utilizar o interruptor CONTROL FOR HDMI.

Som distorcido ou intermitente (por vezes com ruído)

- Carregue a bateria dos auscultadores. Se o indicador de alimentação ainda se mantiver desligado depois de carregar a bateria, leve os auscultadores ao agente Sony mais próximo.
- Certifique-se de que não existem outros dispositivos sem fios a utilizar a banda de frequência sem fios de 2,4 GHz ou 5 GHz ou que não existem ondas eletromagnéticas a serem geradas por um forno micro-ondas nas proximidades.
- Mude a posição do processador.
- Quando é selecionado "ANALOG" no botão INPUT, altere o interruptor ATT (LINE IN) no processador para "–8 dB".
- Se ligar a tomada dos auscultadores do dispositivo AV a uma das tomadas LINE IN (L/R) do processador, aumente o nível de volume do dispositivo AV ligado.
- Tente outras posições do interruptor WIRELESS BAND.
Quando o interruptor WIRELESS BAND está definido para "AUTO" e o canal muda automaticamente, o som pode ser momentaneamente cortado. Não se trata de uma avaria.

Som baixo

- Quando é selecionado "ANALOG" no botão INPUT, altere o interruptor ATT (LINE IN) no processador para "0 dB".
- Se ligar a tomada dos auscultadores do dispositivo AV a uma das tomadas LINE IN (L/R) do processador, aumente o nível de volume do dispositivo AV ligado.
- Aumente o volume dos auscultadores.

O efeito de som surround não é obtido

- Selecione "CINEMA" ou "GAME" no modo do campo do som.
- O som em reprodução não é um sinal multicanal.
- Dependendo da configuração da saída de áudio no televisor ou dispositivo HDMI, os sinais multicanal são misturados para baixo para 2 canais para serem emitidos. Neste caso, altere a definição no dispositivo de modo a que seja emitido um sinal multicanal.
- Defina [TV+HP Audio OUT] para [Off] no menu do processador.
Se for configurado para [On], a saída de áudio do dispositivo ligado ao processador é influenciada pelas especificações do televisor. Se o televisor tiver colunas estéreo, a saída de áudio do dispositivo ligado torna-se estéreo (2 canais), igual ao do televisor, ainda que esteja a reproduzir software multicanal.

O indicador MATRIX não acende nem fica intermitente.

- Selecione "CINEMA" ou "GAME" no modo do campo do som.
- O descodificador de matriz pode não funcionar, dependendo do formato da entrada de áudio para o processador. Neste caso, o indicador MATRIX fica intermitente.

Não é possível carregar a bateria; o indicador de carga fica intermitente.

- Verifique as ligações entre os auscultadores, o cabo micro-USB e o computador.
- Utilize o cabo micro-USB fornecido com o sistema.
- Há algo de errado com a bateria recarregável. Consulte o agente Sony mais próximo.
- Carregue a bateria numa gama de temperaturas ambiente entre 5 °C e 35 °C.

Nenhum sinal é emitido da tomada TV (OPT) OUT (THROUGH) do processador.

- Ligue o processador a uma fonte de alimentação.
- Inicie a reprodução no dispositivo ótico digital ligado à tomada TV (OPT) IN.

Ouvem-se sinais sonoros dos auscultadores.

- Verifique os auscultadores, consultando "Sinais sonoros de advertência e de funcionamento" em "Precauções".

Não é emitido som do televisor nem dos auscultadores

- Defina [TV+HP Audio OUT] para [On] no menu do processador. Defina a configuração de saída de áudio para "Coluna do televisor" no televisor.

O ecrã do menu não aparece no televisor.

- Selecione a entrada à qual o processador está ligado no televisor.
O ecrã do menu é apresentado apenas quando seleciona a entrada à qual o processador está ligado.
- Verifique a ligação entre o televisor e o processador.
- Em alguns televisores, poderá demorar algum tempo até o menu ser apresentado no ecrã do televisor.