SONY

2-888-389-**22**(1)

Active Speaker System

Operating Instructions
Mode d'emploi
Bedienungsanleitung
Manual de instrucciones
Gebruiksaanwijzing
Bruksanvisning
Istruzioni per l'uso
Manual de instruções

SRS-U10

http://www.sony.net/

© 2006 Sony Corporation Printed in China

A

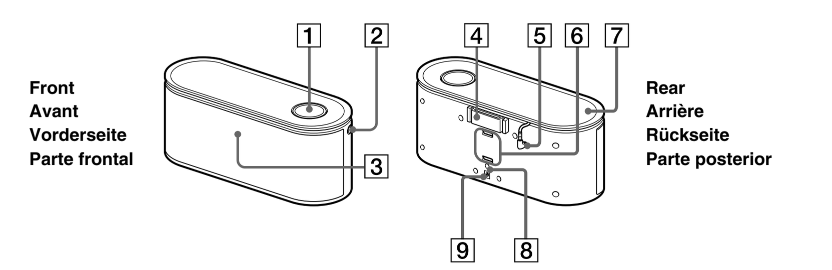

B

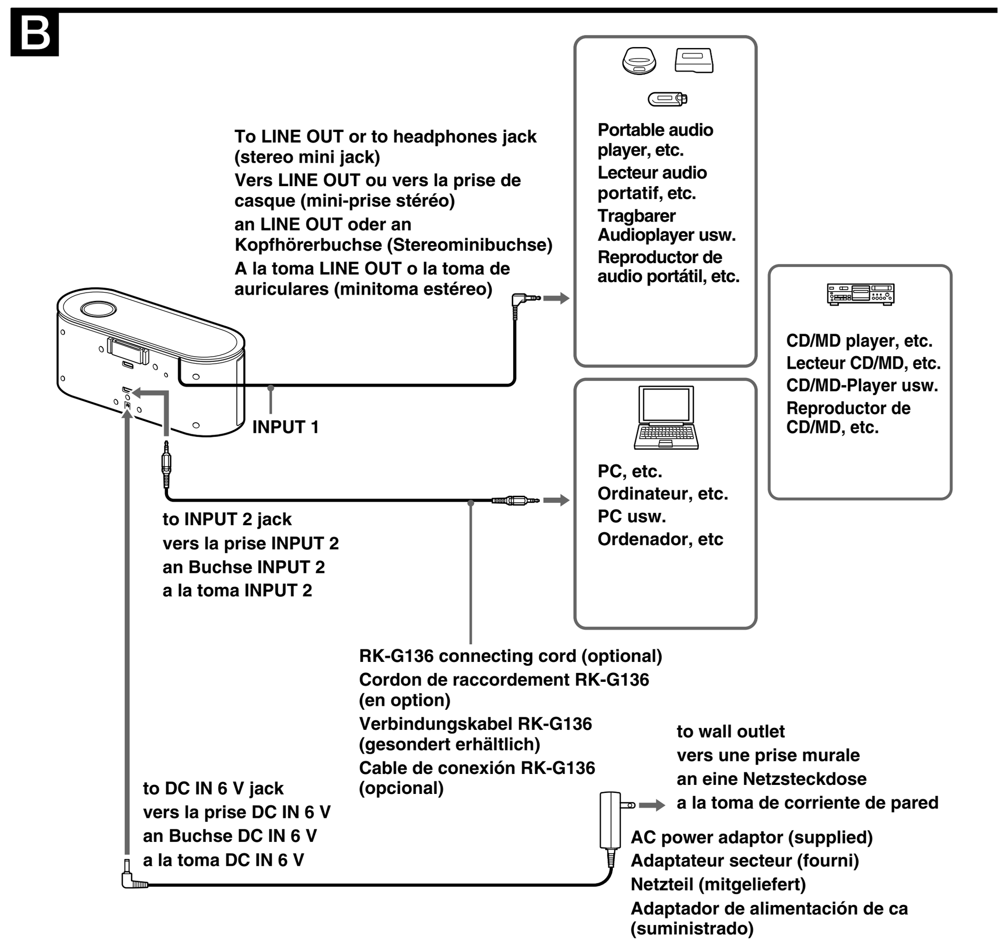

C

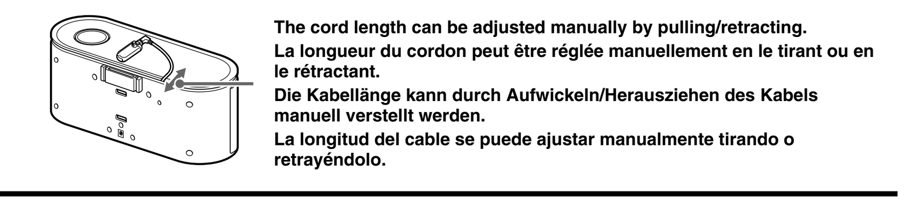

D

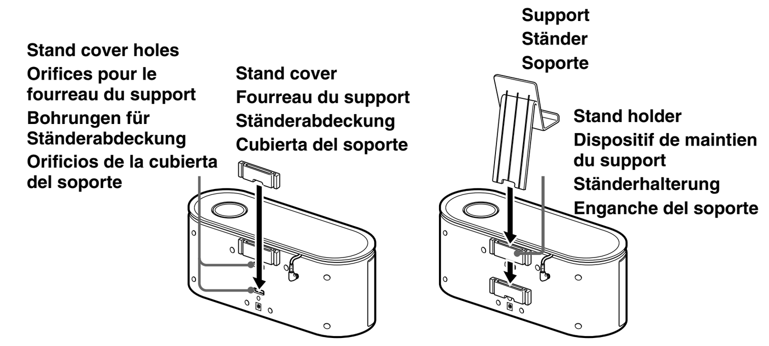

Attach the stand cover to the stand cover hole securely until it locks into position.
Fixez correctement le fourreau du support dans les orifices prévus à cet effet, jusqu'à ce qu'il se bloque en position.
Setzen Sie die Ständerabdeckung so in eine Bohrung für die Ständerabdeckung, dass die Abdeckung fest einrastet.
Coloque correctamente la cubierta del soporte en los orificios de ésta hasta que quede encajada.

Insert the stand into the stand holder, and push into the stand cover fully to secure it.
Insérez le support dans son dispositif de maintien et poussez complètement le fourreau du support pour le bloquer.
Setzen Sie den Ständer in die Ständerhalterung ein und schieben Sie ihn bis zum Anschlag in die Ständerabdeckung, damit er sicher sitzt.
Introduzca el soporte en el enganche del soporte y, a continuación, insértelo en la cubierta del soporte.

E

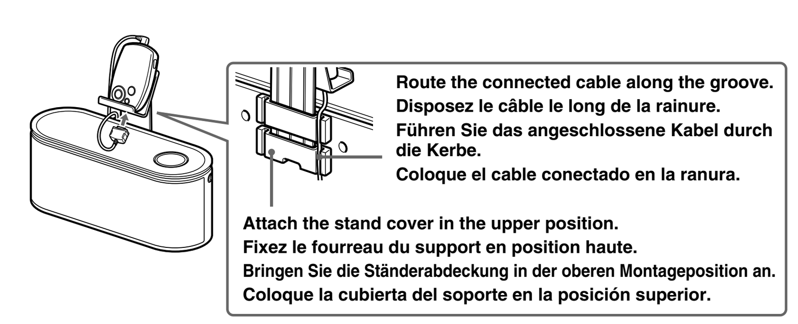

F

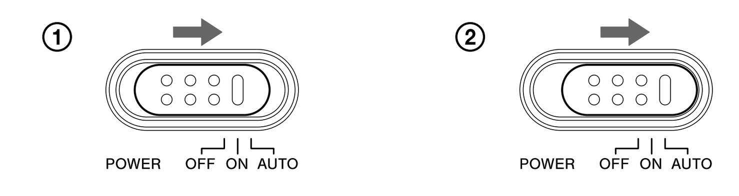

G

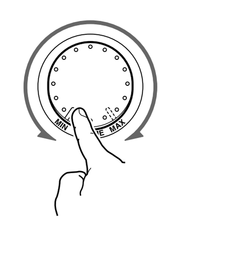

English

Before operating the unit, please read this manual thoroughly and retain it for future reference.

WARNING

To reduce the risk of fire or electric shock, do not expose this apparatus to rain or moisture.
To reduce the risk of electrical shock, do not open the cabinet. Refer servicing to qualified personnel only.
To reduce the risk of fire, do not cover the ventilation of the apparatus with newspapers, tablecloths, curtains, etc. And do not place lighted candles on the apparatus.
To reduce the risk of fire or electric shock, do not place objects filled with liquids, such as vases, on the apparatus.

Do not install the appliance in a confined space, such as a bookcase or built-in cabinet.

Connect the AC power adaptor to an easily accessible AC outlet. Should you notice an abnormality in the AC power adaptor, disconnect it from the AC outlet immediately.

Disposal of Old Electrical & Electronic Equipment (Applicable in the European Union and other European countries with separate collection systems)
This symbol on the product or on its packaging indicates that this product shall not be treated as household waste. Instead it shall be handed over to the applicable collection point for the recycling of electrical and electronic equipment. By ensuring this product is disposed of correctly, you will help prevent potential negative consequences for the environment and human health, which could otherwise be caused by inappropriate waste handling of this product. The recycling of materials will help to conserve natural resources. For more detailed information about recycling of this product, please contact your local Civic Office, your household waste disposal service or the shop where you purchased the product.

Precautions

On safety
- Before operating the system, be sure that the operating voltage of the system is identical with that of your local power supply.

Where purchased	Operating voltage
All countries/regions	100 – 240 V AC, 50/60 Hz

- Use only the supplied AC power adaptor .
- After operating the system with the AC power adaptor, disconnect the AC power adaptor from the wall outlet if the system is not to be used for an extended period of time. The POWER switch does not turn the AC power adaptor off.

On placement
- Do not set the speakers in an inclined position.
- Do not leave the system in a location near heat sources, or in a place subject to direct sunlight, excessive dust, moisture, rain or mechanical shock.

On cleaning
Do not use alcohol, benzine, or thinner to clean the cabinet.

On operation
- Do not open the cabinet. Refer servicing to qualified personnel only.
- Should any solid object or liquid fall into the system, have the system checked by qualified personnel before operating it any further.
- Although this system is magnetically shielded, do not leave recorded tapes, watches, personal credit cards, or floppy disks with magnetic coding in front of the system for an extended period of time.

If the TV picture or monitor display is magnetically distorted
Although this system is magnetically shielded, there may be cases that the picture on some TV sets/personal computer sets may become magnetically distorted. In such a case, turn off the power of the TV set/personal computer set once, and after 15 to 30 minutes turn it on again. For the personal computer set, take the appropriate measures such as data storage before turning it off. When there seems to be no improvement, locate the system further away from the TV set/personal computer set. Furthermore, be sure not to place objects in which magnets are attached or used near the TV set/personal computer set, such as audio racks, TV stands, toys etc. These may cause magnetic distortion to the picture due to their interaction with the system.

If you have any questions or problems concerning your speaker system, please consult your nearest Sony dealer.

Identifying parts (see fig. A)

1 **VOLUME control**
2 **POWER switch**
3 **Power indicator**
4 **Stand holder**
5 **INPUT 1**
Connecting cord with stereo-mini plug
6 **Stand cover holes**
7 **Tray**
8 **INPUT 2**
9 **DC IN 6 V jack**
Connect the supplied AC power adaptor.

Hooking up the speakers (see fig. B)

1 Connect the AC power adaptor to the system.

Note on the AC power adaptor
Use only the supplied AC power adaptor. Do not use any other AC power adaptor to avoid damaging the speakers.

Polarity of the plug

2 Connect the speaker to the source device.

When the system is connected to the monaural jack of the source device
The sound may not come through the right side. In such a case, use the optional* plug adaptor PC-236MS.

To connect to a stereo phone-type headphones jack
Use the optional plug adaptor PC-234S, or optional connecting cord RK-G138.*

* The above optional accessories are not provided in some areas.

Hint
The tray of this system uses soft material. You can install a portable player connected to INPUT 1 on the tray. The cord length can be adjusted manually (~ approx.30 cm). (See fig. C.) Note that the Auto Power function may not work correctly if equipment that generates microwaves, such as a mobile phone, is installed on the tray.

When using your portable player on the stand (see fig. D)
Attach the supplied stand as shown in the illustration. This is useful, for example, when watching a portable video player. You can adjust the level of the stand by changing the position of the stand cover.

Notes
- Because light, such as direct sunlight, is refracted when it passes through the stand, and may focus in one place (as it would by a lens), it may cause a fire to occur at the focused point. Please keep the stand in a place not subject to a source of light when unattended.
- If you operate a portable player with the player installed on the stand, this unit may fall backwards. Be sure to operate the portable player by holding it on your hand.
- Some portable players may not be installable on the supplied stand due to their shape.

When installing your portable audio player on the stand while the cable supplied with the player is connected (see fig. E)
The supplied stand has a hole for connecting a cable. Attach the stand cover in the upper position to install the portable audio player on the stand with a cable connected to the player. The connected cable can be tidily routed along the groove.

Listening to the sound

First, turn down the volume on this unit. When connecting the speakers to the headphone output, turn down the volume of the connected device.

1 Set the POWER switch to ON. (See fig. F-①.)
The power indicator lights up.

2 Start playing on the source device.

3 Adjust the volume.
Set the volume of the source device to moderate level, and turn the VOLUME control on this unit. (See fig. G.)

4 Set the POWER switch to OFF after using.
The power indicator goes off.

Notes
- If connecting the speaker to a device with a built-in radio or tuner, radio broadcasting cannot be received or sensitivity may be reduced significantly.
- If the source device has a bass boost function or equalizer function, set them to off. If these functions are on, sound may be distorted.
- If the source device's headphone output has a line switch, better sound will be heard if it is set to on. See the operating instructions of the source device.
- If both the device connected to INPUT 1 and the device connected to INPUT 2 are played at the same time, both sounds can be heard.

Turning the speaker on/off automatically

– Auto Power On/Off function

You can set the system to turn on automatically when an audio signal is input from a source device. When the system is turned on, the power indicator lights up.
If no signal is input for about 90 seconds or more*, the system turns off automatically and the power indicator goes off.
* Automatic-off time may vary according to how the speaker is used.

1 Set the POWER switch to AUTO. (See fig. F-②.)

Notes
- If the input signal level is too low, the system will not turn on automatically.
- If a device that generates microwaves, such as a mobile phone, is nearby, the system may be turned on unintentionally by the device.
- If a mobile phone is connected to the system, the system may be turned on unintentionally by noise or an incoming call. When connecting a mobile phone, turn on/off the system manually by the POWER switch.
- The system may not turn off automatically because of received noise, depending on the source device.
- If no device is connected to INPUT 1, the system may not turn off automatically, or it may turn on unintentionally.
- The beginning of the input signal may not be heard, depending on the input signal level.
- When leaving the system unattended, set the POWER switch to OFF to prevent malfunction.

Troubleshooting

Should you have a problem with your speaker system, check the following list and take the suggested measures. If the problem persists, consult your nearest Sony dealer.

No sound
- Check that both this unit and the source device are turned on.
- Turn up the volume of the unit.
- Turn up the volume of the source device as high as possible to the extent that sound is not distorted. For details on volume adjustment, refer to the operating instructions supplied with the device.
- Make sure all the connections have been correctly made.

Low sound level
- Turn up the volume of the source device as high as possible to the extent that sound is not distorted. For details on volume adjustment, refer to the operating instructions supplied with the device.
- Turn up the volume of the unit.

Distorted sound
- Turn down the volume of the source device to the point where the sound is no longer distorted. For details on volume adjustment, refer to the operating instructions supplied with the device.
- If the source device has a bass boosts function, set it to off.
- Turn down the volume of the unit.

There is hum or noise in the speaker output.
- Make sure all the connections have been correctly made.
- Make sure none of the audio devices are positioned too close to the TV set.

The brightness of the power indicator is unstable.
The brightness of the power indicator may become unstable when the volume is turned up. This is not malfunction.

The system will not turn on automatically when the Auto Power On/Off function is on.
When connected to the headphones jack, turn up the volume of the source device. When connected to the LINE OUT jack, set the POWER switch to ON.

The system will not turn off automatically when the Auto Power On/Off function is on.
- Connect a device to INPUT 1.
- Re-position the system.
- Move the source device away from the system.
- Move the system away from devices that generate strong microwaves, such as mobile phones.

Specifications

Speaker section

Speaker system	48 mm, Full range, magnetically shielded
Enclosure type	Bass reflex
Impedance	4 Ω
Rated input power	1.8 W
Maximum input power	3.6 W

Amplifier section

Music power output	2.4 W + 2.4 W (1 kHz, 4 Ω, DIN)
Bass Boost	MEGA BASS
Input	Connecting cord with stereo-mini plug (30 cm) × 1 Stereo mini jack × 1
Input impedance	4.7 kΩ (at 1 kHz)

General

Power	DC 6 V (supplied AC power adaptor)
Dimensions (w/h/d)	Approx. 270 × 110 × 110 mm (10 3/4 × 4 1/4 × 4 3/8 in)
Mass	Approx. 700 g (1 lb. 9 oz.), including stand cover

Supplied accessories
Stand cover (1)
Stand (1)
AC power adaptor (1)
Operating Instructions (1)

Optional accessories
Connecting cord RK-G136, RK-G138
Plug adaptor PC-234S, PC-236MS

The above optional accessories are not provided in some areas.

Design and specifications are subject to change without notice.

Français

Avant de faire fonctionner cet appareil, lisez attentivement le présent mode d'emploi et conservez-le pour toute référence ultérieure.

AVERTISSEMENT

Afin de réduire les risques d'incendie ou de choc électrique, n'exposez pas cet appareil à la pluie ni à l'humidité.
Pour éviter tout risque d'électrocution, n'ouvrez pas le coffret. Ne confiez les réparations qu'à un technicien qualifié.
Pour réduire les risques d'incendie, ne couvrez pas les orifices d'aération de l'appareil avec des journaux, nappes, rideaux, etc. Ne placez pas non plus de bougies allumées sur l'appareil.
Pour réduire les risques d'incendie ou d'électrocution, ne placez pas de récipients remplis de liquides (vases, etc.) sur l'appareil.

N'installez pas l'appareil dans un espace confiné comme une bibliothèque ou un meuble encastré.

Branchez l'fadaptateur secteur à une prise secteur aisément accessible. Si vous remarquez que l'adaptateur secteur ne convient pas, débranchez-le immédiatement de la prise.

Traitement des appareils électriques et électroniques en fin de vie (Applicable dans les pays de l'Union Européenne et aux autres pays européens disposant de systèmes de collecte sélective)
Ce symbole, apposé sur le produit ou sur son emballage, indique que ce produit ne doit pas être traité avec les déchets ménagers. Il doit être remis à un point de collecte approprié pour le recyclage des équipements électriques et électroniques. En s'assurant que ce produit est bien mis au rebut de manière appropriée, vous aiderez à prévenir les conséquences négatives potentielles pour l'environnement et la santé humaine. Le recyclage des matériaux aidera à préserver les ressources naturelles. Pour toute information supplémentaire au sujet du recyclage de ce produit, vous pouvez contacter votre municipalité, votre déchetterie ou le magasin où vous avez acheté le produit.

Précautions

Sécurité
- Avant de le faire fonctionner, vérifiez que la tension de fonctionnement du système est identique à celle de votre alimentation secteur.

Lieu d'achat	Tension de fonctionnement
Tous pays et/ou régions	100 – 240 V CA, 50/60 Hz

- Utilisez uniquement l'adaptateur secteur fourni.
- Après utilisation du système avec l'adaptateur secteur, débranchez ce dernier de la prise murale si vous envisagez de ne pas utiliser le système pendant une période prolongée. L'interrupteur POWER ne met pas l'adaptateur secteur hors tension.

Mise en place
- N'installez pas les enceintes en position inclinée.
- Ne laissez pas le système à proximité d'une source de chaleur, en plein soleil ou dans un endroit exposé à la poussière, au sable, à l'humidité, à la pluie ou à des chocs mécaniques.

Nettoyage
N'utilisez pas d'alcool, d'essence ni de diluant pour nettoyer le boîtier.

Fonctionnement
- N'ouvrez pas le boîtier. Confiez l'entretien à un technicien qualifié uniquement.
- Si un objet solide ou du liquide pénétrait à l'intérieur du système, faites vérifier ce dernier par un technicien qualifié avant de l'utiliser de nouveau.
- Bien que ce système soit doté d'un blindage magnétique, ne laissez pas des cassettes enregistrées, des montres, des cartes de crédit ou des disquettes employant un codage magnétique devant le système pendant une période prolongée.

Si l'image affichée à l'écran du téléviseur présente des distorsions magnétiques
Bien que ce système soit doté d'un blindage magnétique, il est possible que l'image de certains téléviseurs ou écrans d'ordinateurs présente des distorsions magnétiques. Dans ce cas, mettez le téléviseur ou l'ordinateur hors tension, puis remettez-le sous tension après 15 à 30 minutes. Pour l'ordinateur, prenez les précautions nécessaires, telles que la sauvegarde des données, avant de le mettre hors tension.
Si vous ne constatez aucune amélioration, éloignez le système du téléviseur ou de l'ordinateur. En outre, ne placez pas d'objets contenant ou utilisant des aimants, tels que meubles audio, meubles TV, jouets, etc. à proximité du téléviseur ou de l'ordinateur. Leur interaction avec le système peut entraîner des distorsions magnétiques.

Si vous avez des questions ou des problèmes concernant votre système d'enceintes, contactez votre revendeur Sony le plus proche.

Identification des pièces (voir fig. A)

1 **Commande VOLUME**
2 **Interrupteur POWER**
3 **Témoin d'alimentation**
4 **Dispositif de maintien du support**
5 **INPUT 1**
Cordon de raccordement avec mini-fiche stéréo
6 **Orifices pour le fourreau du support**
7 **Plateau**
8 **INPUT 2**
9 **Prise DC IN 6 V**
Permet de raccorder l'adaptateur secteur fourni.

Raccordement des enceintes (Voir fig. B)

1 Raccordez l'adaptateur secteur au système.

Remarque sur l'adaptateur secteur
Utilisez uniquement l'adaptateur secteur fourni. N'utilisez aucun autre adaptateur secteur afin d'éviter d'endommager les enceintes.

Polarité de la fiche

2 Raccordez les enceintes au périphérique source.

Si le système est raccordé à la prise mono du périphérique source
Il est possible qu'aucun son ne soit émis du côté droit. Dans ce cas, utilisez l'adaptateur de fiche PC-236MS en option*.

Raccordement du système à une prise casque stéréo de type prise téléphonique
Utilisez l'adaptateur de fiche en option PC-234S ou le cordon de raccordement en option RK-G138.*

* Dans certaines régions, les accessoires en option ci-dessus ne sont pas fournis.

Conseil
Le plateau de ce système est fabriqué à partir d'un matériau souple. Vous pouvez installer sur le plateau un lecteur portatif raccordé à la prise INPUT 1. La longueur du cordon peut être réglée manuellement (~ environ 30 cm). (Voir fig. C.) Notez que la fonction de mise sous/hors tension automatique peut ne pas fonctionner correctement si un appareil générant des hyperfréquences, comme un téléphone portable, est installé sur le plateau.

Lors de l'utilisation de votre lecteur portatif sur le support (voir fig. D)
Fixez le support fourni comme indiqué dans l'illustration. Ceci est utile, par exemple, lorsque vous regardez un lecteur vidéo portatif. Vous pouvez régler le niveau du support en modifiant la position du fourreau de celui-ci.

Remarques
- Etant donné que la lumière, telle que les rayons directs du soleil, est réfléchie lorsqu'elle passe dans le support et qu'elle peut se focaliser sur un même endroit (comme dans le cas d'une lentille), un incendie peut être occasionné au niveau du point de focalisation. Lorsque vous ne le surveillez pas, veuillez laisser le support dans un endroit non soumis à une source de lumière.
- Si vous utilisez un lecteur portatif et que le lecteur est installé sur le support, cet appareil risque de tomber en arrière. Veillez à utiliser le lecteur portatif en le tenant dans la main.
- Certains lecteurs portatifs peuvent être instables sur le support fourni en raison de leur forme.

Installation de votre lecteur audio portatif sur le support lorsque le câble fourni avec le lecteur est raccordé (voir fig. E)
Le support fourni est doté d'un orifice pour le raccordement d'un câble. Fixez le fourreau du support en position haute pour installer le lecteur audio portatif sur le support avec un câble raccordé au lecteur. Le câble raccordé peut être disposé correctement le long de la rainure.

Ecoute du son

Baissez d'abord le volume de l'appareil. Avant de raccorder les enceintes à la sortie de casque, baissez le volume de l'appareil source.

1 Réglez l'interrupteur POWER sur ON. (Voir fig. F-①.)
Le témoin d'alimentation s'allume.

2 Démarrez la lecture sur le périphérique source.

3 Réglez le volume.
Réglez le volume de l'appareil source sur un niveau moyen, puis tournez la commande VOLUME de cet appareil. (Voir fig. G.)

4 Réglez l'interrupteur POWER sur OFF après utilisation.
Le témoin d'alimentation s'éteint.

Remarques
- Si vous raccordez les enceintes à un périphérique à l'aide d'un syntoniseur ou d'une radio intégré (e), la réception radio est inopérante ou la sensibilité risque d'être réduite de manière significative.
- Si l'appareil source est équipé d'une fonction d'égaliseur ou d'amplificateur de graves, désactivez-la. Si ces fonctions sont activées, le son risque d'être déformé.
- Si la sortie de casque de l'appareil source est équipée d'un commutateur de ligne, vous obtiendrez un son de meilleure qualité si ce commutateur est activé. Reportez-vous au mode d'emploi de l'appareil source.
- Si la lecture sur l'appareil raccordé à INPUT 1 et celle sur l'appareil raccordé à INPUT 2 sont lancées en même temps, les deux sources audio sont lues.

Mise sous/hors tension automatique des enceintes

– Fonction de mise sous tension/hors tension automatique

Vous pouvez régler le système de sorte qu'il se mette automatiquement sous tension lorsqu'un signal audio est envoyé par un appareil source. Le témoin d'alimentation s'allume lorsque le système est mis sous tension.
Si aucun signal n'est reçu pendant environ 90 secondes*, le système se met automatiquement hors tension et le témoin d'alimentation s'éteint.
* Le temps avant mise hors tension automatique peut varier selon les conditions d'utilisation des enceintes.

1 Réglez l'interrupteur POWER sur AUTO. (Voir fig. F-②.)

Remarques
- Si le niveau du signal d'entrée est trop faible, le système ne se met pas sous tension automatiquement.
- Si un appareil générant des hyperfréquences, tel qu'un téléphone portable, se trouve à proximité, il est possible que le système se mette accidentellement sous tension.
- Si un téléphone portable est raccordé au système, il est possible que celui-ci soit mis accidentellement sous tension par des parasites ou un appel entrant. Lors du raccordement d'un téléphone portable, mettez le système sous/hors tension manuellement à l'aide de l'interrupteur POWER.
- Selon l'appareil source, il est possible que le système ne se mette pas automatiquement hors tension si des parasites sont reçus.
- Si aucun appareil n'est raccordé à INPUT 1, il est possible que le système ne se mette pas automatiquement hors tension ou qu'il se mette sous tension accidentellement.
- Il est possible que le début du signal d'entrée ne soit pas audible, selon le niveau du signal d'entrée.
- Si vous laissez le système sans surveillance, réglez l'interrupteur POWER sur OFF pour éviter tout problème de fonctionnement.

Dépannage

En cas de problème avec votre système d'enceintes, vérifiez les points suivants et prenez les mesures suggérées. Si le problème persiste, consultez votre revendeur Sony le plus proche.

Pas de son
- Vérifiez que cet appareil ainsi que l'appareil source sont sous tension.
- Augmentez le volume de l'appareil.
- Réglez le volume de l'appareil source à un niveau aussi élevé que possible sans que le son soit déformé. Pour plus de détails sur le réglage du volume, reportez-vous au mode d'emploi fourni avec l'appareil.
- Assurez-vous que tous les raccordements sont réalisés correctement.

Niveau sonore faible
- Réglez le volume du périphérique source à un niveau aussi élevé que possible sans que le son soit déformé. Pour plus de détails sur le réglage du volume, reportez-vous au mode d'emploi fourni avec le périphérique.
- Augmentez le volume de l'appareil.

Le son est déformé
- Réglez le volume de l'appareil source à un niveau suffisamment bas pour que le son ne soit plus déformé. Pour plus de détails sur le réglage du volume, reportez-vous au mode d'emploi fourni avec l'appareil.
- Si l'appareil source source est équipé d'une fonction d'amplificateur de graves, désactivez-la.
- Diminuez le volume de l'appareil.

Un ronronnement ou un bruit provient des enceintes.
- Vérifiez que tous les raccordements sont corrects.
- Vérifiez qu'aucun appareil audio n'est placé trop près du téléviseur.

La luminosité du témoin d'alimentation est instable.
La luminosité du témoin d'alimentation peut devenir instable si vous augmentez le volume. Il ne s'agit pas d'un problème de fonctionnement.

Le système n'est pas mis automatiquement sous tension lorsque la fonction de mise sous/hors tension automatique est activée.
Si vous utilisez la prise de casque, augmentez le volume de l'appareil source. Si vous utilisez la prise LINE OUT, réglez l'interrupteur POWER sur ON.

Le système n'est pas mis automatiquement hors tension lorsque la fonction de mise sous/hors tension automatique est activée.
- Raccordez un appareil à INPUT 1.
- Repositionnez le système.
- Eloignez l'appareil source du système.
- Eloignez le système des appareils générant des hyperfréquences puissantes, tels que les téléphones portables.

Spécifications

Enceintes

Système d'enceintes	48 mm, gamme étendue, dotées d'un blindage magnétique
Type d'enceinte acoustique	Bass reflex
Impédance	4 Ω
Puissance d'entrée nominale	1,8 W
Puissance d'entrée maximum	3,6 W

Amplificateur

Puissance de sortie de la musique	2,4 W + 2,4 W (1 kHz, 4 Ω, DIN)
Bass boost (amplification des graves)	MEGA BASS
Entrée	Cordon de raccordement avec mini-fiche stéréo (30 cm) × 1 Mini-prise stéréo × 1
Impédance d'entrée	4,7 kΩ (à 1 kHz)

Informations générales

Alimentation	6 V CC (adaptateur secteur fourni)
Dimensions (l/h/p)	Environ 270 × 105 × 110 mm
Poids	Environ 700 g, fourreau du support inclus

Accessoires fournis
Fourreau du support (1)
Support (1)
Adaptateur secteur (1)
Mode d'emploi (1)

Accessoires en option
Cordon de raccordement RK-G136, RK-G138
Adaptateur de fiche PC-234S, PC-236MS

Dans certaines régions, les accessoires en option ci-dessus ne sont pas fournis.

La conception et les spécifications sont sujettes à modification sans préavis.

Deutsch

Lesen Sie diese Anleitung vor Inbetriebnahme des Systems bitte genau durch und bewahren Sie sie zum späteren Nachschlagen sorgfältig auf.

WARNUNG

Um die Gefahr eines Brands oder elektrischen Schlags zu reduzieren, darf dieses Gerät weder Regen noch Feuchtigkeit ausgesetzt werden.
Um einen elektrischen Schlag zu vermeiden, öffnen Sie das Gehäuse nicht. Überlassen Sie Wartungsarbeiten stets nur qualifiziertem Fachpersonal.
Um die Brandgefahr zu reduzieren, decken Sie die Ventilationsöffnungen des Gerätes nicht mit Zeitungen, Tischdecken, Vorhängen usw. ab. Stellen Sie auch keine brennenden Kerzen auf das Gerät.
Um die Brand- oder Stromschlaggefahr zu reduzieren, stellen Sie keine mit Flüssigkeiten gefüllten Gegenstände, wie z.B. Vasen, auf das Gerät.

Stellen Sie das Gerät nicht an einem Ort auf, an dem ausreichende Luftzufuhr nicht gegeben ist, zum Beispiel in einem engen Regalfach oder in einem Einbauschrank.

Schließen Sie das Netzteil an eine leicht zugängliche Netzsteckdose an. Nehmen Sie das Netzteil sofort aus der Netzsteckdose heraus, sobald Sie eine Funktionsstörung der Netzsteckdose feststellen.

Entsorgung von gebrauchten elektrischen und elektronischen Geräten (anzuwenden in den Ländern der Europäischen Union und anderen europäischen Ländern mit einem separaten Sammelsystem für diese Geräte)
Das Symbol auf dem Produkt oder seiner Verpackung weist darauf hin, dass dieses Produkt nicht als normaler Haushaltsabfall zu behandeln ist, sondern an einer Annahmestelle für das Recycling von elektrischen und elektronischen Geräten abgegeben werden muss. Durch Ihren Beitrag zum korrekten Entsorgen dieses Produkts schützen Sie die Umwelt und die Gesundheit Ihrer Mitmenschen. Umwelt und Gesundheit werden durch falsches Entsorgen gefährdet. Materialrecycling hilft, den Verbrauch von Rohstoffen zu verringern. Weitere Informationen über das Recycling dieses Produkts erhalten Sie von Ihrer Gemeinde, den kommunalen Entsorgungsbetrieben oder dem Geschäft, in dem Sie das Produkt gekauft haben.

Sicherheitsmaßnahmen

Sicherheit
- Bevor Sie das System in Betrieb nehmen, überprüfen Sie, ob die Betriebsspannung des Systems der lokalen Stromversorgung entspricht.

Erworben in	Betriebsspannung
Alle Länder/Regionen	100 – 240 V Wechselstrom, 50/60 Hz

- Verwenden Sie ausschließlich das mitgelieferte Netzteil.
- Wenn Sie das System mit dem Netzteil betrieben haben und es längere Zeit nicht mehr verwendet werden soll, trennen Sie das Netzteil von der Netzsteckdose. Mit dem Schalter POWER wird das Netzteil nicht ausgeschaltet.

Aufstellung
- Stellen Sie die Lautsprecher nicht in geneigter Position auf.
- Stellen Sie das System nicht in der Nähe von Wärmequellen oder an Orten auf, an denen es direktem Sonnenlicht, außergewöhnlich viel Staub, Feuchtigkeit, Regen oder mechanischen Erschütterungen ausgesetzt ist.

Reinigung
Reinigen Sie das Gehäuse nicht mit Alkohol, Benzin oder Verdünner.

Betrieb
- Öffnen Sie das Gehäuse nicht. Überlassen Sie Wartungsarbeiten stets qualifiziertem Fachpersonal.
- Sollten Fremdkörper oder Flüssigkeiten in das System gelangen, lassen Sie es von qualifiziertem Fachpersonal überprüfen, bevor Sie es wieder benutzen.
- Dieses System ist magnetisch abgeschirmt. Lassen Sie bespielte Bänder, Uhren, Kreditkarten oder Disketten mit Magnetcodierung trotzdem nicht längere Zeit vor dem System liegen.

Wenn Fernsehbild oder Monitoranzeige verzerrt ist
Dieses System ist zwar magnetisch abgeschirmt, in einigen Fällen kann das Bild auf einem in der Nähe aufgestellten Fernsehschirm/PC-Monitor jedoch verzerrt sein. Schalten Sie in einem solchen Fall das Fernsehgerät/den PC einmal aus und nach 15 bis 30 Minuten wieder ein. Führen Sie vor dem Ausschalten eines PCs die erforderlichen Maßnahmen, wie z. B. das Speichern von Daten, durch.
Lässt sich die Störung so nicht beheben, stellen Sie das System weiter vom Fernsehgerät/PC entfernt auf. Stellen Sie außerdem keine Gegenstände mit Magneten in die Nähe des Fernsehgeräts/PCs, wie z. B. Phonowagen, Fernsehständer, Spielzeuge usw. Diese können aufgrund von Interferenzen für magnetische Verzerrungen auf dem Bild verantwortlich sein.

Sollten an Ihrem Lautsprechersystem Probleme auftreten oder sollten Sie Fragen haben, wenden Sie sich bitte an Ihren Sony-Händler.

Lage und Funktion der Teile und Bedienelemente (siehe Abb. A)

1 **Lautstärkeregler VOLUME**
2 **Schalter POWER**
3 **Netzanzeige**
4 **Ständerhalterung**
5 **INPUT 1**
Verbindungskabel mit Stereoministecker
6 **Bohrungen für Ständerabdeckung**
7 **Trägerfläche**
8 **INPUT 2**
9 **Buchse DC IN 6 V**
Schließen Sie das mitgelieferte Netzteil an.

Anschließen der Lautsprecher (siehe Abb. B)

1 Schließen Sie das Netzteil an das System an.

Hinweis zum Netzteil
Verwenden Sie ausschließlich das mitgelieferte Netzteil. Benutzen Sie kein anderes Netzteil. Andernfalls können die Lautsprecher beschädigt werden.

Polarität des Steckers

2 Schließen Sie den Lautsprecher an die Tonquelle an.

Wenn das System an die Monobuchse der Tonquelle angeschlossen ist
Der Ton wird möglicherweise nicht über die rechte Seite ausgegeben. Verwenden Sie in diesem Fall den gesondert erhältlichen* Zwischenstecker PC-236MS.

So schließen Sie das System an eine Stereokopfhörerbuchse (Klinkenbuchse) an
Verwenden Sie den gesondert erhältlichen Zwischenstecker PC-234S oder das gesondert erhältliche Verbindungskabel RK-G138.*

* Das oben genannte Sonderzubehör ist nicht überall erhältlich.

Tipp
Die Trägerfläche dieses System besteht aus weichem Material. Sie können einen tragbaren Player, der an INPUT 1 angeschlossen ist, auf der Trägerfläche ablegen. Die Kabellänge kann manuell verstellt werden (~ ca. 30 cm) (siehe Abb. C). Beachten Sie, dass die Ein-/Ausschaltautomatik möglicherweise nicht richtig funktioniert, wenn ein Mikrowellen erzeugendes Gerät, wie z. B. ein Mobiltelefon, auf der Trägerfläche abgelegt wird.

Wenn Sie einen tragbaren Player auf den Ständer stellen (siehe Abb. D)
Bringen Sie den mitgelieferten Ständer wie in der Abbildung dargestellt an. Dies ist besonders sinnvoll, wenn Sie z. B. mit einem tragbaren Videoplayer Bilder wiedergeben möchten. Die Höhe des Ständers können Sie einstellen, indem Sie die Montageposition der Ständerabdeckung ändern.

Hinweise
- Licht, wie z. B. direktes Sonnenlicht, das durch den Ständer fällt, wird gebrochen und u. U. an einer Stelle fokussiert (wie mit einer Linse). Am Brennpunkt kann es zu einem Feuer kommen. Lassen Sie den Ständer nicht unbeaufsichtigt an einem Ort stehen, an dem er einer Lichtquelle ausgesetzt ist.
- Wenn Sie einen tragbaren Player auf den Ständer stellen und den Player bedienen, kann dieses Gerät nach hinten umkippen. Halten Sie den tragbaren Player fest, wenn Sie ihn bedienen.
- Manche tragbare Player lassen sich aufgrund ihrer Form möglicherweise nicht auf den mitgelieferten Ständer stellen.

Wenn Sie einen tragbaren Audioplayer auf den Ständer stellen und das mit dem Player gelieferte Kabel angeschlossen ist (siehe Abb. E)
Im mitgelieferten Ständer befindet sich eine Öffnung für ein Kabel. Bringen Sie die Ständerabdeckung in der oberen Montageposition an, wenn Sie einen tragbaren Player mit angeschlossenem Kabel auf den Ständer stellen wollen. Führen Sie das angeschlossene Kabel durch die Kerbe, so dass es nicht lose hängt.

Tonwiedergabe

Drehen Sie zunächst die Lautstärke an diesem Gerät herunter. Wenn Sie die Lautsprecher an den Kopfhörerausgang anschließen, verringern Sie die Lautstärke der Tonquelle.

1 Stellen Sie den Schalter POWER auf ON (siehe Abb. F-①).
Die Netzanzeige leuchtet auf.

2 Starten Sie die Wiedergabe an der Tonquelle.

3 Stellen Sie die Lautstärke ein.
Stellen Sie die Lautstärke an der Tonquelle auf einen moderaten Wert ein und drehen Sie dann den Lautstärkeregler VOLUME an diesem Gerät (siehe Abb. G).

4 Stellen Sie den Schalter POWER nach Gebrauch auf OFF.
Die Netzanzeige erlischt.

Hinweise
- Wenn Sie den Lautsprecher an ein Gerät mit eingebautem Radio oder Tuner anschließen, ist unter Umständen kein Radioempfang möglich oder die Empfindlichkeit ist erheblich reduziert.
- Wenn die Tonquelle über eine Bassverstärkungsfunktion oder Equalizer-Funktion verfügt, schalten Sie diese aus. Andernfalls kann der Ton verzerrt sein.
- Ist der Kopfhörerausgang der Tonquelle mit einem Line-Schalter ausgestattet, so erhöht sich die Tonqualität, wenn Sie diesen Schalter einschalten. Schlagen Sie dazu in der Bedienungsanleitung zur Tonquelle nach.
- Wenn ein Gerät an INPUT 1 und ein weiteres an INPUT 2 angeschlossen ist und bei beiden Geräten die Wiedergabe läuft, ist der Ton von beiden Geräten zu hören.

Automatisches Ein-/Ausschalten des Lautsprechers

– Ein-/Ausschaltautomatik

Sie können das System so einstellen, dass es sich automatisch einschaltet, sobald ein Audiosignal von einer Tonquelle eingespeist wird. Wenn sich das System einschaltet, leuchtet die Netzanzeige auf. Wenn etwa 90 Sekunden* lang kein Signal eingeht, schaltet sich das System automatisch aus und die Netzanzeige erlischt.
* Das Zeitlimit bei der Ausschaltautomatik kann je nach Verwendung des Lautsprechers variieren.

1 Stellen Sie den Schalter POWER auf AUTO (siehe Abb. F-②).

Hinweise
- Wenn der Eingangssignalpegel zu niedrig ist, schaltet sich das System nicht automatisch ein.
- Wenn sich in der Nähe des Systems ein Gerät befindet, das Mikrowellen erzeugt, wie z. B. ein Mobiltelefon, wird das System möglicherweise durch das Gerät versehentlich eingeschaltet.
- Wenn ein Mobiltelefon an das System angeschlossen wird, wird es aufgrund von Interferenzen oder bei einem eingehenden Anruf möglicherweise versehentlich eingeschaltet. Schalten Sie das System mit dem Schalter POWER manuell ein bzw. aus, wenn Sie ein Mobiltelefon anschließen.
- Das System schaltet sich möglicherweise nicht automatisch aus, wenn von einer Tonquelle Interferenzen empfangen werden.
- Wenn kein Gerät an INPUT 1 angeschlossen ist, schaltet sich das System möglicherweise nicht automatisch aus oder schaltet sich versehentlich ein.
- Je nach Eingangssignalpegel ist der Anfang des Signals möglicherweise nicht zu hören.
- Stellen Sie den Schalter POWER auf OFF, wenn Sie das System unbeaufsichtigt lassen, um Fehlfunktionen zu verhindern.

Störungsbehebung

Sollte an Ihrem Lautsprechersystem ein Problem auftreten, lesen Sie bitte in der folgenden Aufstellung nach und führen Sie die empfohlene Abhilfemaßnahme durch. Sollte die Störung bestehen bleiben, wenden Sie sich an Ihren Sony-Händler.

Es ist kein Ton zu hören
- Vergewissern Sie sich, dass dieses Gerät und die Tonquelle eingeschaltet sind.
- Erhöhen Sie die Lautstärke am Gerät.
- Stellen Sie die Lautstärke an der Tonquelle möglichst hoch ein, ohne dass der Ton verzerrt wird. Einzelheiten zum Einstellen der Lautstärke finden Sie in der mit dem Gerät gelieferten Bedienungsanleitung.
- Überprüfen Sie, ob alle Verbindungen ordnungsgemäß hergestellt wurden.

Der Ton ist sehr leise
- Stellen Sie die Lautstärke an der Tonquelle möglichst hoch ein, ohne dass der Ton verzerrt wird. Einzelheiten zum Einstellen der Lautstärke finden Sie in der mit dem Gerät gelieferten Bedienungsanleitung.
- Erhöhen Sie die Lautstärke am Gerät.

Der Ton ist verzerrt
- Drehen Sie die Lautstärke an der Tonquelle so weit herunter, dass der Ton nicht mehr verzerrt ist. Einzelheiten zum Einstellen der Lautstärke finden Sie in der mit dem Gerät gelieferten Bedienungsanleitung.
- Wenn die Tonquelle über eine Bassverstärkungsfunktion verfügt, schalten Sie diese aus.
- Verringern Sie die Lautstärke am Gerät.

Die Tonausgabe über Lautsprecher ist durch Summen oder Rauschen gestört.
- Überprüfen Sie, ob alle Verbindungen ordnungsgemäß hergestellt wurden.
- Achten Sie darauf, dass keine Audiogeräte zu nahe am Fernsehgerät aufgestellt sind.

Die Helligkeit der Netzanzeige schwankt.
Die Helligkeit der Netzanzeige kann schwanken, wenn die Lautstärke erhöht wird. Dies ist keine Fehlfunktion.

Das System schaltet sich bei aktivierter Ein-/Ausschaltautomatik nicht automatisch ein.
Wenn das System an die Kopfhörerbuchse angeschlossen ist, erhöhen Sie die Lautstärke der Tonquelle. Wenn das System an die Buchse LINE OUT angeschlossen ist, stellen Sie den Schalter POWER auf ON.

Das System schaltet sich bei aktivierter Ein-/Ausschaltautomatik nicht automatisch aus.
- Schließen Sie ein Gerät an INPUT 1 an.
- Stellen Sie das System um.
- Stellen Sie die Tonquelle weiter entfernt von diesem System auf.
- Stellen Sie das System weiter entfernt von Geräten, wie z. B. Mobiltelefonen, auf, die starke Mikrowellen erzeugen.

Technische Daten

Lautsprecher

Lautsprechersystem	48 mm, Breitbandlautsprecher, magnetisch abgeschirmt
Gehäusetyp	Bassreflexsystem
Impedanz	4 Ω
Nennbelastbarkeit	1,8 W
Maximale Belastbarkeit	3,6 W

Verstärker

Musikleistung	2,4 W + 2,4 W (1 kHz, 4 Ω, DIN)
Bassanhebung	MEGA BASS
Eingänge	Verbindungskabel mit Stereoministecker (30 cm) × 1 Stereominibuchse × 1
Eingangsimpedanz	4,7 kΩ (bei 1 kHz)

Allgemeines

Betriebsspannung	6 V Gleichstrom (mitgeliefertes Netzteil)
Abmessungen (B/H/T)	ca. 270 × 105 × 110 mm
Gewicht	ca. 700 g, einschl. Ständerabdeckung

Mitgeliefertes Zubehör
Ständerabdeckung (1)
Ständer (1)
Netzteil (1)
Bedienungsanleitung (1)

Sonderzubehör
Verbindungskabel RK-G136, RK-G138
Zwischenstecker PC-234S, PC-236MS

Das oben genannte Sonderzubehör ist nicht überall erhältlich.

Änderungen, die dem technischen Fortschritt dienen, bleiben vorbehalten.

Español

Antes de utilizar la unidad, lea este manual atentamente y consérvelo para consultarlo en el futuro.

ADVERTENCIA

Para reducir el riesgo de incendios o electrocución, no exponga el aparato a la lluvia ni a la humedad.
Para evitar descargas eléctricas, no abra la unidad. En caso de avería, solicite los servicios de personal cualificado.
Para reducir el riesgo de incendio, no cubra los agujeros de ventilación del aparato con periódicos, manteles, cortinas, etc. Y no ponga velas encendidas encima del aparato.
Para reducir el riesgo de incendio o sacudida eléctrica, no ponga objetos que contengan líquido, tal como floreros, encima del aparato.

No instale el aparato en un espacio cerrado, como una estantería para libros o un armario empotrado.

Conecte el adaptador de alimentación de ca a una toma de corriente de ca de fácil acceso. Si detecta alguna anomalía en el adaptador de alimentación de ca, desconéctelo inmediatamente de la toma de corriente de ca.

Tratamiento de los equipos eléctricos y electrónicos al final de su vida útil (aplicable en la Unión Europea y en países europeos con sistemas de recogida selectiva de residuos)
Este símbolo en el equipo o el embalaje indica que el presente producto no puede ser tratado como residuos domésticos normales, sino que debe entregarse en el correspondiente punto de recogida de equipos eléctricos y electrónicos. Al asegurarse de que este producto se desecha correctamente, Ud. ayuda a prevenir las consecuencias negativas para el medio ambiente y la salud humana que podrían derivarse de la incorrecta manipulación en el momento de deshacerse de este producto. El reciclaje de materiales ayuda a conservar los recursos naturales. Para recibir información detallada sobre el reciclaje de este producto, póngase en contacto con el ayuntamiento, el punto de recogida más cercano o el establecimiento donde ha adquirido el producto.

Precauciones

Seguridad
- Antes de utilizar el sistema, asegúrese de que el voltaje de funcionamiento del sistema es idéntico al de la fuente de alimentación local.

Lugar de adquisición	Voltaje de funcionamiento
Todos los países y regiones	ca de 100 a 240 V, 50/60 Hz

- Utilice únicamente el adaptador de alimentación de ca suministrado.
- Después de utilizar el sistema con el adaptador de alimentación de ca, desconecte el adaptador de la toma de corriente de pared si el sistema no se va a usar durante un período de tiempo prolongado. El interruptor POWER no desactiva el adaptador de alimentación de ca.

Colocación
- No coloque los altavoces en posición inclinada.
- No deje el sistema cerca de fuentes de calor, ni en lugares expuestos a la luz solar directa, polvo excesivo, humedad, lluvia o golpes.

Limpieza
No utilice alcohol, bencina ni disolvente para limpiar la unidad.

Funcionamiento
- No abra la unidad. Solicite asistencia técnica únicamente a personal cualificado.
- Si se introduce algún objeto sólido o líquido en el sistema, haga que lo revise personal cualificado antes de volver a utilizarlo.
- Aunque este sistema está protegido magnéticamente, no deje cintas grabadas, relojes, tarjetas de crédito ni disquetes que utilicen codificación magnética delante de éste durante un período prolongado de tiempo.

Si la imagen del televisor o la pantalla del monitor aparece distorsionada debido al magnetismo
Aunque este sistema está protegido magnéticamente, en algunos casos la imagen de algunos televisores u ordenadores personales puede distorsionarse debido al magnetismo. Si esto ocurre, apague el televisor o el ordenador y vuelva a encenderlo transcurridos de 15 a 30 minutos. En el caso del ordenador personal, tome medidas adecuadas, como guardar los datos antes de apagarlo.
Si no se produce ninguna mejora, aleje el sistema del televisor o del ordenador. Asimismo, no coloque objetos que contengan o usen imanes cerca del televisor o el ordenador, como soportes de audio, mesas de televisores, juguetes, etc., ya que pueden ocasionar una distorsión magnética de la imagen debido a la interacción con el sistema.

Si tiene alguna pregunta o problema relacionado con el sistema de altavoces, consulte con el distribuidor Sony más cercano.

Identificación de los componentes (consulte la fig. A)

1 **Control VOLUME**
2 **Interruptor POWER**
3 **Indicador de alimentación**
4 **Enganche del soporte**
5 **INPUT 1**
Cable de conexión con miniclavija estéreo
6 **Orificios de la cubierta del soporte**
7 **Bandeja**
8 **INPUT 2**
9 **Toma DC IN 6 V**
Conecte el adaptador de alimentación de ca suministrado.

Conexión de los altavoces (consulte la fig. B)

1 Conecte el adaptador de alimentación de ca al sistema.

Nota acerca del adaptador de alimentación de ca
Utilice únicamente el adaptador de alimentación de ca suministrado. No utilice ningún otro adaptador de alimentación de ca para evitar dañar los altavoces.

Polaridad de la clavija

2 Conecte el altavoz al dispositivo fuente.

Cuando se conecta el sistema a la toma monoaural del dispositivo fuente
Es posible que el sonido no se emita por el canal derecho. En tal caso, utilice el adaptador de clavija opcional* PC-236MS.

Para conectar a una toma de auriculares estereofónicos
Utilice el adaptador de clavija PC-234S opcional o el cable de conexión RK-G138 opcional.*

* Los accesorios opcionales mencionados anteriormente no se suministran en algunas áreas.

Sugerencia
La bandeja de este sistema utiliza software. Es posible instalar un reproductor portátil conectándolo a la toma INPUT 1 de la bandeja, así como ajustar manualmente la longitud del cable (~ aprox. 30 cm). (Consulte la figura C.) Es posible que la función de desconexión automática no funcione correctamente si en la bandeja se instala un equipo que genere microondas como, por ejemplo, un teléfono móvil.

Utilización del reproductor portátil con el soporte (consulte la fig. D)
Coloque el soporte suministrado tal y como se muestra en la ilustración. Le será muy útil, por ejemplo, cuando visualice un reproductor de vídeo portátil.
Es posible ajustar el nivel del soporte modificando la posición de la cubierta del mismo.

Notas
- Puesto que la luz como, por ejemplo, la luz solar directa, se refleja cuando pasa a través del soporte, es posible que enfoque hacia un lugar en concreto (como sucedería con una lente) y provoque un incendio. No deje el soporte en un lugar cercano a una fuente de luz mientras no pueda vigilarlo.
- Si utiliza un reproductor portátil con el reproductor instalado en el soporte, es posible que la unidad se caiga hacia atrás. Asegúrese de sujetarlo bien con las manos al utilizarlo.
- Es posible que algunos reproductores portátiles no se puedan instalar en el soporte suministrado debido a su forma.

Instalación del reproductor de audio portátil en el soporte con el cable suministrado conectado (consulte la fig. E)
El soporte suministrado cuenta con un orificio para conectar el cable. Coloque la cubierta del soporte en la posición superior para instalar el reproductor de audio portátil con un cable conectado al mismo. Coloque el cable conectado en la ranura para que no quede suelto.

Audición del sonido

En primer lugar, baje el volumen de la unidad. Cuando conecte los altavoces a la salida de auriculares, baje el volumen del dispositivo fuente.

1 Ajuste el interruptor POWER en ON. (Consulte la fig. F-①.)
El indicador de alimentación se enciende.

2 Inicie la reproducción en el dispositivo fuente.

3 Ajuste el volumen.
Ajuste el volumen del dispositivo fuente a un nivel moderado y gire el control VOLUME de esta unidad. (Consulte la fig. G.)

4 Cuando termine de utilizar la unidad, ajuste el interruptor POWER en OFF.
El indicador de alimentación se apaga.

Notas
- Si conecta el altavoz a un dispositivo con radio o sintonizador incorporado, es posible que la recepción o sensibilidad de las emisoras se vea reducida de forma significativa.
- Si el dispositivo fuente tiene funciones de potenciación de graves o del ecualizador, desactívelas. Si están activadas, el sonido podría distorsionarse.
- Si la salida de los auriculares del dispositivo fuente tiene un interruptor de línea, actívelo para que se emita un sonido mejor. Consulte el manual de instrucciones del dispositivo fuente.
- Si se reproduce al mismo tiempo desde el dispositivo conectado a la toma INPUT 1 y desde el dispositivo conectado a la toma INPUT 2, se escucharán ambos sonidos a la vez.

Encendido o apagado automático de los altavoces

– Función de encendido/apagado automático

Es posible ajustar el sistema para que se encienda automáticamente cuando reciba una señal de audio de un dispositivo fuente. Al encender el sistema, el indicador de alimentación se ilumina.
Si no se recibe ninguna señal durante 90 segundos aproximadamente*, el sistema se apaga automáticamente y el indicador de alimentación se desactiva.
* El tiempo de apagado automático varía en función de las condiciones de uso.

1 Ajuste el interruptor POWER en AUTO. (Consulte la fig. F-②.)

Notas
- Si el nivel de la señal de entrada es demasiado bajo, el sistema no se encenderá automáticamente.
- Si un dispositivo que genera microondas, como un teléfono móvil, se encuentra cerca, el sistema podría encenderse automáticamente.
- Si un teléfono móvil se encuentra conectado al sistema, éste ultimo podría encenderse automáticamente a causa del ruido o de una llamada entrante. Si conecta un teléfono móvil, encienda o apague el sistema manualmente mediante el interruptor POWER.
- En función del dispositivo fuente, es posible que el sistema no se apague automáticamente debido al ruido recibido.
- Si no se ha conectado ningún dispositivo a la toma INPUT 1, es posible que el sistema no se apague automáticamente o que se encienda inesperadamente.
- En función del nivel de la señal de entrada, es posible que no se escuche el inicio de ésta.
- Cuando deje el sistema sin supervisión, ajuste el interruptor POWER en OFF para evitar fallos de funcionamiento.

Solución de problemas

Si experimenta algún problema con el sistema de altavoces, compruebe la lista siguiente y tome las medidas que se sugieren. Si el problema persiste, consulte con el distribuidor Sony más cercano.

No hay sonido
- Compruebe que tanto la unidad como el dispositivo fuente están encendidos.
- Suba el volumen de la unidad.
- Suba el volumen del dispositivo fuente al máximo posible sin que se produzca una distorsión del sonido. Para obtener más información del ajuste del volumen, consulte el manual de instrucciones suministrado con el dispositivo conectado.
- Asegúrese de que todas las conexiones se han realizado correctamente.

El nivel de sonido es bajo
- Suba el volumen del dispositivo fuente al máximo posible sin que se produzca una distorsión del sonido. Para obtener más información del ajuste del volumen, consulte el manual de instrucciones suministrado con el dispositivo conectado.
- Suba el volumen de la unidad.

El sonido aparece distorsionado
- Baje el volumen del dispositivo fuente hasta que el sonido ya no aparezca distorsionado. Para obtener más información del ajuste del volumen, consulte el manual de instrucciones suministrado con el dispositivo conectado.
- Si el dispositivo fuente tiene la función de potenciador de graves, desactívela.
- Baje el volumen de la unidad.

Se escucha un zumbido o ruido en la salida del altavoz.
- Asegúrese de que todas las conexiones se han realizado correctamente.
- Compruebe que ninguno de los dispositivos de audio se encuentra demasiado cerca del televisor.

El brillo del indicador de alimentación es inestable.
Es posible que el brillo del indicador de alimentación se vuelva inestable al subir el volumen. No se trata de un fallo de funcionamiento.

El sistema no se enciende automáticamente cuando la función de encendido/apagado automático está activada.
Si se conecta a la toma de auriculares, suba el volumen del dispositivo fuente. Si el sistema está conectado a la toma LINE OUT, ajuste el interruptor POWER en ON.

El sistema no se apaga automáticamente cuando la función de encendido/apagado automático está activada.
- Conecte un dispositivo a la toma INPUT 1.
- Reubique el sistema.
- Aleje el dispositivo fuente del sistema.
- Aleje el sistema de dispositivos que generen microondas potentes, como los teléfonos móviles.

Especificaciones

Sección del altavoz

Sistema de altavoces	48 mm, gama completa, protegido magnéticamente
Tipo cerrado	Reflejo de graves
Impedancia	4 Ω
Potencia nominal de entrada	1,8 W
Potencia máxima de entrada	3,6 W

Sección del amplificador

Potencia de salida de música	2,4 W + 2,4 W (1 kHz, 4 Ω, DIN)
Potenciación de graves	MEGA BASS
Entrada	Cable de conexión con miniclavija estéreo (30 cm) × 1 Miniclavija estéreo × 1
Impedancia de entrada	4,7 kΩ (a 1 kHz)

Generales

Alimentación	cc de 6 V (adaptador de alimentación de ca suministrado)
Dimensiones (an/al/pr)	Aprox. 270 × 105 × 110 mm
Peso	Aprox. 700 g, incluyendo la cubierta del soporte

Accesorios suministrados
Cubierta del soporte (1)
Soporte (1)
Adaptador de alimentación de ca (1)
Manual de instrucciones (1)

Accesorios opcionales
Cable de conexión RK-G136, RK-G138
Adaptador de clavija PC-234S, PC-236MS

Los accesorios opcionales mencionados anteriormente no se suministran en algunas áreas.

El diseño y las especificaciones están sujetos a cambios sin previo aviso.

A

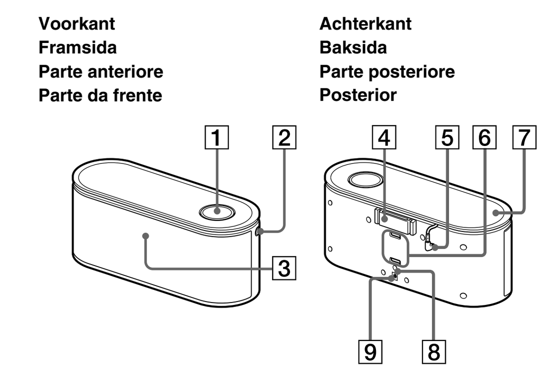

B

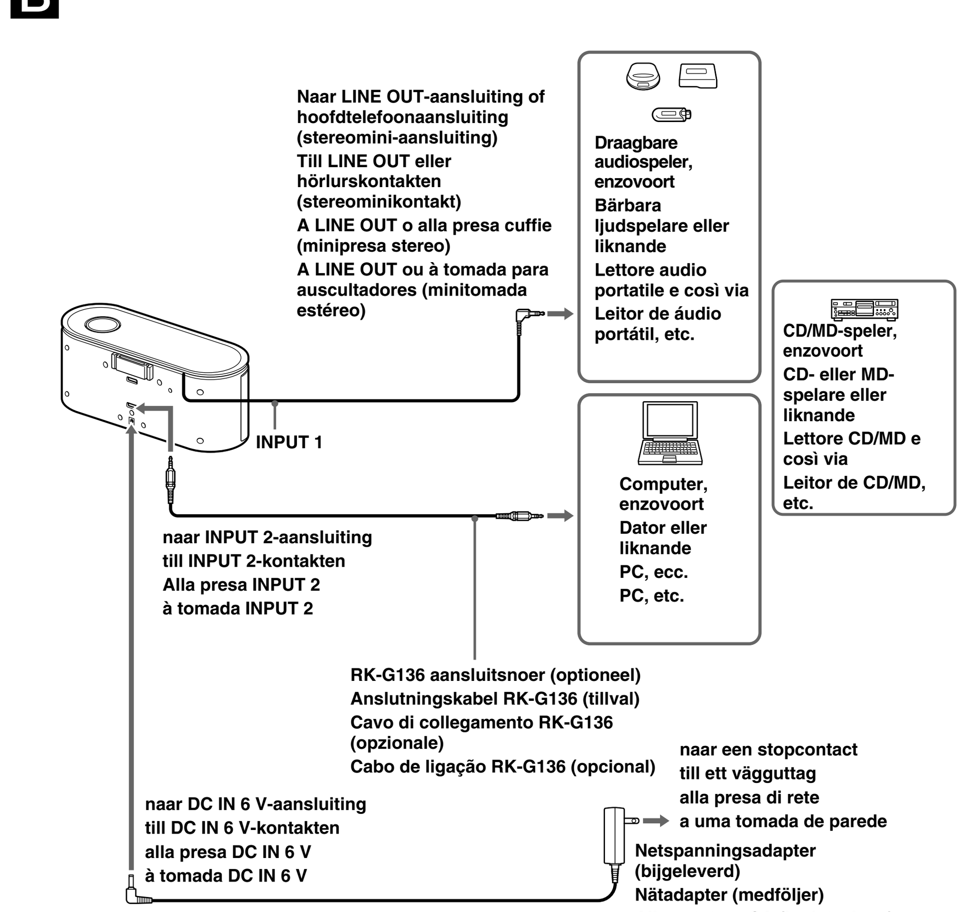

C

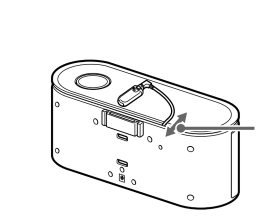

De snoerlengte kan handmatig worden aangepast door het snoer aan te trekken/in te trekken.
Du kan justera kabellängden manuellt genom att dra i/dra tillbaka kabeln.
È possibile regolare la lunghezza del cavo manualmente estraendolo o riavvolgendolo.
Pode regular o comprimento do cabo manualmente puxando-o para fora ou empurrando-o para dentro.

D

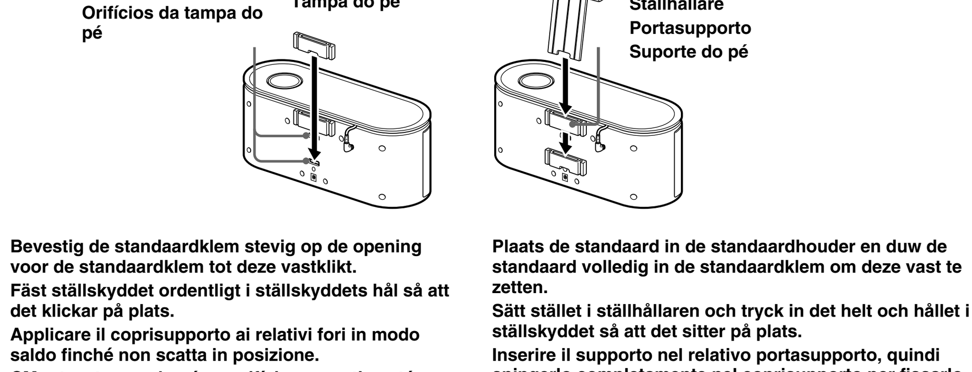

Bevestig de standaardklem stevig op de opening voor de standaardklem tot deze vastklikt.
Fäst ställskyddet ordentligt i ställskyddets hål så att det klickar på plats.
Applicare il coprisupporto ai relativi fori in modo saldo finché non scatta in posizione.
CMonte a tampa do pé no orifício respectivo até encaixar correctamente no lugar.

Plaats de standaard in de standaardhouder en duw de standaard volledig in de standaardklem om deze vast te zetten.
Sätt stället i ställhållaren och tryck in det helt och hållet i ställskyddet så att det sitter på plats.
Inserire il supporto nel relativo portasupporto, quindi spingerlo completamente nel coprisupporto per fissarlo.
Introduza o pé no suporte respectivo e empurre-o completamente para dentro da tampa para ficar bem preso.

E

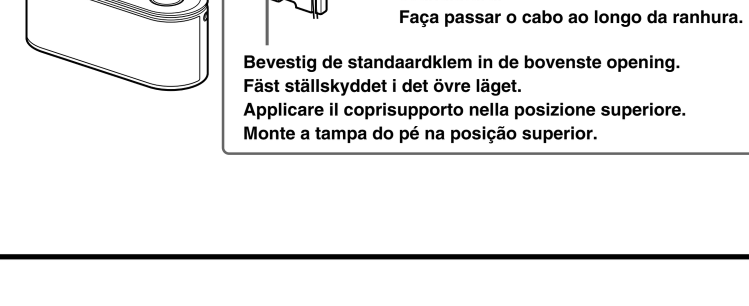

F

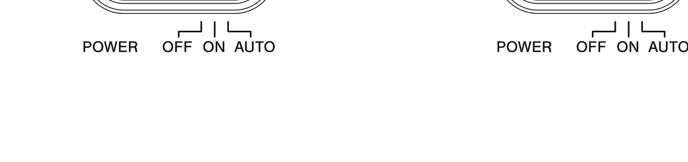

G

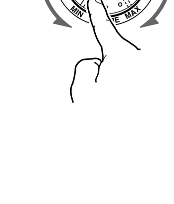

Nederlands

Voordat u het apparaat gebruikt, moet u deze gebruiksaanwijzing aandachtig doorlezen. Bewaar de gebruiksaanwijzing voor het geval u deze later als referentiemateriaal nodig hebt.

WAARSCHUWING

Stel het toestel niet bloot aan regen of vocht om het risiko van brand of een electrische schok te verlagen.
Open de behuizing niet. Zo kunt u het risico op elektrische schokken verkleinen. Laat het apparaat alleen nakijken door bevoegde servicetechnici.
Om de kans op brand te verkleinen mag u de ventilatieopeningen van het apparaat niet blokkeren met een krant, tafelkleed, gordijn, enz. Plaats ook geen brandende kaarsen op het apparaat.
Om de kans op brand of een elektrische schok te verkleinen, mag u geen voorwerpen met een vloeistof erin, zoals een bloemenvaas, op het apparaat zetten.

Plaats het apparaat niet in een gesloten ruimte, zoals een boekenrek of ingebouwde kast.

Sluit de netspanningsadapter aan op een gemakkelijk toegankelijk stopcontact. Als de netspanningsadapter niet normaal functioneert, verbreekt u onmiddellijk de aansluiting op het stopcontact.

Verwijdering van oude elektrische en elektronische apparaten (Toepasbaar in de Europese Unie en andere Europese landen met gescheiden ophaalsystemen)
Het symbool op het product of op de verpakking wijst erop dat dit product niet als huishoudelijk afval mag worden behandeld. Het moet echter naar een plaats worden gebracht waar elektrische en elektronische apparatuur wordt gerecycled. Als u ervoor zorgt dat dit product op de correcte manier wordt verwijderd, voorkomt u voor mens en milieu negatieve gevolgen die zich zouden kunnen voordoen in geval van verkeerde afvalbehandeling. De recycling van materialen draagt bij tot het vrijwaren van natuurlijke bronnen. Voor meer details in verband met het recyclen van dit product, neemt u contact op met de gemeentelijke instanties, het bedrijf of de dienst belast met de verwijdering van huishoudafval of de winkel waar u het product hebt gekocht.

Voorzorgsmaatregelen

Veiligheid

- Voordat u het systeem gebruikt, moet u controleren of de werkspanning van het systeem overeenkomt met de plaatselijke netvoeding.

Land van aanschaf	Werkspanning
Alle landen/regio's	100 – 240 V wisselstroom, 50/60 Hz

- Gebruik alleen de bijgeleverde netspanningsadapter.
- Nadat u het systeem hebt gebruikt met de netspanningsadapter, moet u de stekker van de netspanningsadapter uit het stopcontact halen als u het systeem langere tijd niet wilt gebruiken. Met de POWER-schakelaar wordt de netspanningsadapter niet uitgeschakeld.

Plaatsing

- Zet de luidsprekers niet schuin.
- Plaats het systeem niet in de buurt van warmtebronnen of op een plaats waar dit wordt blootgesteld aan direct zonlicht, overmatige hoeveelheden stof, vocht, regen of mechanische schokken.

Reiniging

Gebruik geen alcohol, benzine of thinner om de behuizing te reinigen.

Werking

- Open de behuizing niet. Laat het systeem alleen nakijken door bevoegde servicetechnici.
- Als een voorwerp of vloeistof in het systeem terechtkomt, moet u het systeem laten nakijken door bevoegde servicetechnici voordat u het systeem verder gebruikt.
- Hoewel het systeem magnetisch is afgeschermd, moet u banden met opnamen, horloges, creditcards of diskettes met magnetische codering niet langere tijd voor het systeem laten liggen.

Het televisiebeeld of de weergave op het beeldscherm wordt magnetisch vervormd

Hoewel het systeem magnetisch is afgeschermd, is het mogelijk dat op sommige televisies of computers beelden magnetisch worden vervormd. In dit geval moet u de stroom van de televisie of computer uitschakelen en na 15 tot 30 minuten weer inschakelen. Bij een computer moet u de gegevens eerst opslaan voordat u de computer uitschakelt.
Als de beelden niet verbeteren, moet u het systeem verder bij de televisie of computer vandaan zetten. Let tevens op dat er geen voorwerpen met magneten, zoals audiorekken, televisiestandaards, speelgoed, enzovoort, in de buurt van de televisie of computer zijn geplaatst. Deze voorwerpen kunnen magnetische vervorming van het beeld veroorzaken vanwege interactie met het systeem.

Met alle vragen over of eventuele problemen met het luidsprekersysteem kunt u terecht bij de dichtstbijzijnde Sony-handelaar.

Onderdelen (Zie afbeelding A)

1 **VOLUME-regelaar**
2 **POWER-schakelaar**
3 **Aan/uit-lampje**
4 **Standaardhouder**
5 **INPUT 1**
Aansluitsnoer met stereoministekker
6 **Openingen voor standaardklem**
7 **Klep**
8 **INPUT 2**
9 **DC IN 6 V-aansluiting**
Hierop kunt u de bijgeleverde netspanningsadapter aansluiten.

De luidsprekers aansluiten

(Zie afbeelding B)

1 Sluit de netspanningsadapter aan op het systeem.

Opmerking over de netspanningsadapter
Gebruik alleen de bijgeleverde netspanningsadapter. Gebruik geen andere netspanningsadapters. Als u dit wel doet, kunnen de luidsprekers worden beschadigd.

Polariteit van de stekker

2 Sluit de luidspreker aan op het bronapparaat.

Wanneer het systeem is aangesloten op de monoaansluiting van het bronapparaat
Het geluid wordt wellicht niet uitgevoerd via de rechterkant. In dit geval kunt u de optionele* stekkeradapter PC-236MS gebruiken.

Aansluiten op een stereohoofdtelefoonaansluiting
Gebruik de optionele stekkeradapter PC-234S of het optionele aansluitsnoer RK-G138.*

* De bovenstaande optionele accessoires zijn in bepaalde gebieden niet beschikbaar.

Tip
De klep van dit systeem bestaat uit zacht materiaal. U kunt een draagbare speler die is aangesloten op INPUT 1, installeren op de klep. De snoerlengte kan handmatig worden aangepast (~ ongeveer 30 cm). (Zie afbeelding C) Houd er rekening mee dat de functie voor automatisch in-/uitschakelen wellicht niet correct functioneert als apparatuur die microgolven genereert, wordt geïnstalleerd op de klep.

Wanneer u de draagbare speler gebruikt op de standaard (Zie afbeelding D)

Bevestig de bijgeleverde standaard zoals in de afbeelding wordt weergegeven. Dit is bijvoorbeeld handig wanneer u beelden op een draagbare videospeler wilt bekijken.
U kunt het hoogte van de standaard aanpassen door de positie van de standaardklem aan te passen.

Opmerkingen
- Aangezien licht, zoals direct zonlicht, wordt gebroken wanneer het door de standaard valt en op één plaats kan samenkomen (zoals bij een lens), kan dit brand veroorzaken op het brandpunt. Zorg ervoor dat wanneer de standaard onbeheerd wordt achtergelaten, de standaard zich bevindt op een plaats waar deze niet wordt blootgesteld aan lichtbronnen.
- Als u een draagbare speler bedient terwijl de speler op de standaard is geïnstalleerd, kan dit apparaat achterover vallen. Zorg ervoor dat u de draagbare speler vasthoudt als u deze wilt bedienen.
- Vanwege de vorm kunnen bepaalde draagbare spelers wellicht niet worden geïnstalleerd op de bijgeleverde standaard.

Wanneer u de draagbare audiospeler op de standaard installeert terwijl de kabel die bij de speler is geleverd, is aangesloten (Zie afbeelding E)

De bijgeleverde standaard heeft een opening voor het aansluiten van een kabel. Bevestig de standaardklem in de bovenste opening om de draagbare audiospeler op de standaard te installeren terwijl een kabel is aangesloten op de speler. De aangesloten kabel kan netjes langs de groef worden geleid.

Het geluid beluisteren

Zet eerst het volume van dit systeem lager. Wanneer u de luidsprekers aansluit op de hoofdtelefoonuitgang, moet u het volume van het bronapparaat verlagen.

1 Zet de POWER-schakelaar op ON. (Zie afbeelding F-①)
Het aan/uit-lampje gaat branden.

2 Start het afspelen op het bronapparaat.

3 Pas het volume aan.
Stel het volume van het bronapparaat in op een gemiddeld niveau en draai de VOLUME-regelaar van dit systeem. (Zie afbeelding G)

4 Zet de POWER-schakelaar na gebruik op OFF.
Het aan/uit-lampje gaat uit.

Opmerkingen
- Als u de luidspreker aansluit op een apparaat met een ingebouwde radio of tuner, kunnen er wellicht geen radio-uitzendingen worden ontvangen of kan de gevoeligheid sterk worden verminderd.
- Als het bronapparaat beschikt over een bass boost-functie of een equalizerfunctie, schakelt u deze uit. Het geluid kan worden vervormd als deze functies zijn ingeschakeld.
- Als de hoofdtelefoonuitgang van het bronapparaat beschikt over een lijnschakelaar, is de geluidskwaliteit beter als deze is ingeschakeld. Raadpleeg de gebruiksaanwijzing van het bronapparaat.
- Als er tegelijk wordt afgespeeld op het apparaat dat is aangesloten op INPUT 1 en op het apparaat dat is aangesloten op INPUT 2, is het geluid van beide apparaten te horen.

De luidsprekers automatisch in-/uitschakelen

– Automatische in-/uitschakelfunctie

U kunt het systeem instellen zodat het automatisch wordt ingeschakeld wanneer een audiosignaal van een bronapparaat wordt ingevoerd. Wanneer het systeem wordt ingeschakeld, gaat het aan/uit-lampje branden.
Als er ongeveer 90 seconden* geen signaal wordt ingevoerd, wordt het systeem automatisch uitgeschakeld en gaat het aan/uit-lampje uit.

* De tijd voor automatisch uitschakelen is afhankelijk van het gebruik van de luidspreker.

1 Zet de POWER-schakelaar op AUTO. (Zie afbeelding F-②)

Opmerkingen
- Als het niveau van het ingangssignaal te laag is, wordt het systeem niet automatisch ingeschakeld.
- Als een apparaat dat microgolven genereert, zoals een mobiele telefoon, zich in de buurt bevindt, kan het systeem automatisch worden ingeschakeld.
- Als een mobiele telefoon is aangesloten op het systeem, kan het systeem per ongeluk worden ingeschakeld door storing of een binnenkomend gesprek. Wanneer u een mobiele telefoon aansluit, moet u het systeem handmatig in-/uitschakelen met de POWER-schakelaar.
- Het systeem wordt wellicht niet automatisch uitgeschakeld door ontvangen storing, afhankelijk van het bronapparaat.
- Als er geen apparaat is aangesloten op INPUT 1, wordt het systeem wellicht niet automatisch uitgeschakeld of kan het systeem per ongeluk worden ingeschakeld.
- Het begin van het ingangssignaal is wellicht niet te horen, afhankelijk van het niveau van het ingangssignaal.
- Wanneer u het systeem onbeheerd achterlaat, moet u de POWER-schakelaar op OFF zetten om storingen te voorkomen.

Problemen oplossen

Als u problemen hebt met het luidsprekersysteem, controleert u de volgende lijst en neemt u de voorgestelde maatregelen. Als het probleem blijft optreden, neemt u contact op met de dichtstbijzijnde Sony-handelaar.

Geen geluid

- Controleer of dit systeem en het bronapparaat zijn ingeschakeld.
- Verhoog het volume van het systeem.
- Zet het volume van het bronapparaat zo hoog mogelijk, maar niet zo hoog dat het geluid wordt vervormd. Raadpleeg de gebruiksaanwijzing bij het apparaat voor meer informatie over het aanpassen van het volume.
- Controleer of alle aansluitingen correct zijn.

Zacht geluid

- Zet het volume van het bronapparaat zo hoog mogelijk, maar niet zo hoog dat het geluid wordt vervormd. Raadpleeg de gebruiksaanwijzing bij het apparaat voor meer informatie over het aanpassen van het volume.
- Verhoog het volume van het systeem.

Vervormd geluid

- Zet het geluid van het bronapparaat lager totdat het geluid niet langer wordt vervormd. Raadpleeg de gebruiksaanwijzing bij het apparaat voor meer informatie over het aanpassen van het volume.
- Als het bronapparaat beschikt over een bass boost-functie, schakelt u deze uit.
- Verlaag het volume van het systeem.

Er komt gebrom of ruis uit de luidsprekeruitgang.

- Controleer of alle aansluitingen correct zijn.
- Zorg ervoor dat de audioapparaten niet te dicht bij de televisie zijn geplaatst.

De helderheid van het aan/uit-lampje is onstabiel.

De helderheid van het aan/uit-lampje kan onstabiel worden als het volume wordt verhoogd. Dit duidt niet op een storing.

Het systeem wordt niet automatisch ingeschakeld wanneer de functie voor automatisch in-/uitschakelen is ingeschakeld.

Als het systeem is aangesloten op de hoofdtelefoonuitgang, moet u het volume van het bronapparaat verhogen. Als het systeem is aangesloten op de LINE OUT-aansluiting, moet u de POWER-schakelaar op ON zetten.

Het systeem wordt niet automatisch uitgeschakeld wanneer de functie voor automatisch in-/uitschakelen is ingeschakeld.

- Sluit een apparaat aan op INPUT 1.
- Zet het systeem op een andere plaats.
- Plaats het bronapparaat verder bij het systeem vandaan.
- Zet het systeem uit de buurt van apparaten die sterke microgolven genereren, zoals mobiele telefoons.

Technische gegevens

Luidsprekergedeelte

Luidsprekersysteem	48 mm, volledig bereik, magnetisch afgeschermd
Type behuizing	Basreflex
Impedantie	4 Ω
Geschat ingangsvermogen	1,8 W
Maximaal ingangsvermogen	3,6 W

Versterkergedeelte

Uitgangsvermogen muziek	2,4 W + 2,4 W (1 kHz, 4 Ω, DIN)
Bass boost	MEGA BASS
Ingang	Aansluitsnoer met stereoministekker (30 cm) × 1 Stereomini-aansluiting × 1
Ingangsimpedantie	4,7 kΩ (bij 1 kHz)

Algemeen

Voeding	6 V gelijkstroom (bijgeleverde netspanningsadapter)
Afmetingen (b/h/d)	Ongeveer 270 × 105 × 110 mm
Gewicht	Ongeveer 700 g, inclusief standaardklem

Bijgeleverde accessoires

Standaardklem (1)
Standaard (1)
Netspanningsadapter (1)
Gebruiksaanwijzing (1)

Optionele accessoires

Aansluitsnoer RK-G136, RK-G138
Stekkeradapter PC-234S, PC-236MS

De bovenstaande optionele accessoires zijn in bepaalde gebieden niet beschikbaar.

Wijzigingen in ontwerp en technische gegevens zijn voorbehouden zonder voorafgaande kennisgeving.

Svenska

Läs igenom bruksanvisningen noga för att lära känna till högtalarna och deras användning. Spara bruksanvisningen.

VARNING

Utsätt inte den här apparaten för regn eller fukt för att undvika risk för brand eller elstötar.
Du undviker risken för elstötar genom att inte öppna höljet på enheten. Överlåt service åt behörig servicetekniker.
Se till att inte anläggningens ventilationshål täcks för av tidningar, borddukar, gardiner eller liknande, eftersom det kan medföra risk för brand. Ställ heller aldrig tända stearinljus ovanpå anläggningen.
Ställ aldrig vätskefyllda behållare som t.ex. blomvaser ovanpå anläggningen, eftersom det kan leda till brand eller elstötar.

Placera enheten på en plats med god ventilation. Placera den inte i bokhyllan eller i ett skåp.

Anslut adaptern till ett lättåtkomligt uttag. Om adaptern inte verkar fungera korrekt bör du omedelbart dra ut den från uttaget.

Omhändertagande av gamla elektriska och elektroniska produkter (Användbar i den Europeiska Unionen och andra Europeiska länder med separata insamlingssystem)
Symbolen på produkten eller emballaget anger att produkten inte får hanteras som hushållsavfall. Den skall i stället lämnas in på uppsamlingsplats för återvinning av el- och elektronikkomponenter. Genom att säkerställa att produkten hanteras på rätt sätt bidrar du till att förebygga eventuella negativa miljö- och hälsoeffekter som kan uppstå om produkten kasseras som vanligt avfall. Återvinning av material hjälper till att bibehålla naturens resurser. För ytterligare upplysningar om återvinning bör du kontakta lokala myndigheter eller sophämtningstjänst eller affären där du köpte varan.

Försiktighetsåtgärder

Om säkerhet

- Innan du använder systemet bör du kontrollera att det är inställt för den spänning som elnätet levererar.

Inköpsland	Drivspänning
Alla länder/regioner	100–240 V växelström (AC), 50/60 Hz

- Använd bara den medföljande nätadaptern.
- När du använt systemet med nätadaptern kopplar du bort nätadaptern från vägguttaget om du vet med dig att du inte kommer att använda systemet på ett tag. Du kan inte stänga av nätadaptern med POWER-omkopplaren.

Om placering

- Placera inte högtalarna så att de lutar.
- Lämna inte systemet nära värmekällor, i direkt solljus, där det är dammigt, där det är mycket fuktigt, i regn eller där det kan utsättas för mekaniska stötar.

Om rengöring

Använd aldrig alkohol, tvättbensin eller thinner när du rengör höljet.

Om användning

- Öppna inte enhetens hölje. Överlåt allt underhålls- och reparationsarbete till en fackkunnig tekniker.
- Om något föremål eller någon vätska skulle råka komma in i systemet bör du låta en auktoriserad serviceverkstad kontrollera systemet innan du använder det igen.
- Även om det här systemet är magnetiskt avskärmat bör du inte låta inspelade band, klockor, kreditkort eller disketter med magnetisk information bli liggande i närheten av systemet.

Om bilden på TV:n eller bildskärmen störs av magnetism

Även om det här systemet är magnetiskt avskärmat kan det hända att bilden på vissa TV-apparater/datorbildskärmar störs av magnetismen. I så fall slår du av strömmen till TV:n/datorbildskärmen en gång och slår på den igen efter 15 till 30 minuter. Glöm inte bort att spara eventuellt arbete innan du slår av strömmen till datorn.
Om detta inte gör bilden bättre kan du prova att flytta systemet längre bort från TV:n/datorn. Tänk också på att inte placera föremål som innehåller magneter i närheten av TV:n/datorn, t.ex. ljudanläggningar, TV-stativ, leksaker m.m. De kan också skapa magnetiska bildstörningar i samspel med det här systemet.

Om du har några problem eller frågor angående högtalarsystemet kan du kontakta närmaste Sony-återförsäljare.

Identifiera delarna

(se fig. A)

1 **VOLUME (volym)-kontroll**
2 **POWER (ström)-omkopplare**
3 **Strömindikator**
4 **Ställhållare**
5 **INPUT 1**
Anslutningskabel med stereominikontakt
6 **Hål för ställskydd**
7 **Bricka**
8 **INPUT 2 (ingång 2)**
9 **DC IN 6 V-kontakt**
Här ansluter du den medföljande nätadaptern.

Ansluta högtalarna (se fig. B)

1 Anslut nätadaptern till systemet.

Att tänka på när det gäller nätadaptern
Använd bara den medföljande nätadaptern. För att skydda högtalarna från skador bör du inte använda några andra nätadaptrar.

Kontaktens poler

2 Anslut högtalaren till källenheten.

När systemet är anslutet till en monokontakt på källenheten
Det är inte säkert att ljudet hörs från höger sida. Använd i så fall kontaktadaptern PC-236MS (finns som tillval*).

Anslutning till en stereokontakt av teletyp för hörlurar
Använd kontaktadaptern PC-234S eller anslutningskabeln RK-G138 (båda finns som tillval).*

* Ovanstående tillbehör saluförs inte i vissa områden.

Tips
Brickan på det här systemet är gjort av ett mjukt material. På brickan kan du placera en bärbar spelare ansluten till INPUT 1. Du kan justera kabellängden manuellt (~ ca 30 cm). (Se fig. C.) Tänk på att den automatiska strömhanteringen kanske inte fungerar som den ska, om utrustning som genererar mikrovågor, t.ex. en mobiltelefon, placeras på brickan.

När du använder en bärbar spelare på stället (se fig. D)

Fäst det medföljande stället på det sätt som bilden visar. Det här kan du använda när du t.ex. tittar på en bärbar videospelare.
Du kan ställa in nivån på stället genom att ändra läget på ställskyddet.

Obs!
- Eftersom ljus, t.ex. direkt solljus, bryts när det passerar genom stället, kan det hända att ljuset fokuseras på en punkt (som genom en lins), vilket gör att det kan finnas en viss risk för att det kan börja brinna där ljuset fokuseras. Placera inte stället obevakat på en plats där det kan utsättas för starkt ljus.
- När du manövrerar en bärbar spelare som är placerad på stället, måste du tänka på att det kan göra att den här enheten välter bakåt. Se därför till att bara manövrera den bärbara spelaren när du håller den i handen.
- Vissa bärbara spelare har en sådan form att de inte kan placeras på det medföljande stället.

När du installerar en bärbar spelare på stället och ansluter kabeln som medföljer spelaren (se fig. E)

Det medföljande stället har ett hål för kabelanslutning. Fäst ställskyddet i det övre läget när du tänker placera en bärbar spelare på stället med en kabel ansluten till spelaren. Du kan dra den anslutna kabeln längs skåran så blir anslutningen prydligare.

Lyssna på ljudet

Vrid först ned volymen på den här enheten. När du ansluter högtalarna till hörlursutgången bör du sänka volymen på källenheten.

1 Ställ POWER-omkopplaren på ON. (Se fig. F-①.)
Strömindikatorn tänds.

2 Starta uppspelningen på källenheten.

3 Ställ in volymen.
Ställ in volymen på källenheten på en lagom nivå och vrid sedan VOLUME-kontrollen på den här enheten. (Se fig. G.)

4 Efter användning ställer du POWER-omkopplaren på OFF.
Strömindikatorn slocknar.

Obs!
- Om du ansluter högtalaren till en enhet med inbyggd radio eller tuner, kan inte radiomottagningen tas emot, eller känsligheten minskar drastiskt.
- Om källenheten har en funktion för basförstärkning eller equalizer, stänger du av dem. Om de här funktionerna är aktiverade kan störningar uppstå i ljudet.
- Om källenhetens hörlursutgång har en linjeomkopplare får du bättre ljudkvalitet om du slår på den. Mer information finns i bruksanvisningen till källenheten.
- Om både enheten som är ansluten till INPUT 1 och enheten som är ansluten till INPUT 2 spelas upp samtidigt, hörs ljudet från båda ljudkällorna.

Slå på/av högtalaren automatiskt

– Automatiskt strömhantering (på/av)

Du kan ställa in systemet så att det automatiskt slås på när det tar emot en ljudsignal från en källenhet. När systemet slås på tänds strömindikatorn.
Om ingen signal tas emot under ungefär 90 sekunder*, stängs systemet automatiskt av och strömindikatorn slocknar.

* Tiden för den automatisk avstängningen varierar beroende på hur högtalaren används.

1 Ställ POWER-omkopplaren på AUTO. (Se fig. F-②.)

Obs!
- Om nivån på insignalen är för låg slås inte systemet på automatiskt.
- Om en enhet som avger mikrovågor, t.ex. en mobiltelefon, finns i närheten kan det hända att enheten oväntat slår på systemet.
- Om en mobiltelefon är ansluten till systemet kan det hända att systemet oväntat slås på, på grund av brus eller inkommande samtal. Om du ansluter en mobiltelefon bör du slå på och stänga av systemet manuellt med POWER-omkopplaren.
- Beroende på vilken källenhet som är ansluten, kan eventuella störningar som systemet tar emot, göra att det inte stängs av automatiskt.
- Om ingen enhet är ansluten till INPUT 1 är det inte säkert att systemet stängs av automatiskt; det kan också hända att systemet oväntat slås på.
- Beroende på insignalens nivå är det inte alltid säkert att du får höra början på den.
- Om du lämnar systemet obevakat bör du ställa POWER-omkopplaren på OFF för att förebygga eventuella funktionsstörningar.

Felsökning

Om du har problem med högtalarsystemet kan du ta följande checklista till hjälp och utföra de åtgärder som föreslås. Om du inte kan lösa problemet på egen hand kontaktar du närmaste Sony-återförsäljare.

Inget ljud

- Kontrollera att både den här enheten och källenheten är påslagna.
- Höj volymen på den här enheten.
- Höj volymen på källenheten så mycket som möjligt, men inte så mycket att du får störningar i ljudet. Mer information om hur du ställer in volymen finns i bruksanvisningen som följde med enheten.
- Kontrollera att alla anslutningar är korrekt utförda.

Ljudnivån är för låg

- Höj volymen på källenheten så mycket som möjligt, men inte så mycket att du får störningar i ljudet. Mer information om hur du ställer in volymen finns i bruksanvisningen som följde med enheten.
- Höj volymen på den här enheten.

Ljudet är förvrängt

- Sänk volymen på källenheten tills störningarna försvinner. Mer information om hur du ställer in volymen finns i bruksanvisningen som följde med enheten.
- Om källenheten har en funktion för basförstärkning stänger du av den.
- Sänk volymen på den här enheten.

Det hörs brum och störningar från högtalarna.

- Kontrollera att alla anslutningar är korrekt utförda.
- Se till att ingen av ljudenheterna är placerad för nära TV:n.

Strömindikatorn lyser inte med ett fast sken.

När volymen är uppvriden kan det hända att strömindikatorn inte lyser med fast sken. Det är inte ett tecken på att något är fel.

Systemet slås inte på automatiskt när den automatiska strömhanteringen (på/av) är aktiverad.

Om du har anslutit via hörlursutgången vrider du upp volymen på källenheten. Vid anslutning till LINE OUT-kontakten ställer du POWER-omkopplaren på ON.

Systemet stängs inte av automatiskt när den automatiska strömhanteringen (på/av) är aktiverad.

- Anslut en enhet till INPUT 1.
- Flytta på systemet.
- Flytta källenheten bort från systemet.
- Flytta systemet bort från enheter som avger starka mikrovågor, t.ex. mobiltelefoner.

Tekniska data

Högtalare

Högtalarsystem	48 mm, bredband, magnetiskt avskärmat
Inneslutning	Basreflex
Impedans	4 Ω
Märkineffekt	1,8 W
Maximal ineffekt	3,6 W

Förstärkardel

Musikuteffekt	2,4 W + 2,4 W (1 kHz, 4 Ω, DIN)
Basförstärkning	MEGA BASS
Ingångar	Anslutningskabel med stereo minikontakt (30 cm) × 1 Stereominikontakt × 1
Inimpedans	4,7 kΩ (vid 1 kHz)

Allmänt

Strömförsörjning	6 V likström (DC) (medföljande nätadapter)
Storlek (b/h/d)	Ca 270 × 105 × 110 mm
Vikt	Ca 700 g inklusive ställskydd

Medföljande tillbehör

Ställskydd (1)
Ställ (1)
Nätadapter (1)
Bruksanvisning (1)

Extra tillbehör

Anslutningskabel RK-G136, RK-G138
Kontaktadapter PC-234S, PC-236MS

Ovanstående tillbehör saluförs inte i vissa områden.

Rätt till ändring av utförande och tekniska data förbehålles.

Italiano

Prima di usare l'apparecchio, leggere con attenzione questo manuale e conservarlo per riferimenti futuri.

ATTENZIONE

Per ridurre il rischio di incendi o scosse elettriche, non esporre questo apparecchio alla pioggia o all'umidità.
Per ridurre il rischio di scosse elettriche, non aprire il rivestimento esterno. Per qualsiasi riparazione rivolgersi solo a personale qualificato.
Per ridurre il rischio di incendi, non coprire le aperture per la ventilazione dell'apparecchio con giornali, tovaglie, tende, ecc. e non mettere le candele accese sull'apparecchio.
Per ridurre il rischio di incendi o scosse elettriche, non mettere sull'apparecchio degli oggetti che contengono liquidi, come i vasi.

Non installare l'apparecchio in uno spazio chiuso, come una libreria o un mobiletto.

Collegare l'alimentatore CA a una presa a muro facilmente accessibile. Se si nota qualsiasi anormalità nell'alimentatore CA, scollegarlo immediatamente dalla presa.

Trattamento del dispositivo elettrico od elettronico a fine vita (applicabile in tutti i paesi dell'Unione Europea e in altri paesi europei con sistema di raccolta differenziata)
Questo simbolo sul prodotto o sulla confezione indica che il prodotto non deve essere considerato come un normale rifiuto domestico, ma deve invece essere consegnato ad un punto di raccolta appropriato per il riciclo di apparecchi elettrici ed elettronici. Assicurandovi che questo prodotto sia smaltito correttamente, voi contribuirete a prevenire potenziali conseguenze negative per l'ambiente e per la salute che potrebbero altrimenti essere causate dal suo smaltimento inadeguato. Il riciclaggio dei materiali aiuta a conservare le risorse naturali. Per informazioni più dettagliate circa il riciclaggio di questo prodotto, potete contattare l'ufficio comunale, il servizio locale di smaltimento rifiuti oppure il negozio dove l'avete acquistato.

Precauzioni

Sicurezza

- Prima di utilizzare l'apparecchio, assicurarsi che la tensione operativa del sistema sia identica a quella dell'alimentazione elettrica locale.

Luogo di acquisto	Tensione operativa
Tutti i paesi/le regioni	100 – 240 V CA, 50/60 Hz

- Utilizzare unicamente l'alimentatore CA in dotazione.
- Se dopo avere utilizzato il sistema mediante l'alimentatore CA si prevede di non utilizzarlo per un periodo di tempo prolungato, scollegare l'alimentatore CA dalla presa di rete. Tramite l'interruttore POWER, non è possibile disattivare l'alimentatore CA.

Installazione

- Non installare i diffusori in una posizione inclinata.
- Non lasciare il sistema in prossimità di fonti di calore o in luoghi soggetti a luce solare diretta, polvere eccessiva, umidità, pioggia o vibrazioni meccaniche.

Pulizia

Per pulire il rivestimento, non utilizzare alcol, benzina o trielina.

Funzionamento

- Non aprire il rivestimento. Per le riparazioni, rivolgersi solo a personale qualificato.
- Nel caso in cui oggetti solidi o liquidi dovessero penetrare all'interno del sistema, scollegare l'apparecchio e farlo controllare da personale qualificato prima di riutilizzarlo.
- Sebbene questo sistema sia schermato magneticamente, non lasciare nastri registrati, orologi, carte di credito personali o dischetti floppy che utilizzano codici magnetici in prossimità del sistema per periodi di tempo prolungati.

Se l'immagine del televisore o quanto visualizzato sul monitor risulta distorto a causa di disturbi magnetici

Sebbene questo sistema sia schermato magneticamente, è possibile che l'immagine visualizzata su alcuni televisori/personal computer risulti distorta a causa di disturbi magnetici. In tal caso, disattivare l'alimentazione del televisore/personal computer, quindi riattivarla dopo 15–30 minuti. Prima di spegnere il personal computer, assicurarsi di adottare le misure appropriate, quali ad esempio la memorizzazione dei dati.
Se il problema persiste, allontanare il sistema dal televisore/personal computer. Assicurarsi inoltre di non collocare oggetti che utilizzano magneti in prossimità del televisore/personal computer, ad esempio mobili per HiFi, supporti per televisori, giocattoli e così via, in quanto potrebbero causare la distorsione magnetica dell'immagine attraverso la loro interazione con il sistema.

In caso di domande o problemi relativi al sistema diffusori, rivolgersi al rivenditore Sony più vicino.

Identificazione delle parti

(vedere la fig. A)

1 **Comando VOLUME**
2 **Interruttore POWER**
3 **Indicatore di alimentazione**
4 **Portasupporto**
5 **INPUT 1**
Cavo di collegamento con minispina stereo
6 **Fori per coprisupporto**
7 **Ripiano**
8 **INPUT 2**
9 **Presa DC IN 6 V**
Per collegare l'alimentatore CA in dotazione.

Collegamento dei diffusori

(vedere la fig. B)

1 Collegare l'alimentatore CA al sistema.

Nota sull'alimentatore CA
Utilizzare esclusivamente l'alimentatore CA in dotazione. Onde evitare di danneggiare i diffusori, non utilizzare altri tipi di alimentatore CA.

Polarità della spina

2 Collegare il diffusore al dispositivo sorgente.

Se il sistema viene collegato alla presa monofonica del dispositivo sorgente
È possibile che l'audio non venga trasmesso dal lato destro. In tal caso, utilizzare l'adattatore per spina opzionale* PC-236MS.

Per il collegamento ad una presa cuffie stereo di tipo fono
Utilizzare l'adattatore per spina opzionale PC-234S o il cavo di collegamento opzionale RK-G138.*

* Gli accessori opzionali di cui sopra non sono disponibili in alcune aree.

Suggerimento
Per il ripiano del presente sistema viene utilizzato materiale morbido. È possibile installare un lettore portatile collegato a INPUT 1 sul ripiano. È possibile regolare la lunghezza del cavo manualmente (~ circa 30 cm) (vedere la fig. C). Si noti che la funzione di spegnimento automatico potrebbe non funzionare correttamente se un apparecchio che genera microonde, quale un telefono cellulare, viene installato sul ripiano.

Uso del lettore portatile sul supporto (vedere la fig. D)

Applicare il supporto in dotazione come illustrato nella figura. Tale operazione è particolarmente utile, ad esempio, durante l'uso di un lettore video portatile. È possibile regolare il livello del supporto modificando la posizione del coprisupporto.

Note
- Poiché passando attraverso il supporto la luce, quale la luce solare diretta, viene rifratta, quest'ultima potrebbe concentrarsi in un punto (come accadrebbe passando attraverso una lente), rischiando di causare un incendio in corrispondenza di tale punto. Quando non viene utilizzato, assicurarsi di conservare il supporto in luoghi non soggetti a sorgenti di luce.
- Se si utilizza un lettore portatile installato sul supporto, il lettore stesso potrebbe cadere all'indietro. Accertarsi di utilizzare il lettore portatile tenendolo con le mani.
- A causa della loro forma, potrebbe non essere possibile installare alcuni lettori portatili sul supporto in dotazione.

Installazione del lettore audio portatile sul supporto mentre è collegato il cavo in dotazione con il lettore stesso (vedere la fig. E)

Il supporto in dotazione è provvisto di un foro per il collegamento di un cavo. Applicare il coprisupporto nella posizione superiore per installare il lettore audio portatile sul supporto con il cavo collegato al lettore stesso. È possibile far passare il cavo collegato lungo la scanalatura.

Ascolto dell'audio

Innanzitutto, abbassare il volume del presente apparecchio. Prima di collegare i diffusori all'uscita delle cuffie, abbassare il volume del dispositivo collegato.

1 Impostare l'interruttore POWER su ON (vedere la fig. F-①).
L'indicatore di alimentazione si illumina.

2 Avviare la riproduzione sul dispositivo sorgente.

3 Regolare il volume.
Regolare il volume del dispositivo sorgente su un livello medio, quindi ruotare il comando VOLUME sull'apparecchio (vedere la fig. G).

4 Dopo l'uso, impostare l'interruttore POWER su OFF.
L'indicatore di alimentazione si spegne.

Note
- Se il diffusore viene collegato a un dispositivo dotato di una radio o un sintonizzatore incorporati, la trasmissione radio non avviene oppure la sensibilità viene estremamente ridotta.
- Se il dispositivo sorgente dispone di una funzione di potenziamento dei bassi o di equalizzatore, disattivarle. Diversamente, è possibile che l'audio risulti distorto.
- Se l'uscita delle cuffie del dispositivo sorgente è dotata di un interruttore di linea, è possibile ottenere un audio di qualità migliore attivando tale interruttore. Consultare le istruzioni per l'uso del dispositivo sorgente.
- Se vengono impiegati contemporaneamente il dispositivo collegato a INPUT 1 e il dispositivo collegato a INPUT 2, viene emesso l'audio di entrambi gli apparecchi.

Attivazione/disattivazione automatica del diffusore

– Funzione di accensione/spegnimento automatici

È possibile impostare il sistema in modo che si accenda automaticamente alla ricezione di un segnale audio immesso da un dispositivo sorgente. Quando il sistema è acceso, l'indicatore di alimentazione si illumina.
Se per circa 90 secondi* non viene immesso alcun segnale, il sistema si spegne automaticamente e l'indicatore di alimentazione viene disattivato.

* Il tempo di spegnimento automatico può variare in base alle modalità d'uso del diffusore.

1 Impostare l'interruttore POWER su AUTO (vedere la fig. F-②).

Note
- Se il livello del segnale immesso è eccessivamente debole, il sistema non si accenderà automaticamente.
- Se nelle vicinanze si trova un dispositivo che genera microonde, quale un telefono cellulare, è possibile che il sistema si accenda involontariamente a causa del dispositivo stesso.
- Se al sistema è collegato un telefono cellulare, è possibile che il sistema si accenda involontariamente qualora si verifichi un disturbo o alla ricezione di una chiamata. Se si collega un telefono cellulare, accendere/spegnere il sistema manualmente utilizzando l'interruttore POWER.
- A seconda del dispositivo sorgente, è possibile che il sistema non si spenga automaticamente a causa della ricezione di un disturbo.
- Se alla presa INPUT 1 non è collegato alcun dispositivo, è possibile che il sistema non si spenga automaticamente o che si accenda involontariamente.
- A seconda del livello del segnale immesso, è possibile che la parte iniziale del segnale non venga emessa.
- Se si prevede di non utilizzare il sistema, impostare l'interruttore POWER su OFF, onde evitare di causare problemi di funzionamento.

Guida alla soluzione dei problemi

Se durante l'uso del sistema diffusori si riscontrano eventuali problemi, consultare l'elenco riportato di seguito ed eseguire le misure correttive consigliate. Se il problema persiste, rivolgersi al più vicino rivenditore Sony.

Assenza di audio

- Verificare che l'apparecchio e il dispositivo sorgente siano accesi.
- Alzare il volume sul presente apparecchio.
- Regolare il volume del dispositivo sorgente sul livello più alto possibile che non implichi alcuna distorsione dell'audio. Per ulteriori informazioni sulla regolazione del volume, fare riferimento alle istruzioni per l'uso in dotazione con il dispositivo.
- Accertarsi che tutti i collegamenti siano stati effettuati in modo corretto.

Livello audio basso

- Regolare il volume del dispositivo sorgente sul livello più alto possibile che non implichi alcuna distorsione dell'audio. Per ulteriori informazioni sulla regolazione del volume, fare riferimento alle istruzioni per l'uso in dotazione con il dispositivo.
- Alzare il volume sul presente apparecchio.

Audio distorto

- Abbassare il volume del dispositivo sorgente, finché l'audio non risulta più distorto. Per ulteriori informazioni sulla regolazione del volume, fare riferimento alle istruzioni per l'uso in dotazione con il dispositivo.
- Se il dispositivo sorgente dispone di una funzione di potenziamento dei bassi, disattivarla.
- Abbassare il volume sul presente apparecchio.

Dai diffusori vengono emessi disturbi o ronzii.

- Accertarsi che tutti i collegamenti siano stati effettuati in modo corretto.
- Accertarsi che nessuno dei dispositivi audio sia stato posizionato troppo vicino al televisore.

La luminosità dell'indicatore di alimentazione è instabile.

La luminosità dell'indicatore di alimentazione potrebbe divenire instabile quando il livello del volume viene aumentato. Non si tratta di un problema di funzionamento.

Il sistema non si accende automaticamente quando è attivata la funzione di accensione/spegnimento automatici.

Durante il collegamento alla presa cuffie, alzare il volume del dispositivo sorgente. Durante il collegamento alla presa LINE OUT, impostare l'interruttore POWER su ON.

Il sistema non si spegne automaticamente quando è attivata la funzione di accensione/spegnimento automatici.

- Collegare un dispositivo a INPUT 1.
- Posizionare nuovamente il sistema.
- Allontanare il dispositivo sorgente dal sistema.
- Allontanare il sistema da dispositivi che generano potenti microonde, quali telefoni cellulari.

Caratteristiche tecniche

Sezione diffusori

Sistema diffusori	48 mm, gamma completa, schermato magneticamente
Tipo enclosure	Bass reflex
Impedenza	4 Ω
Potenza di ingresso nominale	1,8 W
Potenza di ingresso massima	3,6 W

Sezione amplificatore

Uscita di potenza audio	2,4 W + 2,4 W (1 kHz, 4 Ω, DIN)
Potenziamento dei bassi	MEGA BASS
Ingresso	Cavo di collegamento con minispina stereo (30 cm) × 1 Minipresa stereo × 1
Impedenza di ingresso	4,7 kΩ (a 1 kHz)

Generali

Alimentazione	6 V CC (alimentatore CA in dotazione)
Dimensioni (l/a/p)	Circa 270 × 105 × 110 mm
Peso	Circa 700 g coprisupporto incluso

Accessori in dotazione

Coprisupporto (1)
Supporto (1)
Alimentatore CA (1)
Istruzioni per l'uso (1)

Accessori opzionali

Cavo di collegamento RK-G136, RK-G138
Adattatore per spina PC-234S, PC-236MS

Gli accessori opzionali di cui sopra non sono disponibili in alcune aree.

Il design e le caratteristiche tecniche sono soggetti a modifiche senza preavviso.

Português

Antes de utilizar o aparelho, leia atentamente este manual e guarde-o para futuras consultas.

ADVERTÊNCIA

Para reduzir o risco de incêndio ou choque eléctrico, não exponha este aparelho à chuva nem à humidade.
Para evitar riscos de choque eléctrico, não abra a caixa do aparelho. Consulte a assistência técnica, a reparação só pode ser efectuada por pessoal qualificado.
Para reduzir o risco de incêndio, não tape a ventilação do aparelho com jornais, panos de mesa, cortinas, etc. E não coloque velas acesas em cima do aparelho.
Para reduzir o risco de incêndio ou choque eléctrico, não coloque objectos cheios de líquido, tais como jarras, em cima do aparelho.

Não instale o aparelho num espaço fechado, como por exemplo, uma estante ou um armário.

Ligue o transformador de CA a uma tomada de CA de fácil acesso. Se detectar alguma anomalia no transformador de CA, desligue-o da tomada imediatamente.

Tratamento de Equipamentos Eléctricos e Electrónicos no final da sua vida útil (Aplicável na União Europeia e em países Europeus com sistemas de recolha selectiva de resíduos)
Este símbolo, colocado no produto ou na sua embalagem, indica que este não deve ser tratado como resíduo urbano indiferenciado. Deve sim ser colocado num ponto de recolha destinado a resíduos de equipamentos eléctricos e electrónicos. Assegurandose que este produto é correctamente depositado, irá prevenir potenciais consequências negativas para o ambiente bem como para a saúde, que de outra forma poderiam ocorrer pelo mau manuseamento destes produtos. A reciclagem dos materiais contribuirá para a conservação dos recursos naturais. Para obter informação mais detalhada sobre a reciclagem deste produto, por favor contacte o município onde reside, os serviços de recolha de resíduos da sua área ou a loja onde adquiriu o produto.

Precauções

Segurança

- Antes de utilizar o sistema, verifique se a tensão de funcionamento respectiva é igual à da rede eléctrica local.

Local onde foi adquirido	Tensão de funcionamento
Todos os países/regiões	100 – 240 V CA, 50/60 Hz

- Utilize apenas o transformador de CA fornecido.
- Se não tencionar utilizar o sistema durante muito tempo, depois de o utilizar com o transformador de CA, desligue este último da tomada de parede. O interruptor POWER não desliga o transformador de CA.

Instalação

- Não instale as colunas em posição inclinada.
- Não deixe o sistema perto de fontes de calor nem em locais expostos à luz solar directa, choques mecânicos, com demasiado pó, areia, humidade ou chuva.

Limpeza

Não utilize álcool, diluente nem benzina para limpar a caixa.

Funcionamento

- Não abra a caixa. A assistência técnica só pode ser prestada por técnicos qualificados.
- Se deixar cair algum objecto ou líquido dentro do sistema, mande-o verificar por um técnico qualificado antes de voltar a utilizá-lo.
- Embora o sistema tenha uma protecção anti-magnética, não deixe as cassetes gravadas, relógios, cartões de crédito ou disquetes com códigos magnéticos em frente do sistema durante muito tempo.

Se a imagem do televisor ou do monitor aparecer distorcida devido ao magnetismo

Embora o sistema tenha uma protecção anti-magnética, em alguns casos a imagem de certos televisores/computadores pode aparecer distorcida devido ao magnetismo. Se isto acontecer, desligue o televisor/computador e volte a ligá-lo passados 15 a 30 minutos. No caso de um computador, tome as medidas adequadas, como guardar os dados, antes de o desligar.
Se não conseguir melhorar a imagem, afaste mais o sistema do televisor/computador. Além disso, não coloque objectos com ímanes perto do televisor/computador, como móveis de áudio, mesas de televisor, brinquedos etc. Isto pode provocar distorções magnéticas nas imagens devido à interacção com o sistema.

Se tiver dúvidas ou problemas relacionados com o sistema de colunas, consulte o distribuidor Sony da sua zona.

Identificação das peças

(consulte a fig. A)

1 **Controlo VOLUME**
2 **Interruptor POWER**
3 **Indicador de corrente**
4 **Suporte do pé**
5 **INPUT 1**
Cabo de ligação com minificha estéreo
6 **Orifícios da tampa do pé**
7 **Tabuleiro**
8 **INPUT 2**
9 **Tomada DC IN 6 V**
Ligue o transformador de CA fornecido.

Ligar as colunas

(consulte a fig. B)

1 Ligue o transformador de CA ao sistema.

Nota sobre o transformador de CA
Utilize apenas o transformador de CA fornecido. Não utilize nenhum outro transformador de CA para não danificar as colunas.

Polaridade da ficha

2 Ligue a coluna esquerda ao dispositivo fonte.

Se o sistema estiver ligado à tomada mono do dispositivo fonte
Pode não ouvir o som da coluna direita. Nesse caso, utilize o adaptador de ficha PC-236MS opcional*.

Para fazer a ligação a uma tomada estéreo tipo fono para auscultadores
Utilize o cabo de ligação RK-G138 ou o adaptador de ficha PC-234S opcional.*

* Os acessórios opcionais indicados acima não são fornecidos nalgumas áreas.

Sugestão
O tabuleiro deste sistema é feito de um material mole. Pode instalar um leitor portátil ligado a INPUT 1 do tabuleiro. O comprimento do cabo pode ser regulado manualmente (~ cerca de 30 cm). (Consulte a fig. C.) Note que a função de ligação automática pode não funcionar correctamente se tiver instalado no tabuleiro um equipamento que gere microondas, como um telemóvel.

Se instalar um leitor portátil no pé (consulte a fig. D)

Monte o pé como se mostra na figura. Isto é útil útil, por exemplo, quando estiver a ver vídeo num leitor de vídeo portátil.
Pode regular a altura do pé mudando a posição da tampa.

Notas
- Como a luz, por exemplo a luz solar directa, é refractada quando passa através do pé e pode focar-se num ponto (como acontece com uma lente), pode ocorrer um incêndio no ponto focado. Guarde o pé num lugar que não esteja exposto a fontes de luz.
- Não utilize o leitor portátil montado no pé, pois pode cair para trás. Para o utilizar coloque-o na mão.
- Alguns leitores portáteis têm uma forma que não permite instalá-los no pé.

Se instalar o leitor de áudio portátil no pé com o cabo fornecido ligado (consulte a fig. E)

O pé fornecido tem um orifício para ligar um cabo. Monte a tampa do pé na posição superior para instalar o leitor de áudio portátil no pé com o cabo ligado. Faça passar o cabo ligado ao longo da ranhura.

Ouvir o som

Primeiro, reduza o volume no sistema. Quando ligar as colunas à saída para auscultadores, baixe o volume do equipamento fonte.

1 Coloque o interruptor POWER na posição ON. (Consulte a fig. F-①.)
O indicador de corrente acende-se.

2 Inicie a reprodução no dispositivo fonte.

3 Regule o volume.
Regule o volume do equipamento fonte para um nível moderado e rode o controlo VOLUME do sistema de colunas. (Consulte a fig. G.)

4 Quando acabar de utilizar, coloque o interruptor POWER na posição OFF.
O indicador de corrente apaga-se.

Notas
- Se ligar o sistema de colunas a um equipamento com um sintonizador ou rádio integrado, a sensibilidade pode diminuir de forma significativa ou não conseguir receber a transmissão de rádio.
- Se o dispositivo fonte tiver a função de intensificação de graves ou de equalizador, desactive-a. Se estas funções estiverem activadas, o som pode ficar distorcido.
- Se a saída para auscultadores do dispositivo fonte tiver um selector de linha, ouve um som de melhor qualidade se o ligar. Para detalhes, consulte o manual de instruções do equipamento fonte.
- Se utilizar, ao mesmo tempo, os equipamentos ligados a INPUT 1 e a INPUT 2, pode ouvir o som de ambos.

Ligar/desligar a coluna automaticamente

– Função de Ligar/Desligar automático

Pode programar o sistema para que se ligue automaticamente quando o equipamento fonte emitir um sinal de áudio. Quando ligar o sistema, o indicador de corrente acende-se.
Se não for detectado nenhum sinal durante cerca de 90 segundos*, o sistema desliga-se automaticamente e o indicador de corrente apaga-se.

* O tempo do Desligar automático varia com o modo como a coluna é utilizada.

1 Coloque o interruptor POWER na posição AUTO. (Consulte a fig. F-②.)

Notas
- Se o nível do sinal de entrada for demasiado baixo, o sistema não se liga automaticamente.
- Se estiver perto de um equipamento que gere microondas, como um telemóvel, o sistema pode ligar-se acidentalmente.
- Se houver um telemóvel ligado ao sistema, este pode ligar-se acidentalmente devido ao ruído ou a uma chamada recebida. Se ligar um telemóvel, desligue e ligue o sistema manualmente com o interruptor POWER.
- Dependendo do equipamento fonte, o sistema pode não se desligar automaticamente por causa do ruído recebido.
- Se não estiver nenhum equipamento ligado a INPUT 1, o sistema pode não se desligar automaticamente ou ligar-se acidentalmente.
- Dependendo da intensidade do sinal de entrada, o início do mesmo pode não se ouvir.
- Se deixar o sistema sozinho, coloque o interruptor POWER na posição OFF para evitar falhas no funcionamento.

Resolução de problemas

Se tiver algum problema com o sistema de colunas, verifique a lista abaixo e tome as medidas sugeridas. Se o problema persistir, consulte o distribuidor Sony mais próximo.

Não se ouve o som

- Verifique se o sistema de colunas e o dispositivo fonte estão ligados.
- Aumente o volume do sistema de colunas.
- Aumente o mais possível o volume do dispositivo fonte até o som não ficar distorcido. Para mais informações sobre a regulação do volume, consulte o manual de instruções fornecido com o dispositivo.
- Verifique se todas as ligações estão correctas.

Nível de som baixo

- Aumente o mais possível o volume do dispositivo fonte até o som não ficar distorcido. Para mais informações sobre a regulação do volume, consulte o manual de instruções fornecido com o dispositivo.
- Aumente o volume do sistema de colunas.

Som distorcido

- Baixe o volume do dispositivo fonte até o som deixar de ficar distorcido. Para mais informações sobre a regulação do volume, consulte o manual de instruções fornecido com o dispositivo.
- Se o dispositivo fonte tiver a função de intensificação de graves, desactive-a.
- Baixe o volume do sistema de colunas.

Há ruído e zumbidos na saída de som da coluna.

- Verifique se todas as ligações estão correctas.
- Verifique se nenhum dos equipamentos de áudio está demasiado perto do televisor.

A luminosidade do indicador de corrente é instável.

A luminosidade do indicador de corrente pode tornar-se instável quando aumenta o volume. Isso não é sinal de avaria.

O sistema não se liga automaticamente quando a função de Ligar/Desligar automático está activada.

Quando utilizar a tomada para auscultadores, aumente o volume do equipamento fonte. Quando fizer a ligação à tomada LINE OUT, coloque o interruptor POWER na posição ON.

O sistema não se desliga automaticamente quando a função de Ligar/Desligar automático está activada.

- Ligue um equipamento a INPUT 1.
- Mude a posição do sistema.
- Afaste o equipamento fonte do sistema.
- Afaste o sistema dos equipamentos que gerem microondas fortes, como os telemóveis.

Características técnicas

Colunas

Sistema de colunas	48 mm, gama total, protecção anti-magnética
Tipo de caixa	Bass reflex
Impedância	4 Ω
Potência nominal de entrada	1,8 W
Potência máxima de entrada	3,6 W

Amplificador

Potência de saída da música	2,4 W + 2,4 W (1 kHz, 4 Ω, DIN)
Intensificação de graves	MEGA BASS
Entrada	Cabo de ligação com minificha estéreo (30 cm) × 1 Minitomada estéreo × 1
Impedância de entrada	4,7 kΩ (a 1 kHz)

Geral

Alimentação	CC 6 V (transformador de CA fornecido)
Dimensões (l/a/p)	Aprox. 270 × 105 × 110 mm
Peso	Aprox. 700 g, incluindo a tampa do pé

Acessórios fornecidos

Tampa do pé (1)
Pé (1)
Transformador de CA (1)
Manual de instruções (1)

Acessórios opcionais

Cabo de ligação RK-G136, RK-G138
Adaptador de ficha PC-234S, PC-236MS

Os acessórios opcionais indicados acima não são fornecidos nalgumas áreas.

Design e especificações sujeitos a alterações sem aviso prévio.