SONY

2-189-280-**14**(1)

Memory Card Reader only for Hi-MD Walkman

Operating Instructions
Mode d'emploi
Bedienungsanleitung
Manual de instrucciones
Istruzioni per l'uso
使用说明书

MCMD-R1

© 2004 Sony Corporation Printed in Japan

Printed on 100% recycled paper using VOC (Volatile Organic Compound)-free vegetable oil based ink.

A

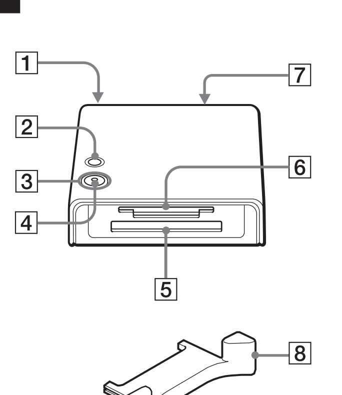

B

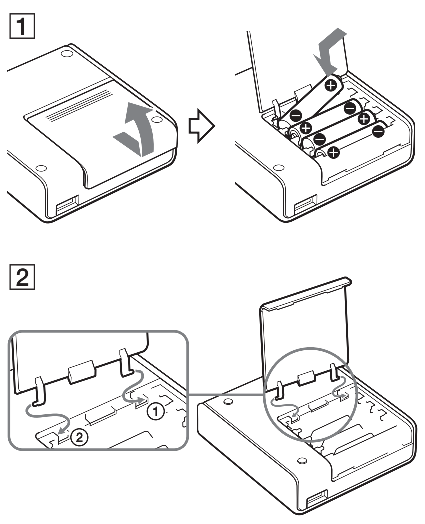

C

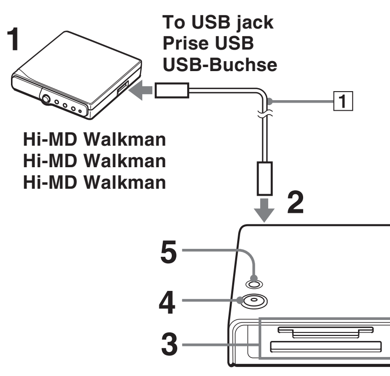

D

5-in-1 slot
Fente 5 en 1
5-in-1-Einschub

Insert a memory card with the front side upward.
Insérez une carte mémoire avec la face avant orientée vers le haut.
Setzen Sie die Speicherkarte mit der Vorderseite nach oben ein.

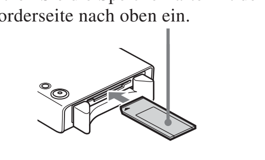

1

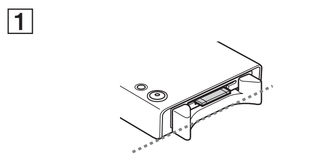

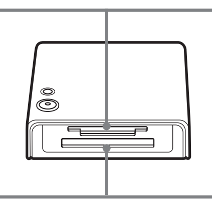

Compact flash slot
Fente pour carte Compact Flash
Compact Flash-Einschub

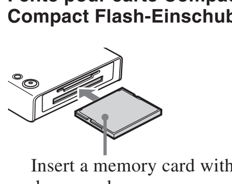

Insert a memory card with the front side downward.
Insérez une carte mémoire avec la face avant orientée vers le bas.
Setzen Sie die Speicherkarte mit der Vorderseite nach unten ein.

English

WARNING

To prevent fire or shock hazard, do not expose the unit to rain or moisture.

Do not install the appliance in a confined space, such as a bookcase or built-in cabinet.

To prevent fire, do not cover the ventilation of the apparatus with newspapers, tablecloths, curtains, etc. And don't place lighted candles on the apparatus.

To prevent fire or shock hazard, do not place objects filled with liquids, such as vases, on the apparatus.

Certain countries may regulate disposal of the battery used to power this product.
Please consult with your local authority.

Information

IN NO EVENT SHALL SELLER BE LIABLE FOR ANY DIRECT, INCIDENTAL OR CONSEQUENTIAL DAMAGES OF ANY NATURE, OR LOSSES OR EXPENSES RESULTING FROM ANY DEFECTIVE PRODUCT OR THE USE OF ANY PRODUCT.

For customers who purchased this product in the USA

Information

This equipment has been tested and found to comply with the limits for a Class B digital device, pursuant to Part 15 of the FCC Rules.
These limits are designed to provide reasonable protection against harmful interference in a residential installation. This equipment generates, uses, and can radiate radio frequency energy and, if not installed and used in accordance with the instructions, may cause harmful interference to radio communications.
However, there is no guarantee that interference will not occur in a particular installation. If this equipment does cause harmful interference to radio or television reception, which can be determined by turning the equipment off and on, the user is encouraged to try to correct the interference by one or more of the following measures:
— Reorient or relocate the receiving antenna.
— Increase the separation between the equipment and receiver.
— Connect the equipment into an outlet on a circuit different from that to which the receiver is connected.
— Consult the dealer or an experienced radio/TV technician for help.

You are cautioned that any changes or modifications not expressly approved in this manual could void your authority to operate this equipment.

Disposal of Old Electrical & Electronic Equipment (Applicable in the European Union and other European countries with separate collection systems)

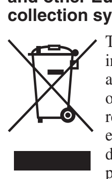

This symbol on the product or on its packaging indicates that this product shall not be treated as household waste. Instead it shall be handed over to the applicable collection point for the recycling of electrical and electronic equipment. By ensuring this product is disposed of correctly, you will help prevent potential negative consequences for the environment and human health, which could otherwise be caused by inappropriate waste handling of this product. The recycling of materials will help to conserve natural resources. For more detailed information about recycling of this product, please contact your local city office, your household waste disposal service or the shop where you purchased the product.

Features

The MCMD-R1 is a memory card reader dedicated to the Hi-MD Walkman with USB jack. It has two slots compatible with ten types of memory cards. Pressing only one button allows you to copy data from a memory card to a disc in Hi-MD mode installed in the Hi-MD Walkman. Image data recorded with your digital still camera or the like can be stored on an disc without the use of a computer. The following memory cards can be used with the memory card reader:
- Memory Stick
- Memory Stick PRO
- Memory Stick Duo (Use the adapter.)
- Memory Stick PRO Duo (Use the adapter.)
- SD Memory Card
- miniSD Card (Use the adapter.)
- xD-Picture Card
- SmartMedia
- MultimediaCard
- CompactFlash

- "WALKMAN" is a registered trademark of Sony Corporation to represent Headphone Stereo products. WALKMAN logo is a trademark of Sony Corporation.
- "Memory Stick", "Memory Stick PRO", "Memory Stick Duo", "Memory Stick PRO Duo" and their logos are trademarks of Sony Corporation.
- All other trademarks and registered trademarks are trademarks or registered trademarks of their respective holders.
  In this manual, ™ and ® marks are not specified.

Specifications

Memory card reader only for Hi-MD Walkman

Output port	Port dedicated to the Hi-MD Walkman (USB conformity)
Power requirements	Alkaline dry batteries (size AAA, four)
Dimensions	Approx. 78.8 × 23.6 × 82.1 mm (w/h/d) (3 1/8 × 15/16 × 3 1/4 in.) (excluding projecting parts and controls)
Mass	Approx. 93 g (3.3 oz) (Memory card reader only)
Operating temperature	+5°C (+41°F) to +35°C (+95°F)
Battery life	The battery life changes depending on the type and operating conditions of the memory card or dry battery to be used. Data can be copied about 20 times with a general 128MB Memory Stick using an alkali dry battery made by Sony.

The specifications and appearance of the memory card reader are subject to change without notice.

Precautions

On handling

- Do not place the memory card reader in the following places:
  — An extremely hot place (over +60°C (+140°F))
  — A place exposed to direct sunlight or near a heater
  — In a damp place such as a bathroom
  — In a car with the windows rolled up (especially in the summer)
  — In a dusty place
  — Near a source of electromagnetic fields such as a magnet, speaker, or TV
- Do not drop or bump the memory card reader. This may cause the memory card reader to malfunction.
- Prevent dust, garbage, etc. going into slots.

On cleaning

After wiping the memory card reader casing with a soft cloth slightly moistened with water, wipe it again with a dry cloth. Do not use any type of abrasive pad, scouring powder or solvent such as alcohol or benzene as this may mar the finish on the casing.

If you have any questions or problems concerning your memory card reader, please consult your nearest Sony dealer.

Parts and controls (See Fig. A)

1 Port dedicated to the Hi-MD Walkman
2 CHECK button
3 COPY button
4 Access lamp
5 Compact flash slot
6 5-in-1 slot
7 Battery compartment lid
8 Memory card protector

About the memory card protector

The memory card protector is factory-installed in the compact flash slot.
- Remove it when using the compact flash slot.
- Insert the protector into the compact flash slot for protection of the memory card when using the 5-in-1 slot.

Inserting alkaline dry batteries (See Fig. B-1)

1 Slide OPEN to open the battery compartment.
2 Insert four size-AAA alkaline dry batteries (not supplied) with the ⊕ and ⊖ poles positioned correctly.
3 Close the battery compartment lid.

When to change the batteries

When the batteries become weak, the access lamp quickly flashes in red (at intervals of about 0.25 seconds). Replace all four batteries with new ones.

Notes

- Do not use the manganese dry batteries.
- The battery life may be shorter due to the temperature of the location operating condition, or the type of alkaline dry battery being used.
- Use new dry batteries when copying larger data than 512MB.

When the battery compartment lid comes off

The battery compartment lid is so designed that it comes off if an excessive force is applied when it is opened. If the battery compartment lid comes off, install it as shown in B-2.

Copying data from a memory card to a disc in Hi-MD mode* (See Fig. C)

* A disc in Hi-MD mode is 1GB Hi-MD disc, or 60/74/80-minute standard disc in Hi-MD mode.

1 Prepare the Hi-MD Walkman.
Insert a battery or connect AC power adaptor.
Insert a disc in Hi-MD mode with a sufficient free space.

2 Connect the memory card reader to the Hi-MD Walkman.
Use the USB cable supplied with the Hi-MD Walkman (1).

3 Insert a memory card in the slot. (See Fig. D)
Be sure to insert a memory card as follows.
With the terminal side of the memory card towards the slot, insert the memory card into the slot until it stops.

5-in-1 slot
Insert a memory card with the front side upward.
- Memory Stick
- Memory Stick PRO
- Memory Stick Duo (Use the adapter.)
- Memory Stick PRO Duo (Use the adapter.)
- SD Memory Card
- miniSD Card (Use the adapter.)
- xD-Picture Card
- SmartMedia
- MultimediaCard

When the memory card reaches the end of the slot, the memory card will be positioned inside the protruding part of the protector.(See Fig. D-1)

Compact flash slot
Insert a memory card with the front side downward.
- Compact Flash

4 Press the COPY button.
The memory card reader is turned on to start copying (the access lamp flashes in green).

The access lamp light up in green when a copy is completed normally. A power is automatically turned off after about 10 seconds of the completion of a copy.

The "MCMDxxx" folder is automatically created on the disc, and whole data stored in a memory card are copied into the "MCMDxxx" folder as they are.
You can create up to 510 folders.

5 Press CHECK button to check the result after turned off.
When a copying is completed normally, the access lamp lights up in green.
If the lamp light up in red, copy again (see "About the access lamp").

About the access lamp

The access lamp indicates the operating status of the memory card reader and the exhaustion status of batteries.

Access lamp		Status
in Green	Flashing	Data is being copied. Verifying the result.
	Staying lit	Copying finished normally.
in Red	Flashing (at intervals of about 0.25 seconds)	Batteries have been exhausted.
	Flashing (at intervals of about 1 second)	The free space on the disc in the Hi-MD Walkman is insufficient.
	Staying lit	Error

To remove the memory card

Hold the memory card and pull it out after the access lamp is turned off.

To disconnect the USB cable

Disconnect the USB cable after the access lamp is turned off.

Notes

- Do not remove the memory card or USB cable during copying (the access lamp is flashing in green).
- If the disc inserted in the Hi-MD Walkman is used in the MD mode, data cannot be copied to this disc.
- You cannot copy data when there is a memory card in both slots.
- You cannot copy data when there is a folder name of "MCMD999" on the disc in Hi-MD mode.
- The time stump of the "MCMDxxx" folder made on a disc in Hi-MD mode is always set to January 1st, 2004.
- Do not connect the memory card reader to any equipment other than the Hi-MD Walkman (computer etc).
- Do not use USB hub between the memory card reader and the Hi-MD Walkman.
- It may be unable to copy depending on the kind or state of memory card when using the 1GB memory card and it is full.
- Copy in the stable place without vibration.
- Insert a memory card in the right direction. If it is inserted in the wrong direction by force, a memory card and the memory card reader may be damaged.

Troubleshooting

Should any problems persist after you have made these checks, consult your nearest Sony dealer.

Copying does not start

- Batteries have been exhausted.
  ➜ Replace the four batteries with new ones.
- The free space of the disc inserted in the connected the Hi-MD Walkman is insufficient.
  ➜ Replace the disc with a disc having a sufficient free space.
- Dry batteries are inserted incorrectly.
  ➜ Insert the ⊕ and ⊖ poles of the dry batteries correctly.
- The connected unit is not the Hi-MD Walkman.
  ➜ Connect the Hi-MD Walkman.
- The USB cable is disconnected.
  ➜ Connect the USB cable securely.
- No disc is inserted in the Hi-MD Walkman.
  ➜ Insert a disc in the Hi-MD Walkman.
- There is no disc in Hi-MD mode.
  ➜ You cannot copy data on a disc in MD mode. Replace a disc in Hi-MD mode, or format a disc the in Hi-MD mode using the Hi-MD Walkman.
- The Hi-MD Walkman is under operation.
  ➜ Copy during the Hi-MD Walkman is not under operation.
- The memory card cannot be read.
  ➜ Replace the memory card with a memory card supported by the memory card reader.
- There is a memory card in both slots.
  ➜ Remove the memory card that you don't copy.
- The foreign substance has adhered to the terminal of a memory card.
  ➜ Remove the foreign substance and insert it into a slot again.
- Moisture has condensed inside the momery card reader.
  ➜ Take the memory card out and leave the memory card reader in a warm place for several hours until the moisture evaporates.

Copying failed

- The memory card has been removed.
  ➜ Insert a memory card before copying.
- The USB cable has been disconnected.
  ➜ Connect the USB cable firmly before copying.

A memory card cannot be inserted

- The memory card is inserted into wrong slot.
  ➜ Put into the right slot for every kind of memory card (see step 3 on "Copying data from a memory card to a disc in Hi-MD mode").
- The memory card is inserted with the wrong side.
  ➜ Insert the memory card with the right side upward (see step 3 on "Copying data from a memory card to a disc in Hi-MD mode").

Français

AVERTISSEMENT

Pour prévenir tout risque d'incendie ou d'électrocution, gardez cet appareil à l'abri de la pluie ou de l'humidité.

N'installez pas l'appareil dans un espace confiné comme dans une bibliothèque ou un meuble encastré.

Pour prévenir tout risque d'incendie, ne recouvrez pas la ventilation de l'appareil avec des journaux, nappes, rideaux, etc. Evitez également de placer des bougies allumées sur l'appareil.

Pour prévenir tout risque d'incendie ou d'électrocution, ne placez pas d'objets remplis de liquides (p. ex. un vase) sur l'appareil.

Dans certains pays, l'élimination des piles utilisées pour alimenter cet appareil peut être réglementée.
Consultez les autorités locales.

Informations

EN AUCUN CAS, LE VENDEUR NE POURRA ETRE TENU RESPONSABLE DE TOUT DOMMAGE DIRECT OU INDIRECT DE QUELQUE NATURE QUE CE SOIT, OU DE TOUTE PERTE OU DEPENSE RESULTANT D'UN PRODUIT DEFECTUEUX OU DE L'UTILISATION DE TOUT PRODUIT.

Traitement des appareils électriques et électroniques en fin de vie (Applicable dans les pays de l'Union Européenne et aux autres pays européens disposant de systèmes de collecte sélective)

Ce symbole, apposé sur le produit ou sur son emballage, indique que ce produit ne doit pas être traité avec les déchets ménagers. Il doit être remis à un point de collecte approprié pour le recyclage des équipements électriques et électroniques. En s'assurant que ce produit est bien mis au rebus de manière appropriée, vous aiderez à prévenir les conséquences négatives potentielles pour l'environnement et la santé humaine. Le recyclage des matériaux aidera à conserver les ressources naturelles. Pour toute information supplémentaire au sujet du recyclage de ce produit, vous pouvez contacter votre municipalité, votre déchetterie ou le magasin où vous avez acheté le produit.

Caractéristiques

Le MCMD-R1 est un lecteur de cartes mémoires destiné au Hi-MD Walkman, doté d'une prise USB.
Vous pouvez copier les données d'une carte mémoire vers un disque en mode Hi-MD, inséré dans le Hi-MD Walkman, en appuyant simplement sur un bouton. Il possède deux fentes compatibles avec dix sortes de cartes mémoires. Les données d'image enregistrées avec votre appareil photo numérique ou toutes autres données similaires peuvent être enregistrées sur un disque sans utiliser d'ordinateur.
Les cartes mémoires suivantes peuvent être utilisées avec le lecteur de cartes mémoires :
- Memory Stick
- Memory Stick PRO
- Memory Stick Duo (Utilisez l'adaptateur.)
- Memory Stick PRO Duo (Utilisez l'adaptateur.)
- Carte mémoire SD
- Carte miniSD (Utilisez l'adaptateur.)
- xD - Picture Card
- SmartMedia
- CarteMultimédia
- CompactFlash

- « WALKMAN » est une marque déposée de Sony Corporation pour représenter les produits stéréo dotés d'écouteurs. Le logo WALKMAN est une marque de Sony Corporation.
- « Memory Stick », « Memory Stick PRO », « Memory Stick Duo », « Memory Stick PRO Duo » et leurs logos sont des marques de Sony Corporation.
- Toutes les autres marques et marques déposées sont des marques ou marques déposées de leurs détenteurs respectifs.
  Les marques ™ et ® n'apparaissent pas dans ce manuel.

Spécifications

Lecteur de cartes mémoires pour le Hi-MD Walkman uniquement

Port de sortie	Port destiné au Hi-MD Walkman (compatible USB)
Puissance de raccordement	Piles sèches alcalines (taille AAA, quatre)
Dimensions	Environ 78,8 × 23,6 × 82,1 mm (l/h/p) (parties saillantes non comprises)
Poids	Environ 93 g (lecteur de cartes mémoires uniquement)
Température ambiante	+ 5 °C à + 35 °C
Autonomie des piles	L'autonomie des piles varie en fonction du type et des conditions d'utilisation de la carte mémoire ou des piles sèches à utiliser. Les données peuvent être copiées environ 20 fois avec un Memory Stick 128 Mo standard, lors de l'utilisation de piles sèches alcalines Sony.

Les spécifications et l'aspect du lecteur de cartes mémoires sont sujets à modifications sans préavis.

Précautions

Manipulation

- Ne placez pas le lecteur de cartes mémoires dans les endroits suivants :
  — un endroit extrêmement chaud (au-dessus de + 60 °C) ;
  — un endroit exposé au rayons directs du soleil ou situé à proximité d'un appareil de chauffage ;
  — un endroit humide comme une salle de bains ;
  — une voiture dont les vitres sont fermées (en particulier en été) ;
  — un endroit poussiéreux ;
  — près d'une source de champ électromagnétique comme un aimant, une enceinte ou un téléviseur.
- Ne faites pas tomber et ne heurtez pas le lecteur de cartes mémoires. Ceci peut entraîner un dysfonctionnement du lecteur de cartes mémoires.
- Evitez que de la poussière, des saletés, etc. ne pénètrent dans les fentes.

Nettoyage

Après le nettoyage du boîtier du lecteur de cartes mémoires avec un chiffon doux légèrement humidifié avec de l'eau, essuyez-le avec un chiffon sec. N'utilisez pas de tampon abrasif, de poudre à récurer ou de solvant tel que de l'alcool ou de l'essence car ils pourraient abîmer le revêtement du boîtier.

Si vous avez des questions ou des problèmes concernant votre lecteur de cartes mémoires, consultez votre revendeur Sony le plus proche.

Pièces et commandes (Voir la Fig. A)

1 Port destiné au Hi-MD Walkman
2 Bouton CHECK
3 Bouton COPY
4 Témoin d'accès
5 Fente pour carte Compact Flash
6 Fente 5 en 1
7 Couvercle du compartiment à piles
8 Dispositif de protection de la carte mémoire

A propos du dispositif de protection de la carte mémoire

Le dispositif de protection de la carte mémoire est installé en usine dans la fente pour carte Compact Flash.
- Retirez-le lorsque vous utilisez la fente Compact Flash.
- Lorsque vous utilisez la fente 5 en 1 pour protéger la carte mémoire, insérez le dispositif de protection dans la fente pour carte Compact Flash.

Insertion des piles sèches alcalines (Voir la Fig. B-1)

1 Faites coulisser OPEN pour ouvrir le couvercle du compartiment à piles.
2 Insérez quatre piles sèches alcalines AAA (non fournies) en respectant la polarité ⊕ et ⊖.
3 Refermez le couvercle du compartiment à piles.

Remplacement des piles

Lorsque les piles deviennent faibles, le témoin d'accès clignote en rouge (à intervalles d'environ 0,25 seconde). Remplacez les quatre piles par des neuves.

Remarques

- N'utilisez pas de piles sèches au manganèse.
- La durée de vie des piles peut être réduite en fonction du lieu ou des conditions d'utilisation ou encore du type de pile sèche alcaline utilisé.
- Utilisez des piles sèches neuves lorsque vous copiez des données d'une capacité supérieure à 512 Mo.

Lorsque le couvercle du compartiment à piles se détache

Le couvercle du compartiment à piles est conçu pour se détacher si une force excessive est appliquée lors de son ouverture. Si le couvercle du compartiment à piles se détache, remettez-le en place comme illustré (Fig. B-2).

Copie des données d'une carte mémoire vers un disque en mode Hi-MD* (Voir la Fig. C)

* Un disque en mode Hi-MD est un disque Hi-MD de 1 Go ou un disque standard de 60/74/80 minutes en mode Hi-MD.

1 Préparez le Hi-MD Walkman.
Insérez une pile ou raccordez l'adaptateur d'alimentation secteur.
Insérez un disque en mode Hi-MD disposant d'un espace libre suffisant.

2 Raccordez le lecteur de cartes mémoires au Hi-MD Walkman.
Utilisez le câble USB fourni avec le Hi-MD Walkman (1).

3 Insérez une carte mémoire dans la fente. (Voir la Fig. D)
Avec le côté du terminal de la carte mémoire orienté vers la fente, insérez la carte mémoire dans la fente jusqu'au bout.

Fente 5 en 1
Insérez la carte mémoire avec la face avant orientée vers le haut.
- Memory Stick
- Memory Stick PRO
- Memory Stick Duo (Utilisez l'adaptateur.)
- Memory Stick PRO Duo (Utilisez l'adaptateur.)
- Carte mémoire SD
- Carte miniSD (Utilisez l'adaptateur.)
- xD - Picture Card
- Smart Media
- Carte Multimédia

Une fois la carte mémoire insérée jusqu'au bout, elle est positionnée dans la partie saillante du dispositif de protection (Voir Fig. D-1).

Fente pour carte Compact Flash
Insérez la carte mémoire avec la face avant orientée vers le bas.
- Compact Flash

4 Appuyez sur le bouton COPY.
Le lecteur de cartes mémoires est mis sous tension pour démarrer la copie (le témoin d'accès clignote en vert).

Lorsque la copie s'est terminée normalement, le témoin d'accès s'allume en vert. L'alimentation est automatiquement coupée après environ 10 secondes suivant la fin d'une copie.

Le dossier « MCMDxxx » est automatiquement créé sur le disque et toutes les données enregistrées sur la carte mémoire sont copiées vers le dossier « MCMDxxx » telles quelles.
Vous pouvez créer jusqu'à 510 dossiers.

5 Appuyez sur le bouton CHECK pour vérifier le résultat après la mise hors tension.
Lorsqu'une copie s'est terminée normalement, le témoin d'accès s'allume en vert.
Si le témoin d'accès s'allume en rouge, recommencez la copie (voir « A propos du témoin d'accès »).

A propos du témoin d'accès

Le témoin d'accès indique l'état de fonctionnement du lecteur de cartes mémoires et l'usure des piles.

Témoin d'accès		Etat
en vert	Clignotant	Les données sont en cours de copie. Vérification du résultat.
	Reste allumé	La copie s'est terminée normalement.
en rouge	Clignotant (à intervalles d'environ 0,25 seconde)	Les piles sont épuisées.
	Clignotant (à intervalles d'environ 1 seconde)	L'espace libre disponible sur le disque inséré dans le Hi-MD Walkman est insuffisant.
	Reste allumé	Erreur

Pour retirer la carte mémoire

Retirez la carte mémoire une fois que le témoin d'accès est éteint.

Pour débrancher le câble USB

Débranchez le câble USB une fois que le témoin d'accès est éteint.

Remarques

- Ne retirez pas la carte mémoire ni le câble USB pendant la copie (le témoin d'accès clignote en vert).
- Si le disque inséré dans le Hi-MD Walkman est utilisé en mode MD, les données ne peuvent pas être copiées sur ce disque.
- Il est impossible de copier des données lorsqu'une carte mémoire est insérée dans chacune des deux fentes.
- Il est impossible de copier des données lorsque le disque comporte un dossier « MCMD999 » en mode Hi-MD.
- La date du dossier « MCMDxxx » créé sur un disque en mode Hi-MD est toujours fixée au 1er janvier 2004.
- Ne raccordez pas le lecteur de cartes mémoires à un appareil autre que le Hi-MD Walkman (ordinateur, etc.).
- N'utilisez pas de concentrateur USB entre le lecteur de cartes mémoires et le Hi-MD Walkman.
- Selon le type ou l'état de la carte mémoire, la copie peut être impossible lorsque vous utilisez une carte mémoire d'une capacité de 1 Go et qu'elle est saturée.
- Procédez à la copie dans un endroit stable sans vibrations.
- Insérez la carte mémoire dans le bon sens. Si vous essayez de l'insérer dans le mauvais sens en forçant, vous risquez d'endommager la carte mémoire et le lecteur de cartes mémoires.

Dépannage

Si un problème persiste après avoir effectué les vérifications suivantes, consultez votre revendeur Sony le plus proche.

La copie ne démarre pas

- Les piles sont épuisées.
  ➜ Remplacez les quatre piles par des neuves.
- L'espace libre du disque inséré dans le Hi-MD Walkman raccordé est insuffisant.
  ➜ Remplacez le disque par un disque dont l'espace disponible est suffisant.
- Les piles sèches sont mal insérées.
  ➜ Insérez correctement les pôles ⊕ et ⊖ des piles sèches.
- L'appareil raccordé n'est pas un Hi-MD Walkman.
  ➜ Raccordez un Hi-MD Walkman.
- Le câble USB est débranché.
  ➜ Raccordez le câble USB correctement.
- Aucun disque n'est inséré dans le Hi-MD Walkman.
  ➜ Insérez un disque dans le Hi-MD Walkman.
- Il n'y a aucun disque en mode Hi-MD.
  ➜ Vous ne pouvez pas copier de données sur un disque en mode MD. Insérez un disque en mode Hi-MD ou formatez un disque en mode Hi-MD à l'aide d'un Hi-MD Walkman.
- Le Hi-MD Walkman fonctionne.
  ➜ Effectuez la copie alors que le Hi-MD Walkman ne fonctionne pas.
- La carte mémoire ne peut pas être lue.
  ➜ Remplacez la carte mémoire par une carte mémoire prise en charge par le lecteur de cartes mémoires.
- Une carte mémoire est insérée dans chacune des deux fentes.
  ➜ Retirez la carte mémoire non concernée par la copie.
- Une substance étrangère a adhéré au connecteur de la carte mémoire.
  ➜ Eliminez la substance étrangère et insérez à nouveau la carte mémoire dans la fente.
- De la condensation s'est formée à l'intérieur du lecteur de cartes mémoires.
  ➜ Retirez la carte mémoire et laissez le lecteur de cartes mémoire dans un endroit chaud pendant quelques heures jusqu'à l'évaporation de l'humidité.

La copie a échoué

- La carte mémoire a été retirée.
  ➜ Insérez une carte mémoire avant de procéder à la copie.
- Le câble USB est débranché.
  ➜ Raccordez le câble USB correctement avant de procéder à la copie.

La carte mémoire ne peut pas être insérée

- La carte mémoire est insérée dans la mauvaise fente.
  ➜ Placez chaque type de carte mémoire dans la fente appropriée (reportez-vous à l'étape 3 de la section « Copie des données d'une carte mémoire vers un disque en mode Hi-MD »).
- La carte mémoire est insérée dans le mauvais sens.
  ➜ Insérez la carte mémoire avec le côté droit vers le haut (reportez-vous à l'étape 3 de la section « Copie des données d'une carte mémoire vers un disque en mode Hi-MD »).

Deutsch

VORSICHT

Um Feuergefahr und die Gefahr eines elektrischen Schlages zu vermeiden, dürfen Sie das Gerät weder Regen noch Feuchtigkeit aussetzen.

Stellen Sie das Gerät nicht an einem Ort auf, an dem keine ausreichende Luftzufuhr gegeben ist, zum Beispiel in einem engen Regalfach oder in einem Einbauschrank.

Decken Sie die Lüftungsöffnungen des Geräts nicht mit Zeitungen, Tischdecken, Vorhängen usw. ab, und stellen Sie keine brennenden Kerzen auf dem Gerät ab, da sonst Feuergefahr besteht.

Um Feuergefahr und die Gefahr eines elektrischen Schlages zu vermeiden, dürfen keine mit Flüssigkeit gefüllten Gegenstände, z. B. Vasen, auf dem Gerät abgestellt werden.

In bestimmten Ländern können gesetzliche Vorschriften für die Entsorgung der für dieses Produkt verwendeten Batterien gelten.
Weitere Informationen erhalten Sie bei der zuständigen Behörde.

Informationen

IN KEINEM FALL HAFTET DER VERKÄUFER FÜR DIREKTE, INDIREKT VERURSACHTE ODER FOLGESCHÄDEN, GLEICH WELCHER ART, ODER FÜR ENTGANGENE GEWINNE ODER KOSTEN, DIE AUFGRUND EINES DEFEKTEN PRODUKTS ODER AUFGRUND DER VERWENDUNG EINES PRODUKTS ENTSTEHEN.

Entsorgung von gebrauchten elektrischen und elektronischen Geräten (Anzuwenden in den Ländern der Europäischen Union und anderen europäischen Ländern mit einem separaten Sammelsystem für diese Geräte)

Das Symbol auf dem Produkt oder seiner Verpackung weist darauf hin, dass dieses Produkt nicht als normaler Haushaltsabfall zu behandeln ist, sondern an einer Annahmestelle für das Recycling von elektrischen und elektronischen Geräten abgegeben werden muss. Durch Ihren Beitrag zum korrekten Entsorgen dieses Produkts schützen Sie die Umwelt und die Gesundheit Ihrer Mitmenschen. Umwelt und Gesundheit werden durch falsches Entsorgen gefährdet. Materialrecycling hilft den Verbrauch von Rohstoffen zu verringern. Weitere Informationen über das Recycling dieses Produkts erhalten Sie von Ihrer Gemeinde, den kommunalen Entsorgungsbetrieben oder dem Geschäft, in dem Sie das Produkt gekauft haben.

Merkmale und Funktionen

Der MCMD-R1 ist ein Speicherkartenleser speziell für den Hi-MD Walkman mit USB-Buchse.
Mit nur einem einzigen Tastendruck können Sie Daten von einer Speicherkarte auf eine in den Hi-MD Walkman eingelegte MD im HI-MD-Modus kopieren. Er ist mit zwei Einschüben ausgestattet, die mit zehn Speicherkartentypen kompatibel sind. Bilddaten, die mit einer digitalen Standbildkamera o. ä. aufgezeichnet wurden, können ohne PC auf einer MD gespeichert werden.
Die folgenden Speicherkarten sind für den Speicherkartenleser geeignet:
- Memory Stick
- Memory Stick PRO
- Memory Stick Duo (Adapter erforderlich)
- Memory Stick PRO Duo (Adapter erforderlich)
- SD-Speicherkarte
- miniSD-Karte (Adapter erforderlich)
- xD-Bildkarte
- SmartMedia-Karte
- Multimedia-Karte
- CompactFlash-Karte

- „WALKMAN" ist ein eingetragenes Warenzeichen der Sony Corporation für Headphone Stereo-Produkte. Das WALKMAN-Logo ist ein Warenzeichen der Sony Corporation.
- „Memory Stick", „Memory Stick PRO", „Memory Stick Duo", „Memory Stick PRO Duo" und die entsprechenden Logos sind Warenzeichen der Sony Corporation.
- Alle anderen Warenzeichen und eingetragenen Warenzeichen sind Warenzeichen oder eingetragene Warenzeichen der jeweiligen Eigentümer.
  In diesem Handbuch sind die Warenzeichen nicht mit ™ bzw. ® gekennzeichnet.

Technische Daten

Speicherkartenleser speziell für den Hi-MD Walkman

Ausgangsanschluss	Anschluss speziell für den Hi-MD Walkman (USB-konform)
Stromversorgung	Alkalitrockenbatterien (Größe AAA, vier)
Abmessungen	ca. 78,8 × 23,6 × 82,1 mm (B/H/T) (ohne vorstehende Teile und Bedienelemente)
Gewicht	ca. 93 g (nur Speicherkartenleser)
Betriebstemperatur	+5 °C bis +35 °C
Lebensdauer der Batterien	Die Lebensdauer der Batterien hängt vom Typ und den Betriebsbedingungen der zu verwendenden Speicherkarten und Trockenbatterien ab. Daten können mit einem normalen 128-MB-Memory Stick und Alkalitrockenbatterien von Sony etwa 20-mal kopiert werden.

Die technischen Daten und das Design des Speicherkartenlesers unterliegen unangekündigten Änderungen.

Sicherheitsmaßnahmen

Umgang mit dem Gerät

- Stellen Sie den Speicherkartenleser nicht an einen Ort, an dem er folgenden Bedingungen ausgesetzt ist:
  — extremer Hitze (über +60 °C)
  — direktem Sonnenlicht oder Wärme von einer Heizung in der Nähe
  — Feuchtigkeit, wie z. B. in einem Badezimmer
  — Hitze in einem Auto mit geschlossenen Fenstern (besonders im Sommer)
  — Staub
  — nahe gelegenen elektromagnetischen Feldern, z. B. von einem Magneten, Lautsprecher oder Fernsehgerät
- Lassen Sie den Speicherkartenleser nicht herunterfallen und schützen Sie ihn vor Stößen. Andernfalls kann es am Speicherkartenleser zu einer Fehlfunktion kommen.
- Achten Sie darauf, dass kein Staub, Schmutz usw. in die Einschübe gelangt.

Reinigung

Reinigen Sie das Gehäuse des Speicherkartenlesers zunächst mit einem weichen Tuch, das Sie leicht mit Wasser angefeuchtet haben, und wischen Sie dann mit einem trockenen Tuch nach. Verwenden Sie keine Scheuerschwämme, Scheuermittel oder Lösungsmittel wie Alkohol oder Benzin. Diese könnten das Gehäuse angreifen.

Sollten an Ihrem Speicherkartenleser Probleme auftreten oder sollten Sie Fragen haben, wenden Sie sich bitte an Ihren Sony-Händler.

Lage und Funktion der Teile und Bedienelemente (siehe Abb. A)

1 Anschluss speziell für den Hi-MD Walkman
2 Taste CHECK
3 Taste COPY
4 Zugriffsanzeige
5 Compact Flash-Einschub
6 5-in-1-Einschub
7 Batteriefachdeckel
8 Speicherkartenschutz

Der Speicherkartenschutz

Der Speicherkartenschutz ist werkseitig im Compact Flash-Einschub eingesetzt.
- Nehmen Sie ihn heraus, wenn Sie den Compact Flash-Einschub verwenden.
- Wenn Sie den 5-in-1-Einschub verwenden, setzen Sie den Speicherkartenschutz in den Compact Flash-Einschub ein, um die Speicherkarte zu schützen.

Einlegen von Alkalitrockenbatterien (siehe Abb. B-1)

1 Verschieben Sie OPEN und öffnen Sie das Batteriefach.
2 Legen Sie vier Alkalitrockenbatterien der Größe AAA (nicht mitgeliefert) polaritätsrichtig ein (Pole ⊕ und ⊖ richtig ausgerichtet).
3 Schließen Sie den Deckel des Batteriefachs.

Wann müssen die Batterien ausgetauscht werden?

Wenn die Batterien schwach werden, blinkt die Zugriffsanzeige schnell und rot (in Intervallen von etwa 0,25 Sekunden). Tauschen Sie alle vier Batterien gegen neue aus.

Hinweise

- Verwenden Sie keine Mangantrockenbatterien.
- Je nach Betriebstemperatur oder Typ der verwendeten Alkalitrockenbatterien ist die Lebensdauer der Batterien möglicherweise kürzer.
- Verwenden Sie beim Kopieren von Daten mit mehr als 512 MB neue Trockenbatterien.

Wenn sich der Batteriefachdeckel löst

Der Batteriefachdeckel ist so konzipiert, dass er sich löst, wenn beim Öffnen übermäßige Kraft angewendet wird. Wenn sich der Batteriefachdeckel löst, bringen Sie ihn wie in B-2 abgebildet wieder an.

Kopieren von Daten von einer Speicherkarte auf eine MD im Hi-MD-Modus* (siehe Abb. C)

* Als MD im Hi-MD-Modus bezeichnet man eine 1-GB-Hi-MD oder eine 60/74/80-Minuten-Standard-MD im Hi-MD-Modus.

1 Bereiten Sie den Hi-MD Walkman vor.
Legen Sie eine Batterie ein oder schließen Sie das Netzteil an.
Legen Sie eine MD im Hi-MD-Modus mit genügend freiem Speicherplatz ein.

2 Schließen Sie den Speicherkartenleser an den Hi-MD Walkman an.
Verwenden Sie das mit dem Hi-MD Walkman gelieferte USB-Kabel (1).

3 Setzen Sie eine Speicherkarte in den Einschub ein (siehe Abb. D).
Gehen Sie beim Einsetzen einer Speicherkarte bitte unbedingt folgendermaßen vor.
Die Anschlussseite der Speicherkarte muss beim Einsetzen auf den Einschub weisen. Drücken Sie die Speicherkarte bis zum Anschlag in den Einschub hinein.

5-in-1-Einschub
Setzen Sie die Speicherkarte mit der Vorderseite nach oben ein.
- Memory Stick
- Memory Stick PRO
- Memory Stick Duo (Adapter erforderlich)
- Memory Stick PRO Duo (Adapter erforderlich)
- SD-Speicherkarte
- miniSD-Karte (Adapter erforderlich)
- xD-Bildkarte
- Smart Media-Karte
- Multimedia-Karte

Wenn die Speicherkarte bis zum Anschlag im Einschub sitzt, befindet sie sich im vorstehenden Teil des Speicherkartenschutzes (siehe Abb. D-1).

Compact Flash-Einschub
Setzen Sie die Speicherkarte mit der Vorderseite nach unten ein.
- Compact Flash-Karte

4 Drücken Sie die Taste COPY.
Der Speicherkartenleser wird eingeschaltet und der Kopiervorgang startet (die Zugriffsanzeige blinkt grün).

Die Zugriffsanzeige leuchtet grün auf, wenn der Kopiervorgang ordnungsgemäß abgeschlossen wurde. Das Gerät schaltet sich etwa 10 Sekunden nach Beendigung des Kopiervorgangs automatisch aus.

Auf der MD wird automatisch der Ordner „MCMDxxx" erstellt und alle Daten auf der Speicherkarte werden unverändert in den Ordner „MCMDxxx" kopiert.
Sie können bis zu 510 Ordner erstellen.

5 Drücken Sie bei ausgeschaltetem Gerät die Taste CHECK, um das Ergebnis zu überprüfen.
Wenn der Kopiervorgang ordnungsgemäß abgeschlossen wurde, leuchtet die Zugriffsanzeige grün auf.
Wenn die Zugriffsanzeige rot leuchtet, führen Sie den Kopiervorgang erneut aus (siehe „Hinweis zur Zugriffsanzeige").

Hinweis zur Zugriffsanzeige

Die Zugriffsanzeige zeigt den Betriebsstatus des Speicherkartenlesers und den Ladezustand der Batterien an.

Zugriffsanzeige		Status
Grün	Blinkt	Daten werden kopiert. Das Ergebnis wird überprüft.
	Leuchtet stetig	Das Kopieren wurde normal abgeschlossen.
Rot	Blinkt (in Intervallen von etwa 0,25 Sekunde)	Die Batterien sind erschöpft.
	Blinkt (in Intervallen von etwa 1 Sekunden)	Es ist nicht genügend freier Platz auf der MD im Hi-MD Walkman vorhanden.
	Leuchtet stetig	Fehler

So nehmen Sie die Speicherkarte heraus

Sobald die Zugriffsanzeige erlischt, können Sie die Speicherkarte fassen und herausziehen.

So lösen Sie das USB-Kabel

Lösen Sie das USB-Kabel erst, nachdem die Zugriffsanzeige erloschen ist.

Hinweise

- Nehmen Sie während des Kopierens die Speicherkarte nicht heraus und lösen Sie nicht das USB-Kabel (die Zugriffsanzeige blinkt grün).
- Wenn die in den Hi-MD Walkman eingelegte MD im MD-Modus verwendet wird, können keine Daten auf diese MD kopiert werden.
- Sie können keine Daten kopieren, wenn sich in beiden Einschüben eine Speicherkarte befindet.
- Sie können keine Daten kopieren, wenn sich auf der MD im Hi-MD-Modus ein Ordner mit dem Namen „MCMD999" befindet.
- Die Zeitangabe eines auf einer MD im Hi-MD-Modus angelegten „MCMDxxx"-Ordners ist immer auf 1. Januar 2004 eingestellt.
- Schließen Sie den Speicherkartenleser ausschließlich an den Hi-MD Walkman an, also nicht an einen Computer usw.
- Verbinden Sie den Speicherkartenleser nicht über einen USB-Hub mit dem Hi-MD Walkman.
- Bei Verwendung einer 1-GB-Speicherkarte ist das Kopieren je nach Typ oder Status der Speicherkarte unter Umständen nicht möglich, wenn die Speicherkarte voll ist.
- Stellen Sie das Gerät zum Kopieren auf eine stabile Oberfläche, die keinen Erschütterungen ausgesetzt ist.
- Setzen Sie Speicherkarten richtig herum ein. Wenn eine Speicherkarte falsch herum eingesetzt wird, werden die Speicherkarte und der Speicherkartenleser möglicherweise beschädigt.

Störungsbehebung

Sollte eine Funktionsstörung auch nach der Durchführung der folgenden Maßnahmen fortbestehen, wenden Sie sich bitte an Ihren Sony-Händler.

Der Kopiervorgang wird nicht gestartet.

- Die Batterien sind erschöpft.
  ➜ Tauschen Sie die vier Batterien gegen neue aus.
- Es ist nicht genügend freier Platz auf der MD im angeschlossenen Hi-MD Walkman vorhanden.
  ➜ Tauschen Sie die MD gegen eine MD mit genügend freiem Speicherplatz aus.
- Die Trockenbatterien sind falsch eingelegt.
  ➜ Legen Sie die Batterien polaritätsrichtig (Pole ⊕ und ⊖ richtig ausgerichtet) ein.
- Das angeschlossene Gerät ist kein Hi-MD Walkman.
  ➜ Schließen Sie einen Hi-MD Walkman an.
- Das USB-Kabel ist nicht angeschlossen.
  ➜ Schließen Sie das USB-Kabel richtig an.
- Es befindet sich keine MD im Hi-MD Walkman.
  ➜ Legen Sie eine MD in den Hi-MD Walkman ein.
- Es ist keine MD im Hi-MD-Modus eingelegt.
  ➜ Sie können auf eine MD im MD-Modus keine Daten kopieren. Legen Sie stattdessen eine MD im Hi-MD-Modus ein oder formatieren Sie mit dem Hi-MD Walkman eine MD im Hi-MD-Modus.
- Der Hi-MD Walkman wird gerade benutzt.
  ➜ Führen Sie den Kopiervorgang aus, wenn der Hi-MD Walkman nicht benutzt wird.
- Die Speicherkarte kann nicht gelesen werden.
  ➜ Tauschen Sie die Speicherkarte gegen eine andere aus, die vom Speicherkartenleser unterstützt wird.
- In beiden Einschüben befindet sich eine Speicherkarte.
  ➜ Nehmen Sie die Speicherkarte heraus, die nicht kopiert werden soll.
- Der Anschluss der Speicherkarte ist durch einen Fremdkörper verschmutzt.
  ➜ Entfernen Sie den Fremdkörper und setzen Sie die Speicherkarte erneut in den Einschub ein.
- Im Speicherkartenleser hat sich Feuchtigkeit niedergeschlagen.
  ➜ Nehmen Sie die Speicherkarte heraus und lassen Sie den Speicherkartenleser einige Stunden lang an einem warmen Ort stehen, bis die Feuchtigkeit verdunstet ist.

Das Kopieren ist fehlgeschlagen.

- Die Speicherkarte wurde herausgenommen.
  ➜ Setzen Sie eine Speicherkarte ein, bevor Sie den Kopiervorgang starten.
- Das USB-Kabel ist nicht angeschlossen.
  ➜ Schließen Sie das USB-Kabel fest an, bevor Sie den Kopiervorgang starten.

Eine Speicherkarte kann nicht eingesetzt werden.

- Die Speicherkarte befindet sich im falschen Einschub.
  ➜ Setzen Sie sie in den richtigen Speicherkarteneinschub ein (siehe Schritt 3 unter „Kopieren von Daten von einer Speicherkarte auf eine MD im Hi-MD-Modus").
- Die Speicherkarte wurde falsch herum eingesetzt.
  ➜ Setzen Sie die Speicherkarte mit der richtigen Seite nach oben weisend ein (siehe Schritt 3 unter „Kopieren von Daten von einer Speicherkarte auf eine MD im Hi-MD-Modus").